Перевод подлинника инструкций

Leonardo
Leonardo **4.0**

ПЕЧЬ

Руководство по сборке и монтажу

LN2T/1TS | 1TSH
LN3T/1TS | 1TSH
LN650/1TS

HEat. smART.
Partner in Baking. Since 1963

CUPPONE

Введение

Данная печь спроектирована и изготовлена с максимальным вниманием, прошла строгие приемочные испытания в наших лабораториях, поэтому мы уверены в ее абсолютной безопасности и функциональности.

Установка должна производиться **квалифицированным персоналом**, который в состоянии отвечать за свою работу и гарантировать наилучшие условия функционирования и безопасности.

Перед установкой **внимательно** прочитать данное руководство: оно содержит важную информацию, касающуюся монтажа изделия и правил техники безопасности.

Техническая поддержка

Дилер имеет возможность разрешить любую техническую проблему, связанную с установкой.
В случае сомнений без колебаний обращайтесь к нему.

CUPPONE since 1963
CUPPONE S.R.L.
Via Sile, 36
31057 Silea (TV) - ITALY
T +39 0422 361143
F +39 0422 360993
info@cuppone.com - www.cuppone.com

Указатель

1 ПРОВЕРКИ ПЕРЕД ПРИОБРЕТЕНИЕМ 3

Проверки перед приобретением 4
Проверки перед приобретением 5

2 ТЕХНИЧЕСКИЕ ХАРАКТЕРИСТИКИ ПЕЧЕЙ.....6

Технические характеристики печи Leonardo 2T..... 7
Технические характеристики печи Leonardo 3T.....12
Технические характеристики печи Leonardo 650.....17

3 УСТАНОВКА 22

Предварительные работы.....23
Утилизация упаковки.....23
Транспортировка и позиционирование печи на предусмотренное основание.....24
Установка сверху других печей 27
Установка сверху других печей при уже установленной вытяжке.....29
Данные на паспортной табличке.....32
Эвакуация дыма 32
Подключение к электросети.....33
Предварительные проверки и пусконаладочные испытания.....41
Проверка функционирования.....41
Установка парогенератора (дополнительно).....42

4 ПРОЦЕДУРЫ..... 44

Процедуры | Обновление микропрограммы.....45
Процедуры | обнуление счетчика часов.....48

5 ТЕХНИЧЕСКОЕ ОБСЛУЖИВАНИЕ И ОЧИСТКА... 50

Предупреждения.....50
Очистка печи 50
Замена компонентов.....52

1 ПРОВЕРКИ ПЕРЕД ПРИОБРЕТЕНИЕМ

Перед приобретением печи и перед ее установкой **проверить и согласовать с владельцем,** что при установке будут удовлетворяться все перечисленные ниже условия, которые являются обязательными для обеспечения правильной безопасной установки, работы и техобслуживания печи.

A	**Удостовериться у владельца, что в месте установки имеются средства и инструменты для правильного подъема и перемещения печи** ▶ Рис.1.
√	Для правильного подъема и перемещения печи необходимо обеспечить наличие следующего:
	• **подъемное средство**, способное безопасно поднимать и перемещать оборудование (проверить вес и габариты в разделе «Технические характеристики» начиная со стр. 6), и квалифицированный персонал для выполнения данной операции;
	• средства индивидуальной защиты (например, специальная обувь, перчатки и т.д.)
	• **рама,** прикрепляемая к рым-болтам печи (входят в комплект поставки) для подъема оборудования. Рама не поставляется Изготовителем и должна предоставляться монтажником. Рама должна быть изготовлена из материала с размерами и толщиной, позволяющими поднимать оборудование в безопасности, без риска нанесения травм персоналу и повреждений оборудования. ⚠ **Категорически воспрещается поднимать и перемещать оборудование за одну точку зацепления, так как это приведет к серьезным повреждениям конструкции оборудования.**

	A		B
2T	690 mm [27.17 in.]	**2T**	825 mm [32.48 in.]
3T	825 mm [32.48 in.]	**3T**	825 mm [32.48 in.]
650	1145 mm [45.08 in.]	**650**	1145 mm [45.08 in.]

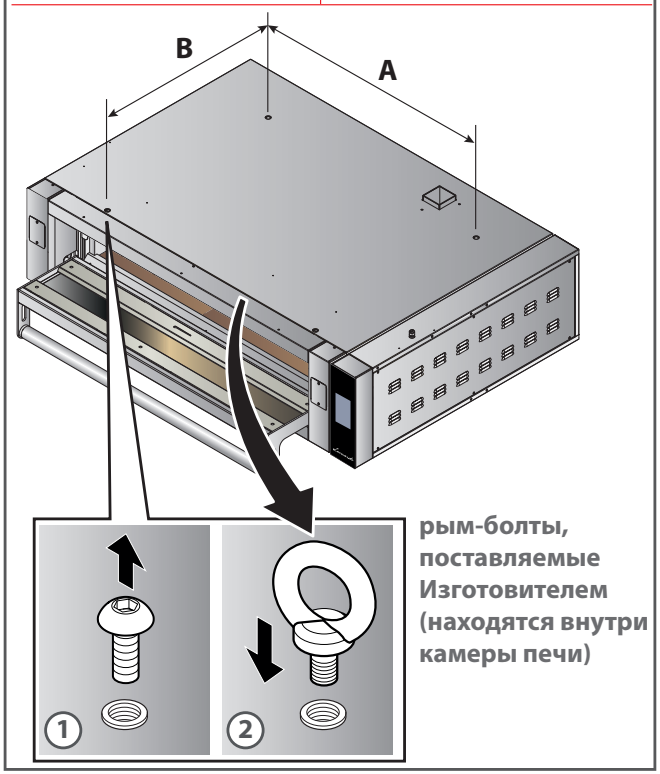

рым-болты, поставляемые Изготовителем (находятся внутри камеры печи)

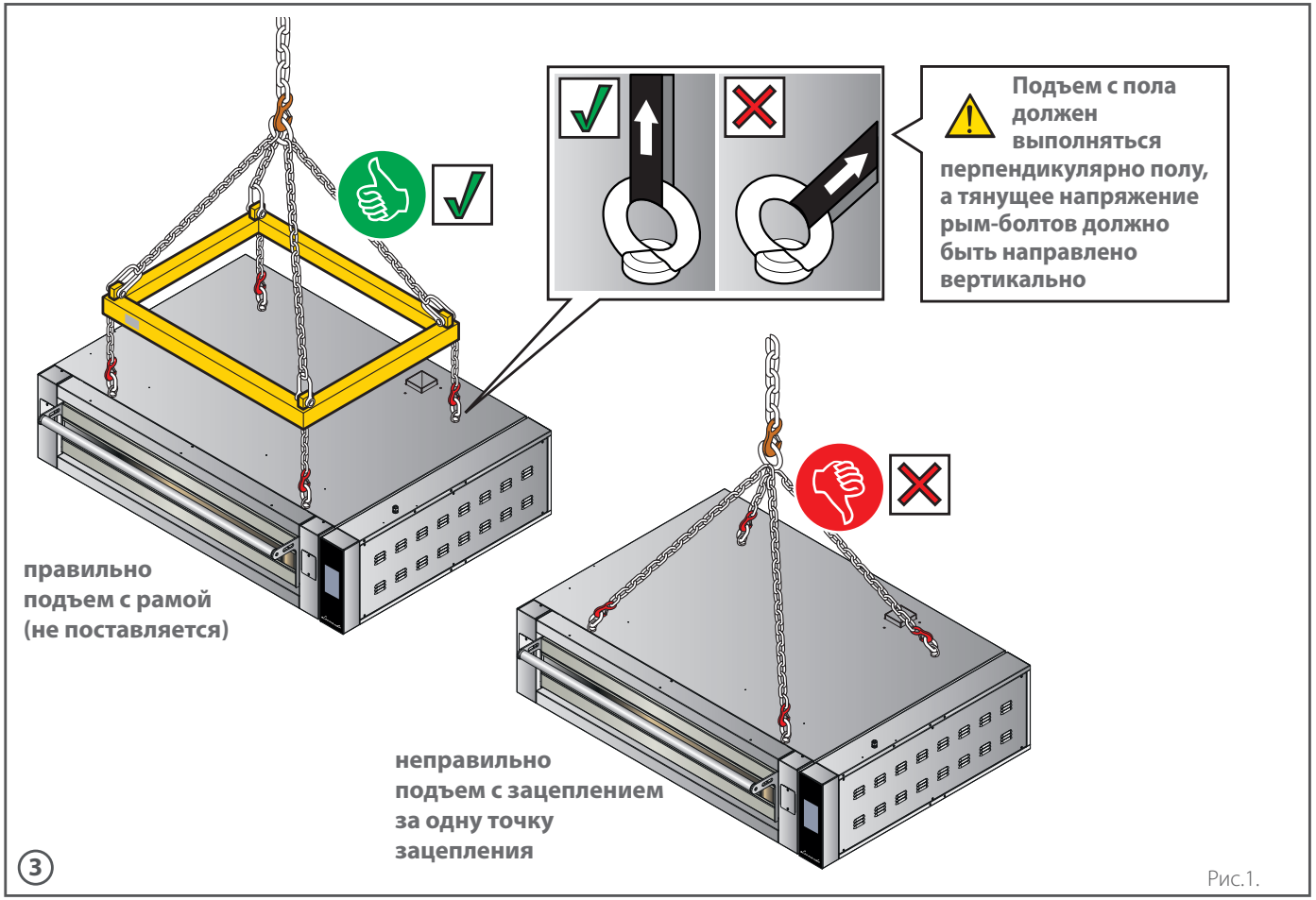

Рис.1.

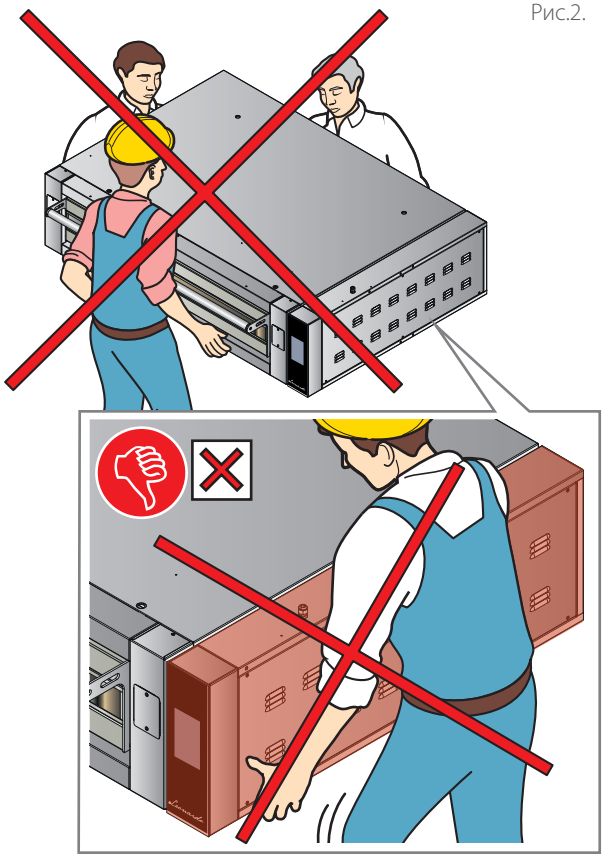

Рис.2.

Категорически воспрещается использовать эту часть в качестве точки подъема, так как при этом оборудование может быть повреждено.

B	**Проверить размеры выбранной печи и комплектующих**
√	
	• проверить, что размеры выбранной печи соответствуют свободному месту в помещении, предусмотренном для ее установки.
	• проверить, что вместимость духовой камеры соответствует потребностям владельца. В разделе «Технические характеристики» начиная со стр. 6 указаны масса и размеры печей и духовой камеры.

C	**Осмотреть помещение установки на предмет его пригодности для монтажа данного оборудования**
√	Убедиться, что ▶ Рис.3.
	• **пол в помещении, предназначенном для установки, является огнестойким**, идеально **ровным** и в состоянии выдержать вес оборудования.

Модель			огнеупорная поверхность	рустованная поверхность
LN	**2**	T/1TS	h. 18	207 кг - 456 фунтов	193 кг - 425 фунтов
LN	**2**	T/1TSH	h. 25	222 кг - 489 фунтов	208 кг - 458 фунтов
LN	**3**	T/1TS	h. 18	247 кг - 544 фунта	226 кг - 498 фунтов
LN	**3**	T/1TSH	h. 25	262 кг - 577 фунтов	241 кг - 531 фунт
LN	**650**	TS	h. 25	387 кг - 853 фунта	347 кг - 765 фунтов

- помещение для установки:
  - является специализированным и подходит для приготовления пищи;
  - имеет соответствующий воздухообмен;
  - не содержит огне- или взрывоопасных веществ;
  - соответствует действующим нормам в сфере охраны труда и правилам техники безопасности на предприятиях;
  - не подвергается воздействию атмосферных факторов;
  - имеет температуру в диапазоне от +5 °C (41 °F) до +35 °C (95 °F);
  - имеет влажность не выше 70%.

- оборудование **легко проходит в дверь**.

  При выборе помещения для установки необходимо учитывать, что оборудование должно быть легко **перемещаемым** на случай возможного экстренного ремонта: следить за тем, чтобы в случае строительных работ после установки (например, возведения стен, замены дверей более узкими, перестроек и т.д.) не были перекрыты пути для перемещения.

- рядом с оборудованием НЕ имеется других источников тепла (например, грилей, фритюрниц и т.д.), легко воспламеняющихся или горючих веществ (например, дизельного топлива, бензина, бутылок с алкогольными напитками и т.д.).

- могут строго соблюдаться следующие минимальные расстояния печи от **стен,** другого **оборудования**, **горючих предметов** и **материалов** ▶ Рис.4. :
  - левая сторона: **50 мм [1,97 in.]**
  - правая сторона: **500 мм [19,7 дюйма]** (для обеспечения удобства доступа к электрооборудованию; если это невозможно, в случае работ потребуется передвинуть печь с ее основания),
  - сзади: **250 мм [9,84 дюйма]**
  - сверху: **1000 мм [39,37 дюйма]**.

  Абсолютно необходимо соблюдать указанные минимальные расстояния для безопасности. Указанные расстояния следует увеличить при наличии предметов, изготовленных из чувствительных к теплу материалов.

- обеспечивается **соответствующая вентиляция** по стандартам, действующим в стране установки. В отсутствие вентиляции необходимо установить воздухозаборник ø14 см [Ø5,51 дюйма], выходящий наружу или в вентилируемое помещение (например, склад, чердак, гараж, подсобное помещение).

- имеется **дымоход,** предназначенный исключительно для данного оборудования, минимальным диаметром **150 мм [Ø5,91 дюйма]** , соответствующий действующим нормам.

В верхней части печь снабжена регулируемым выпуском, предназначенным для эвакуации испарений из духовой камеры. Такие испарения, а также испарения, которые, как правило, выходят из дверцы во время работы, **должны эвакуироваться наружу** одним из следующих способов:

- с помощью **поставляемой Изготовителем вытяжки,** обеспечивающей идеальную совместимость с печью. Для обеспечения корректного монтажа и крепления печи руководствоваться прилагаемой к ней брошюрой.
- посредством специального вытяжного устройства, обеспечиваемого пользователем: в данном случае обязательно установить между вытяжным устройством и дымоходом прерыватель тяги (вытяжной вентилятор и прерыватель тяги не поставляются Изготовителем).

В разделе «Технические характеристики» начиная со стр. 6 приводятся указания для установки дымохода.

D	**Проинформировать владельца о необходимых подготовительных работах электромонтажа (эти работы должны выполняться квалифицированным электриком).**
√	Для правильного подключения:
	• **предусмотреть розетки для подключения** к электросети в непосредственной близости от печи. Если печь снабжена двойной / тройной камерой, **необходимо предусмотреть две / три розетки**. В разделе «Технические характеристики» начиная со стр. 6 приводятся все электрические характеристики и положение токоподводящего кабеля и равнопотенциального зажима.
	• **иметь в наличии соединительный кабель и штепсель:** оборудование поставляется без кабеля питания и штепселя, которые должны подсоединяться к печи силами квалифицированного персонала. Кабель должен быть исключительно **указанного типа**, для подключения к электросети на него должен устанавливаться штепсель, соответствующий потребляемой печью мощности.
	• **проверить, что системы в помещении соответствуют нормам, действующим в стране эксплуатации**, а также приведенным на паспортной табличке характеристикам. Напоминаем, что для правильного подключения к электросети оборудование должно: • быть подключено к **равнопотенциальной системе** в соответствии с действующими нормами. Данное соединение должно выполняться между различным оборудованием с помощью зажима, отмеченного как равнопотенциальный посредством специального символа . Максимальное сечение проводника должно составлять 10 мм² (в соответствии со стандартом CEI EN 60335-2-42:2003-09), провод должен быть желтого-зеленого цвета; • быть обязательно подключено к **линии заземления** (провод желтого-зеленого цвета); • быть обязательно подключено к **термодифференциальному выключателю** в соответствии с действующей нормой (0,03 A типа A); • быть обязательно подключено к **всеполюсному механизму размыкания цепи**, который обеспечивает полное отключение в условиях категории превышения напряжения III.

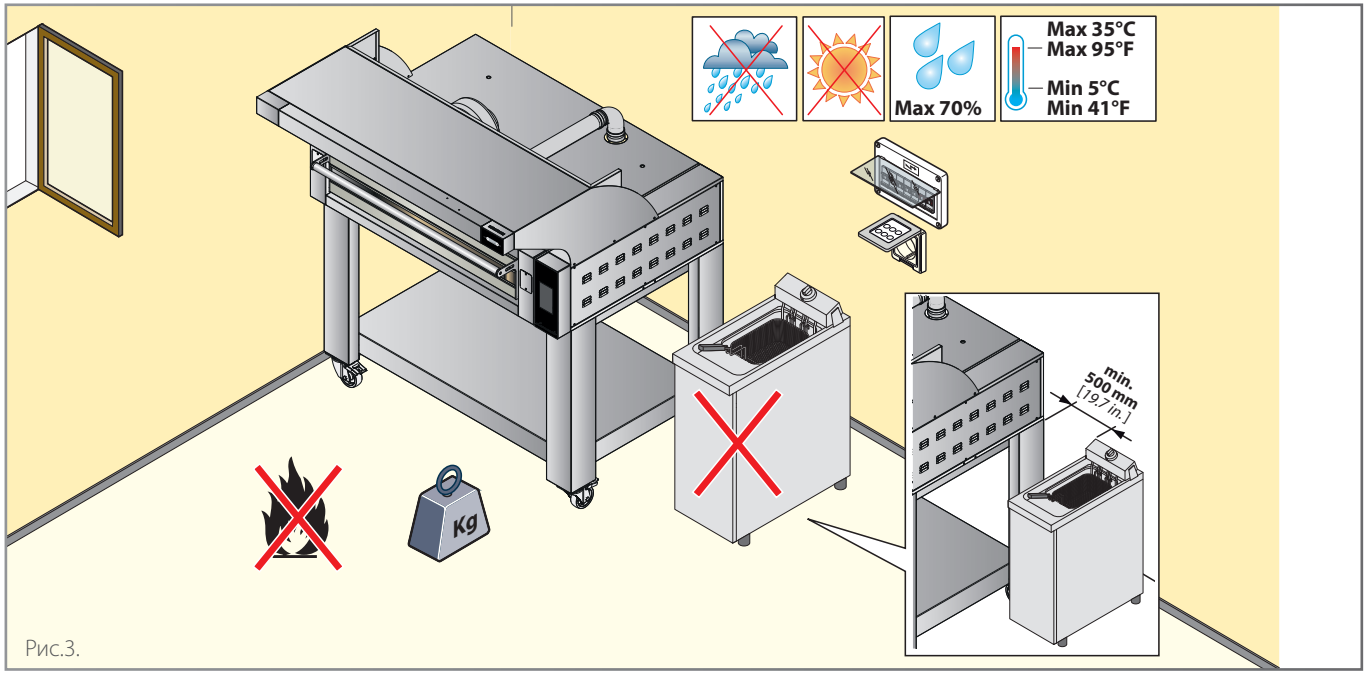

Рис.3.

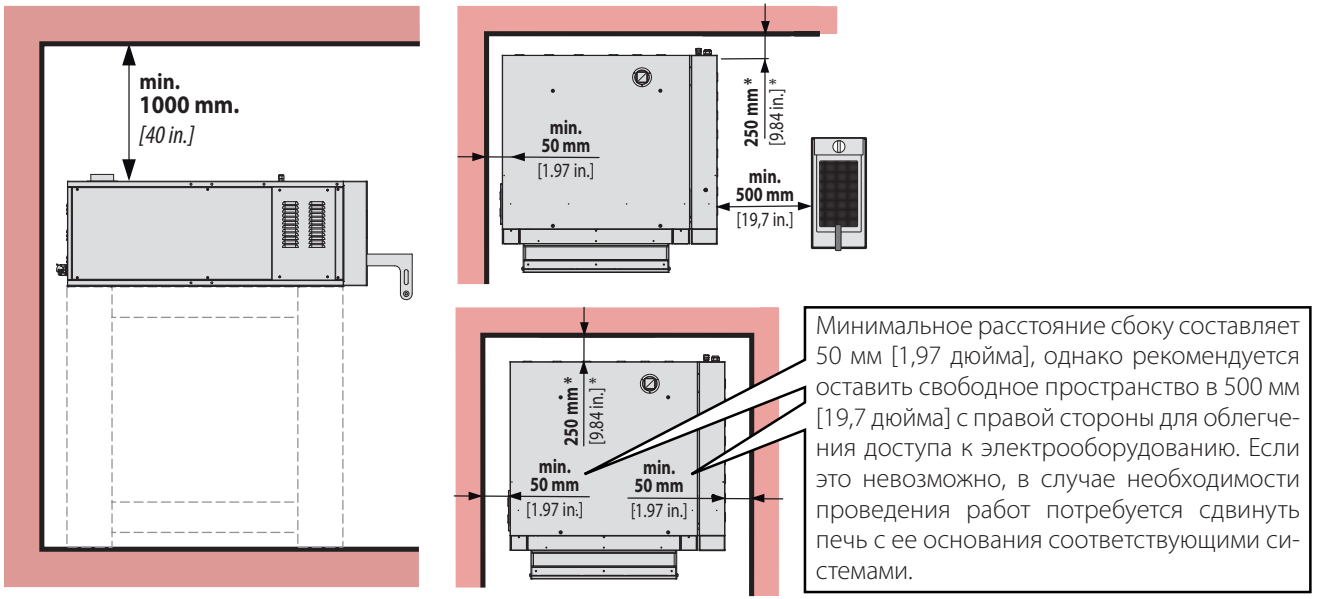

Рис.4.

Электрические характеристики

СТАНДАРТНЫЕ ПЕЧИ С ПАРОГЕНЕРАТОРОМ	Модель печи		Электропитание (В)	Мощность (кВт)	Среднее потребление (кВт ч)	Потребляемый ток (А)	Тип кабелей (N x мм²)	Защита щита заказчика (NxA)
	LN2T/1TS-C5-CP	h.18	3Nx400 В	11,8	7,1	17,0	5x2,5	4x20
	LN2T/1TS-B5-CP		3x230 В			29,6	4x6	3x40
	LN2T/1TS-B6-US		3x208 В			32,8	4xAWG7	3x40
	LN2T/1TSH-C5-CP	h.25	3Nx400 В	11,8	7,1	17,0	5x2,5	4x20
	LN2T/1TSH-B5-CP		3x230 В			29,6	4x6	3x40
	LN2T/1TSH-B6-US		3x208 В			32,8	4xAWG7	3x40
	LN3T/1TS-C5-CP	h.18	3Nx400 В	16,2	9,7	23,4	5x4	4x32
	LN3T/1TS-B5-CP		3x230 В			40,7	4x10	3x50
	LN3T/1TS-B6-US		3x208 В			45,0	4xAWG6	3x50
	LN3T/1TSH-C5-CP	h.25	3Nx400 В	16,2	9,7	23,4	5x4	4x32
	LN3T/1TSH-B5-CP		3x230 В			40,7	4x10	3x50
	LN3T/1TSH-B6-US		3x208 В			45,0	4xAWG6	3x50
	LN650/TS-C5-CP		3Nx400 В	18,0	10,8	26,0	5x4	4x32
	LN650/TS-B5-CP		3x230 В			45,2	4x10	3x50
	LN650/TS-B6-US		3x208 В			50,0	4xAWG6	3x63

СТАНДАРТНЫЕ ПЕЧИ БЕЗ ПАРОГЕНЕРАТОРА	Модель печи		Электропитание (В)	Мощность (кВт)	Среднее потребление (кВт ч)	Потребляемый ток (А)	Тип кабелей (N x мм²)	Защита щита заказчика (NxA)
	LN2T/1TS-C5-CP	h.18	3Nx400 В	13,3	8,0	19,2	5x2,5	4x20
	LN2T/1TS-B5-CP		3x230 В			33,4	4x6	3x40
	LN2T/1TS-B6-US		3x208 В	13,0	7,8	36,2	4xAWG7	3x40
	LN2T/1TSH-C5-CP	h.25	3Nx400 В	13,3	8,0	19,2	5x2,5	4x20
	LN2T/1TSH-B5-CP		3x230 В			33,4	4x6	3x40
	LN2T/1TSH-B6-US		3x208 В	13,0	7,8	36,2	4xAWG7	3x40
	LN3T/1TH-C5-CP	h.18	3Nx400 В	17,7	10,6	25,5	5x4	4x32
	LN3T/1TH-B5-CP		3x230 В			44,4	4x10	3x50
	LN3T/1TH-B6-US		3x208 В	17,4	10,5	48,4	4xAWG6	3x50
	LN3T/1TSH-C5-CP	h.25	3Nx400 В	17,7	10,6	25,5	5x4	4x32
	LN3T/1TSH-B5-CP		3x230 В			44,4	4x10	3x50
	LN3T/1TSH-B6-US		3x208 В	17,4	10,5	48,4	4xAWG6	3x50
	LN650/TS-C5-CP		3Nx400 В	19,5	11,7	28,1	5x4	4x32
	LN650/TS-B5-CP		3x230 В			48,9	4x10	3x50
	LN650/TS-B6-US		3x208 В	19,2	11,5	53,4	4xAWG6	3x63

ПЕЧИ ПОВЫШЕННОЙ МОЩНОСТИ	Модель печи	Электропитание (В)	Мощность (кВт)	Среднее потребление (кВт ч)	Потребляемый ток (А)	Тип кабелей (N x мм²)	Защита щита заказчика (NxA)
	LN650/TS-C5P-CP	3Nx400 В	22,5	13,5	32,5	5x6	4x40

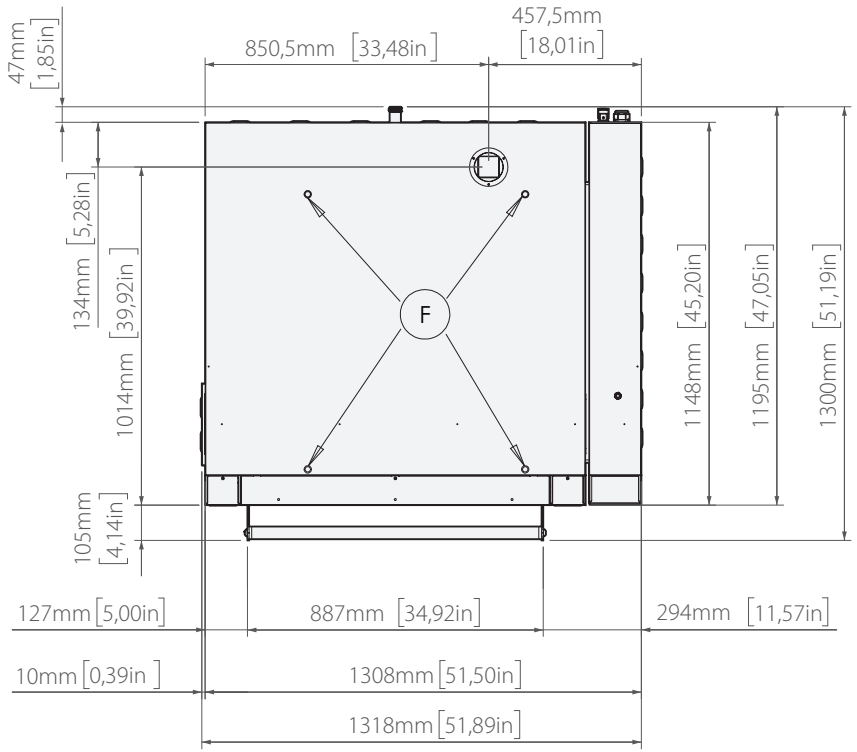

без парогенератора

с парогенератором

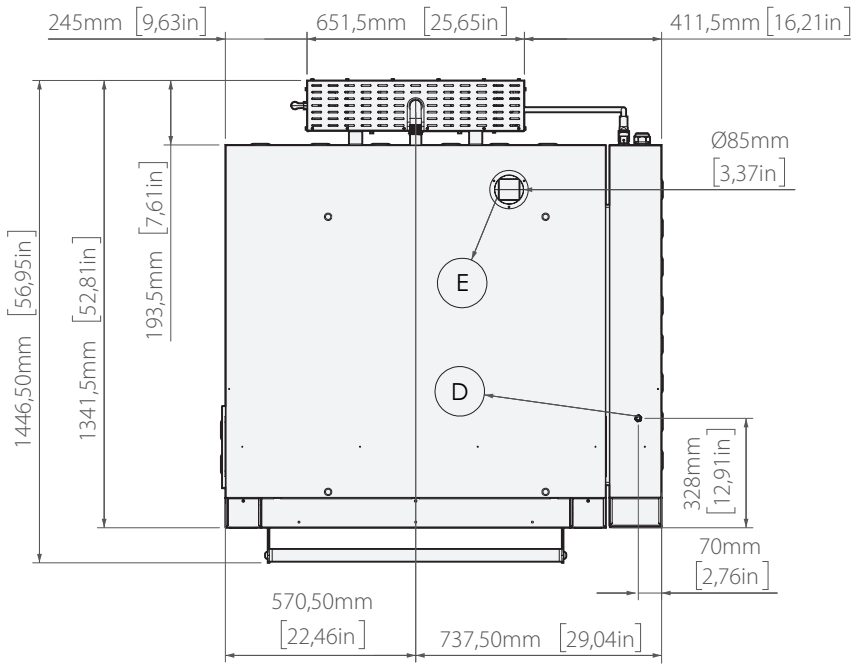

модель		огнеупорная поверхность	рустованная поверхность
	LN2T/1TS h.18	*207 кг [595 фунтов]*	*193 кг [425 фунтов]*
	LN2T/1TSH h.25	*222 кг [489 фунтов]*	*208 кг [458 фунтов]*

модель		огнеупорная поверхность	рустованная поверхность
	LN2T/1TS h.18	*1411x1361x605 мм [55,55x53,58x 23,82 дюйма]*	
		244 кг [537 фунтов]	*230 кг [507 фунтов]*
	LN2T/1TSH h.25	*1411x1361x675 мм [55,55x53,58x26,57 дюйма]*	
		259 кг [570 фунтов]	*245 кг [540 фунтов]*

Технические характеристики **печи Leonardo 2T**

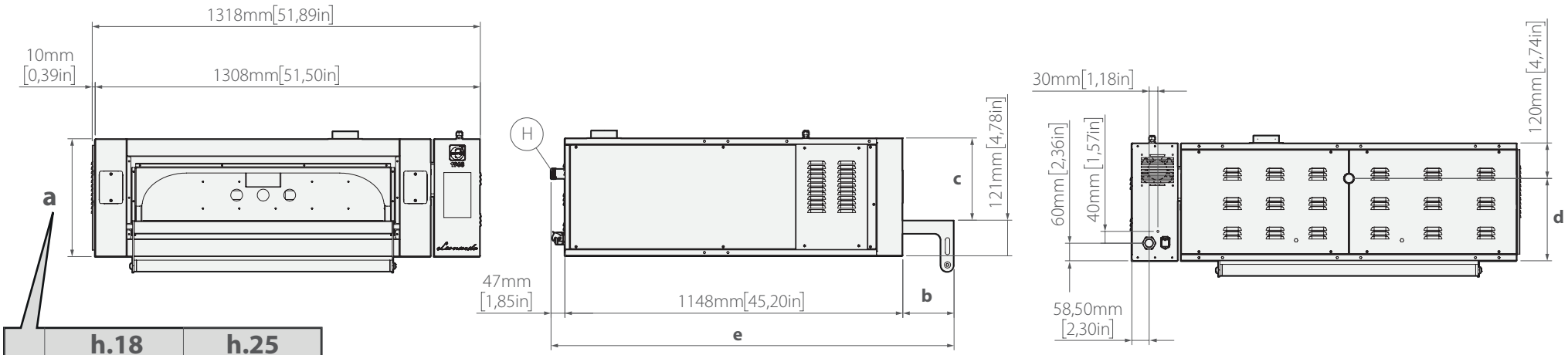

	h.18	h.25
a	400mm [15,77 in.]	470mm [18,52 in.]
b	174mm [6,86 in.]	244mm [9,61 in.]
c	279mm [10,98 in.]	349mm [13,74 in.]
d	280mm [11,02 in.]	350mm [13,78 in.]
e	1369mm [53,89 in.]	1439mm [56,66 in.]
f	92 [3,62 in.]	162mm [6,38 in.]
g	1515,50 [59,67 in.]	1585,50 [62,42 in.]

без парогенератора

с парогенератором

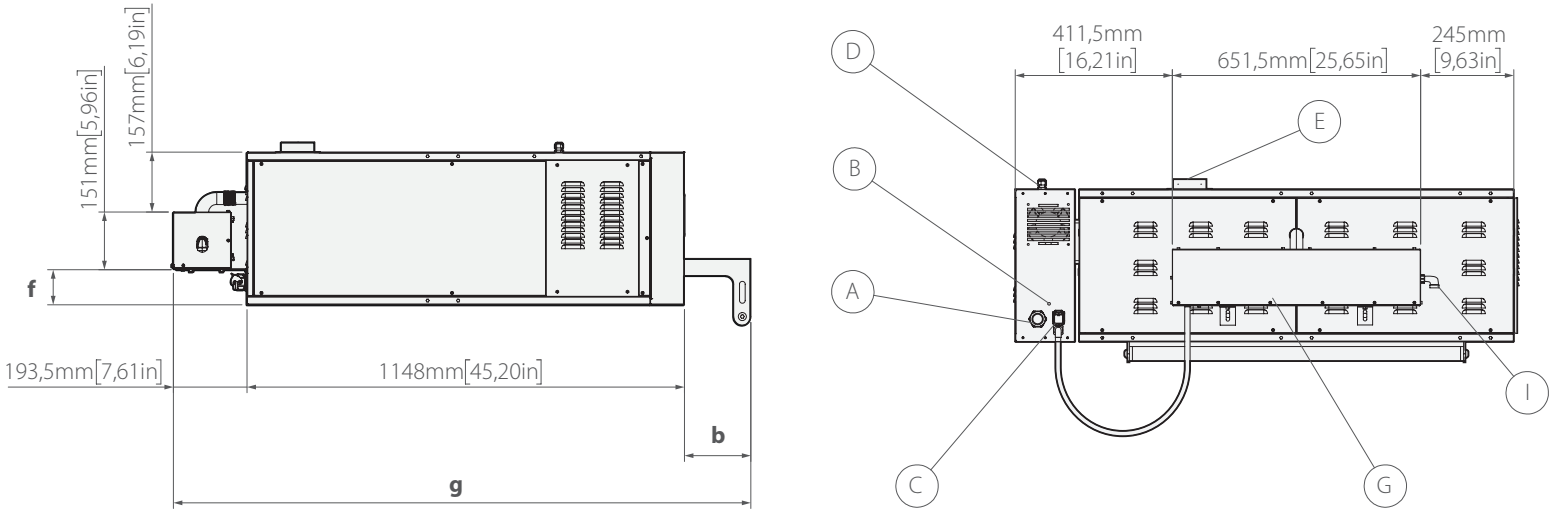

Условные обозначения

- (A) Вход питания
- (B) Равнопотенциальная шина
- (C) Присоединение парогенератора
- (D) Вход питания вытяжки
- (E) Выпуск дыма из печи
- (F) Точки подъема печи
- (G) Парогенератор
- (H) Труба подсоединения парогенератора
- (I) Подсоединение водопровода к парогенератору

ГАБАРИТЫ ДУХОВОЙ КАМЕРЫ

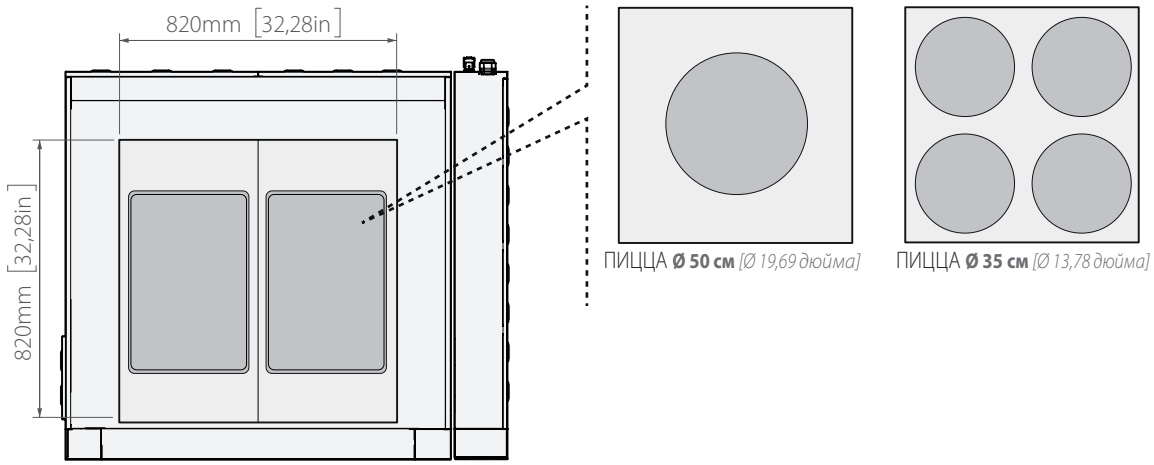

ПРОТИВЕНЬ **60x40 см** *[23,62x15,75 дюйма]*

	Ø ПИЦЦ	ЧАСОВАЯ ВЫРАБОТКА LN2T/1TS	ЧАСОВАЯ ВЫРАБОТКА LN2T/1TSH
●	**Ø 35 см** *[Ø 13,78 дюйма]*	32 пиццы	28 пицц
●	**Ø 50 см** *[Ø 19,69 дюйма]*	10 пицц	9 пицц
▭	**60x40 см** *[23,62x15,75 дюйма]*	12 пицц	12 пицц

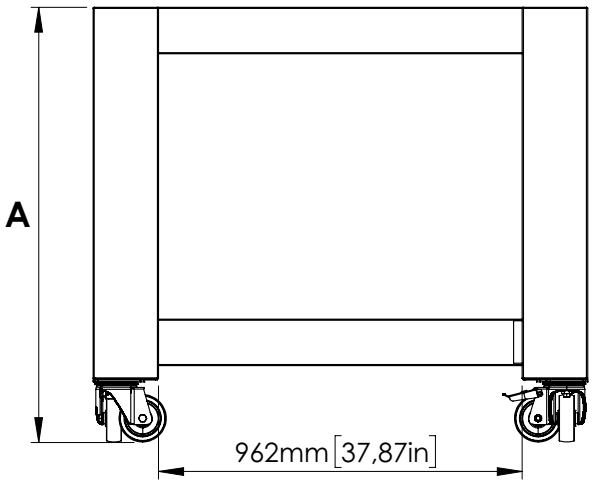

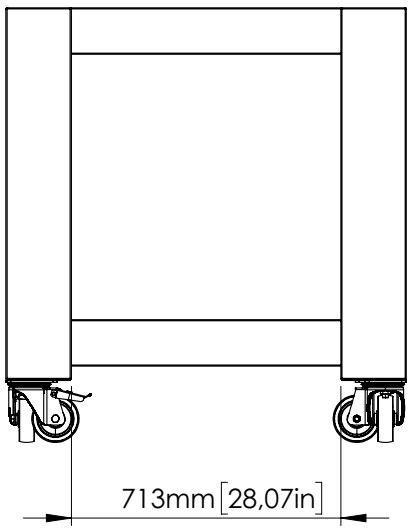

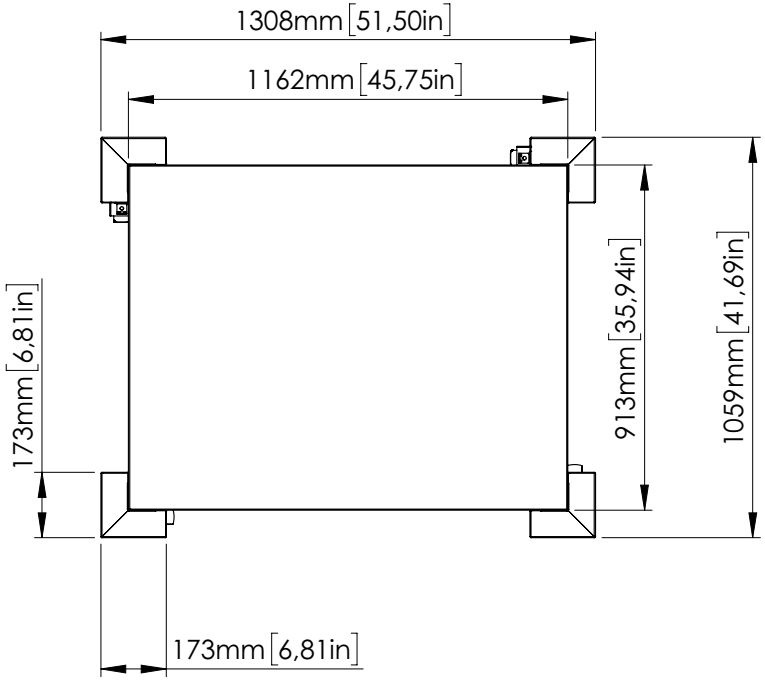

	mm	inch
A	450	17,72
	530	20,87
	610	24
	690	27,17
	770	30,32
	850	33,47
	930	36,62
	1010	39,77
	1090	43
	1170	46

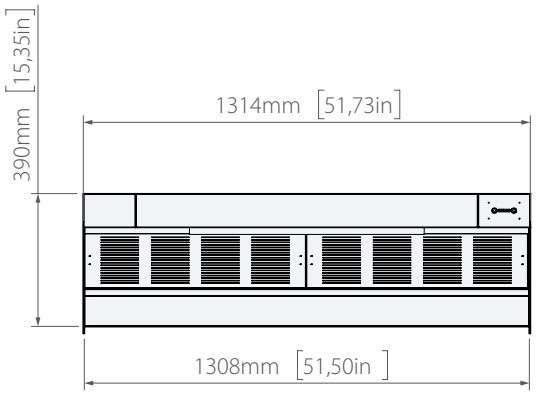

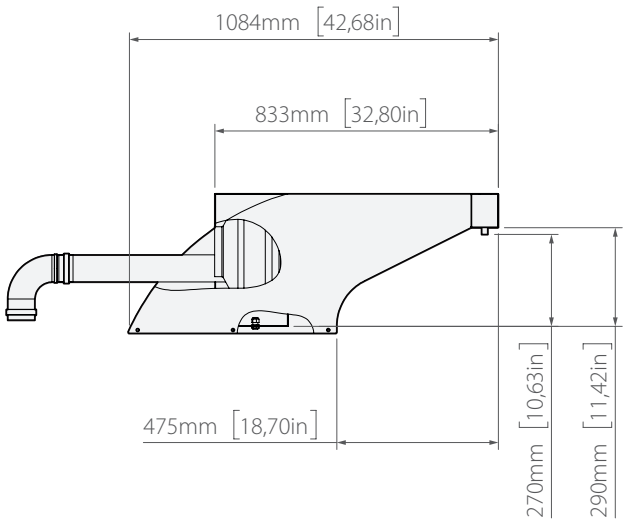

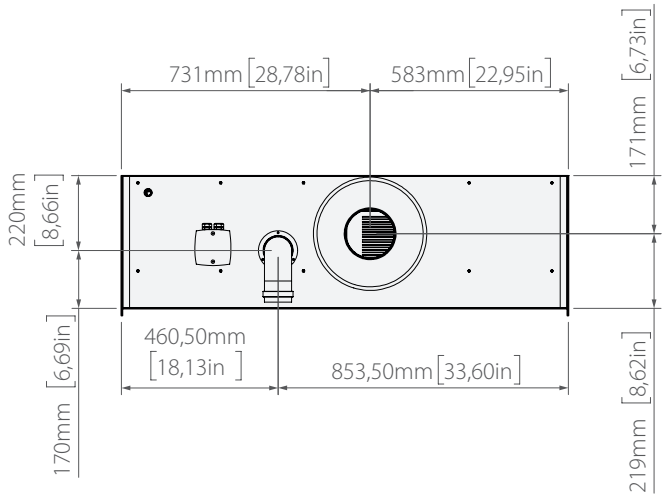

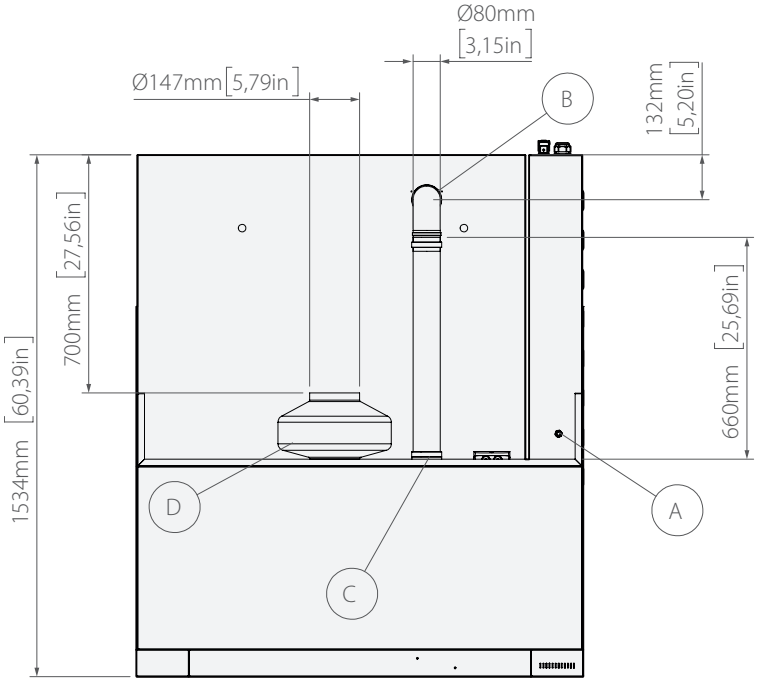

Условные обозначения

(A) Вход питания
(B) Выпуск дымов из печей
(C) Вход дымов в вытяжку
(D) Вытяжной вентилятор

модель		без двигателя	с двигателем
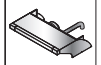	*KLN2T*	*39 кг [85,9 фунта]*	*44 кг [97 фунтов]*
	KLN2T	*1411x 1361x605 мм [55,55x53,58x23,82 дюйма] 69 кг [152,1 фунта]*	*1411x 1361x605 мм [55,55x53,58x23,82 дюйма] 74 кг [163,1 фунта]*

Технические характеристики **печи Leonardo 3T**

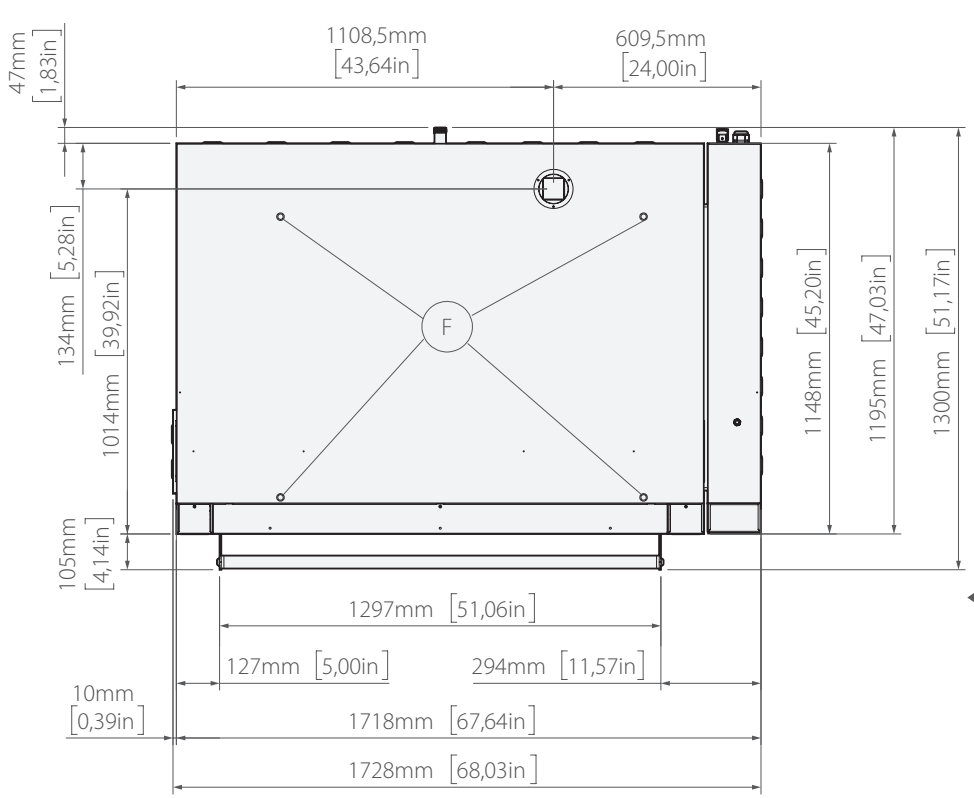

без парогенератора

с парогенератором

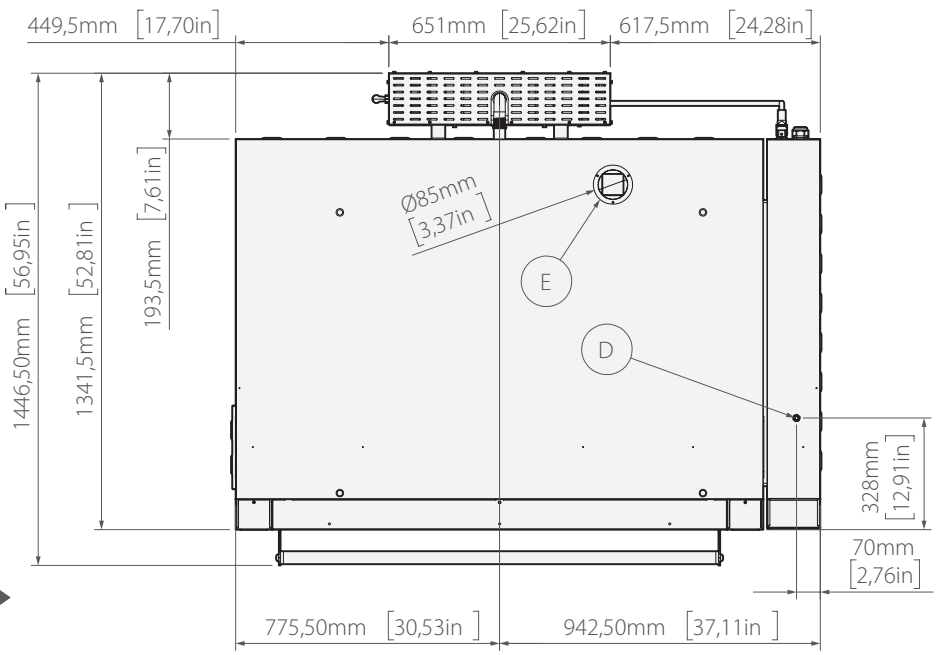

модель		огнеупорная поверхность	рустованная поверхность
	LN3T/1TS h.18	*247 кг [544 фунта]*	*226 кг [498 фунтов]*
	LN3T/1TSH h.25	*262 кг [577 фунтов]*	*241 кг [531 фунт]*

модель		огнеупорная поверхность	рустованная поверхность
	LN3T/1TS h.18	*1821x1361x605 мм [71.69x53.58x 23.82 дюйма]*	
		287 кг [632 фунта]	*266 кг [586 фунтов]*
	LN3T/1TSH h.25	*1821x1361x675 мм [71,69x53,58x 26,57 дюйма]*	
		302 кг [665 фунтов]	*281 кг [619 фунтов]*

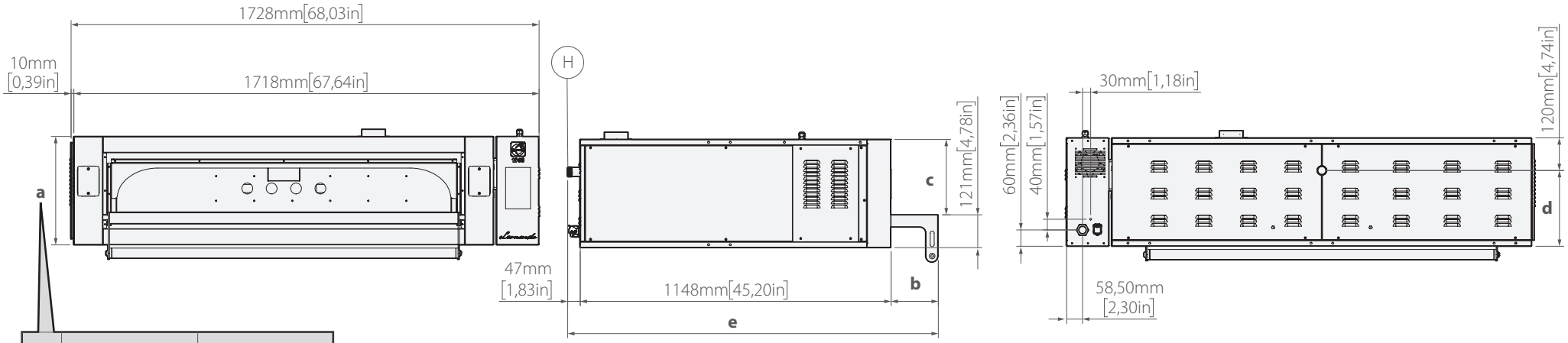

	h.18	h.25
a	400mm [15,77 in.]	470mm [18,52 in.]
b	174mm [6,86 in.]	244mm [9,61 in.]
c	279mm [10,98 in.]	349mm [13,74 in.]
d	280mm [11,02 in.]	350mm [13,78 in.]
e	1369mm [53,89 in.]	1439mm [56,66 in.]
f	92mm [3,62 in.]	162mm [6,38 in.]
g	1515,50mm [59,67 in.]	1585,50mm [62,42 in.]

без парогенератора

с парогенератором

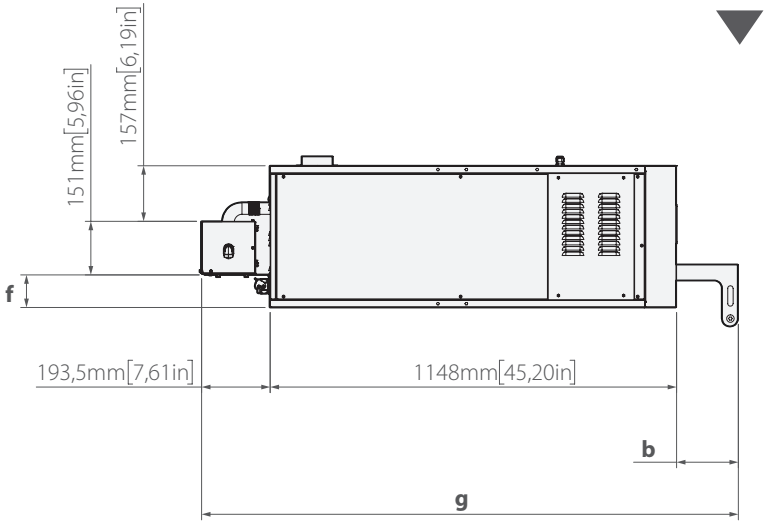

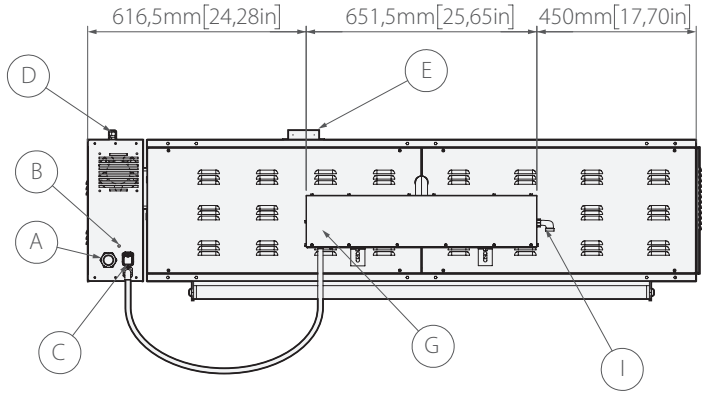

Условные обозначения

- (A) Вход питания
- (B) Равнопотенциальная шина
- (C) Присоединение парогенератора
- (D) Вход питания вытяжки
- (E) Выпуск дыма из печи
- (F) Точки подъема печи
- (G) Парогенератор
- (H) Труба подсоединения парогенератора
- (I) Подсоединение водопровода к парогенератору

ГАБАРИТЫ ДУХОВОЙ КАМЕРЫ

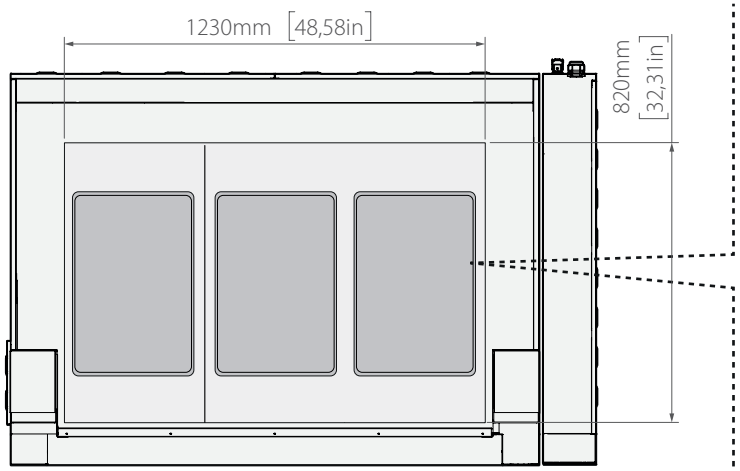

ПРОТИВЕНЬ **60x40 см** *[23,62x15,75 дюйма]*

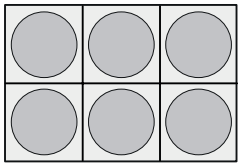

ПИЦЦА **Ø 35 см**
[Ø 13,78 дюйма]

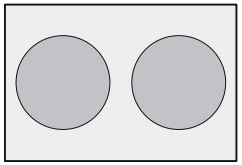

ПИЦЦА **Ø 50 см**
[Ø 19,69 дюйма]

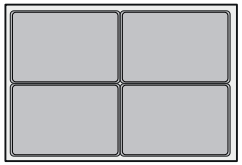

ПРОТИВЕНЬ **60x40 см**
[23,62x15,75 дюйма]

	Ø ПИЦЦ	ЧАСОВАЯ ВЫРАБОТКА LN3T/1TS	ЧАСОВАЯ ВЫРАБОТКА LN3T/1TSH
	Ø 35 см *[Ø 13,78 дюйма]*	60 пицц	54 пиццы
	Ø 50 см *[Ø 19,69 дюйма]*	20 пицц	18 пицц
	60x40 см *[23,62x15,75 дюйма]*	18-24 пиццы	18-24 пиццы

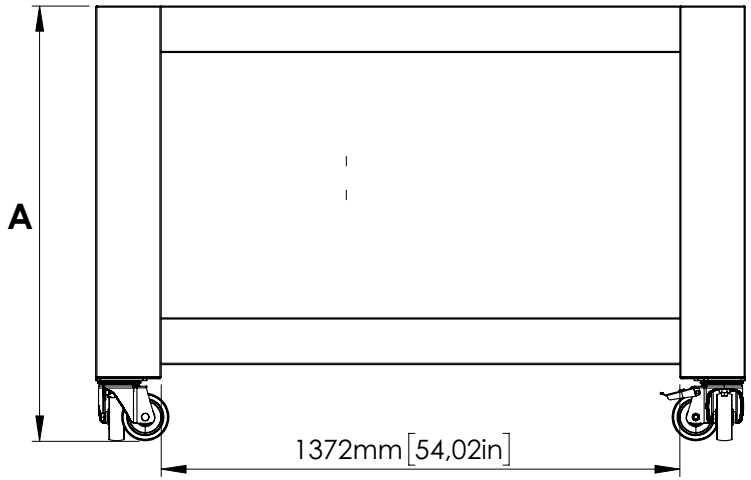

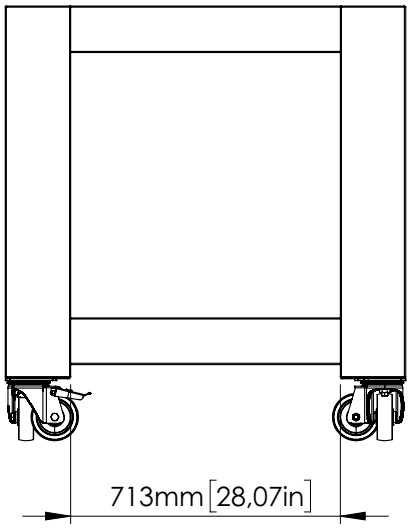

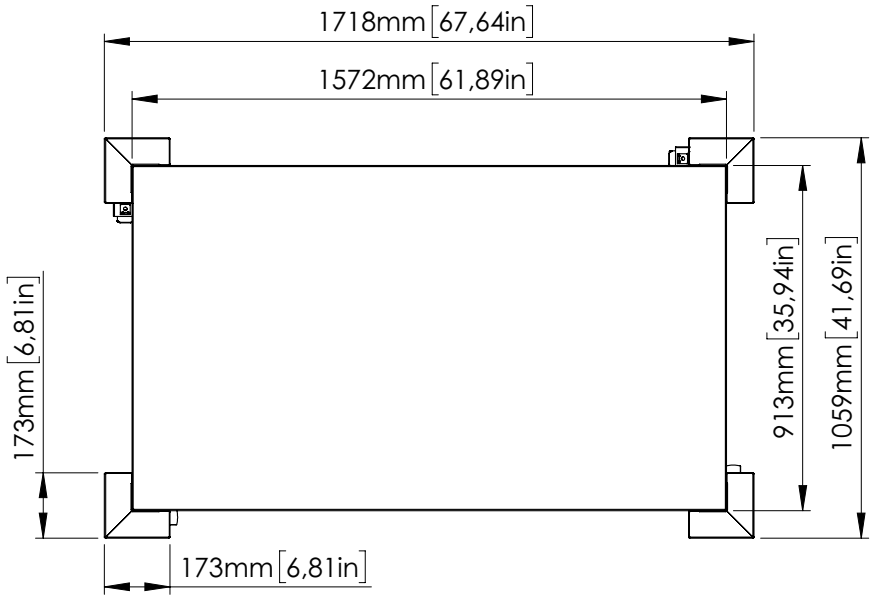

	mm	inch
A	450	17,72
	530	20,87
	610	24
	690	27,17
	770	30,32
	850	33,47
	930	36,62
	1010	39,77
	1090	43
	1170	46

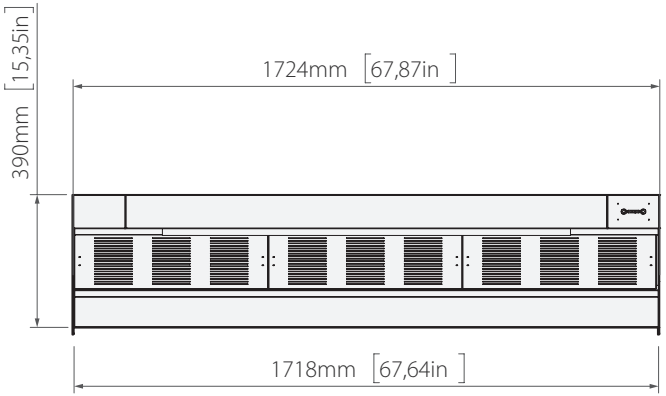

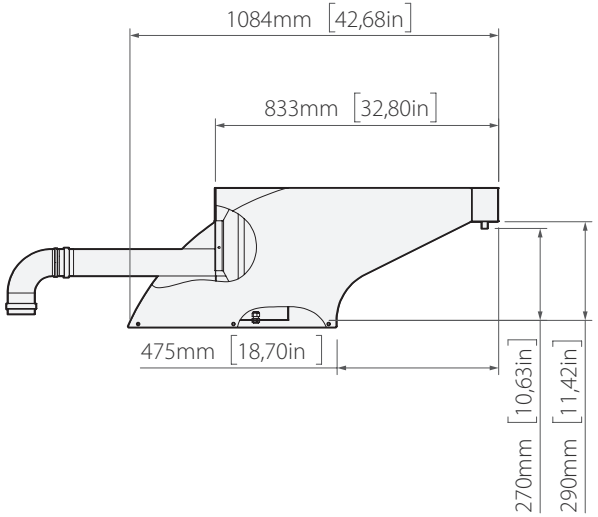

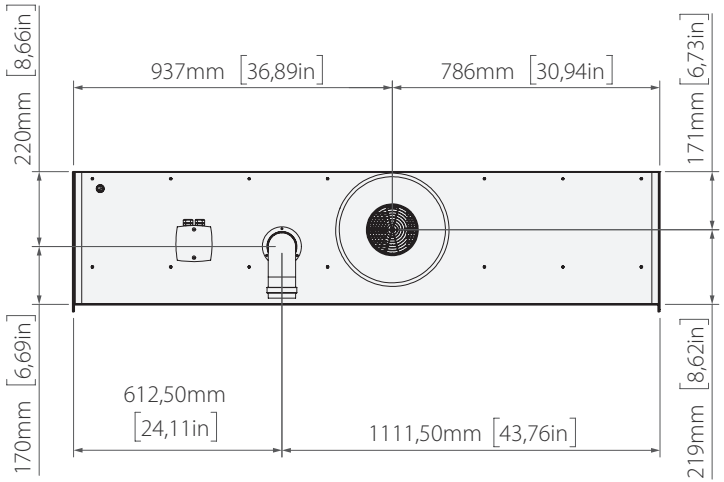

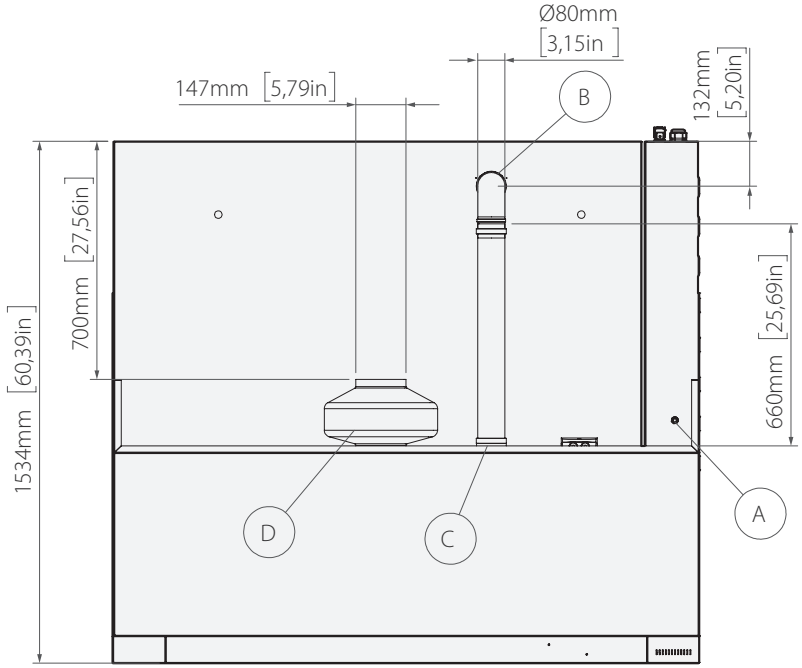

Условные обозначения

- (A) Вход питания
- (B) Выпуск дымов из печей
- (C) Вход дымов в вытяжку
- (D) Вытяжной вентилятор

модель		без двигателя	с двигателем
	KLN3T	*47 кг [103,6 фунта]*	*52 кг [114,6 фунта]*
	KLN3T	*1821x 1361x605 мм [71,69x53,58x23,82 дюйма] 78 кг [172 фунта]*	*1821x1361x605мм [71,69x53,58x23,82 дюйма] 83 кг [183 фунта]*

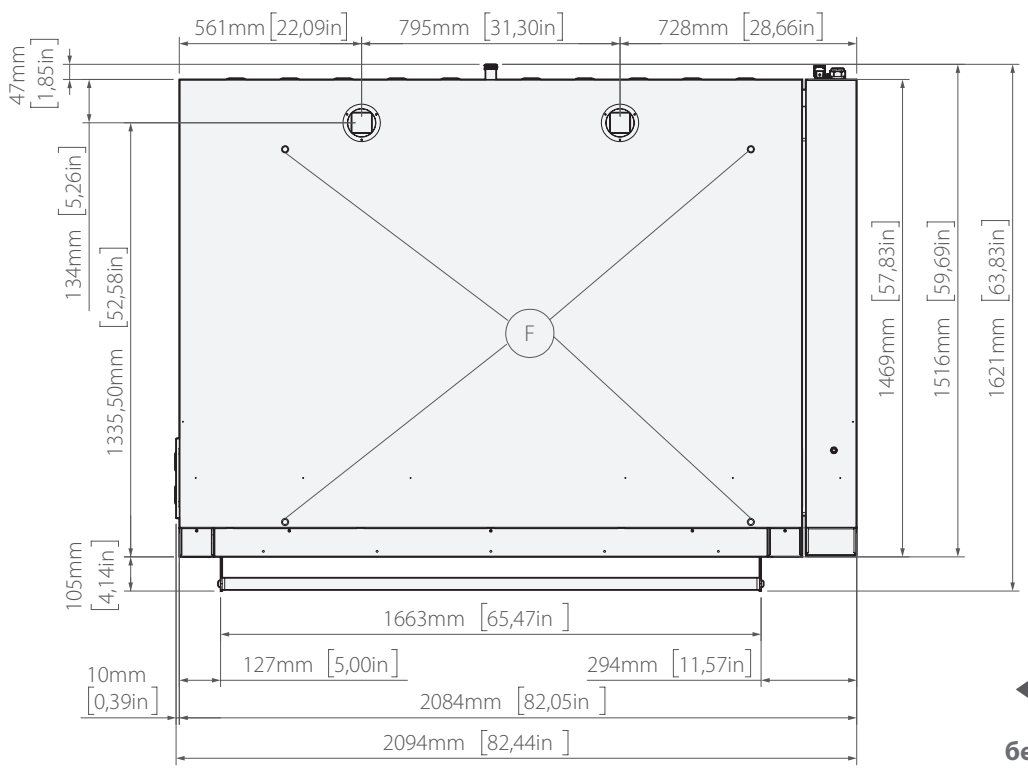

без парогенератора

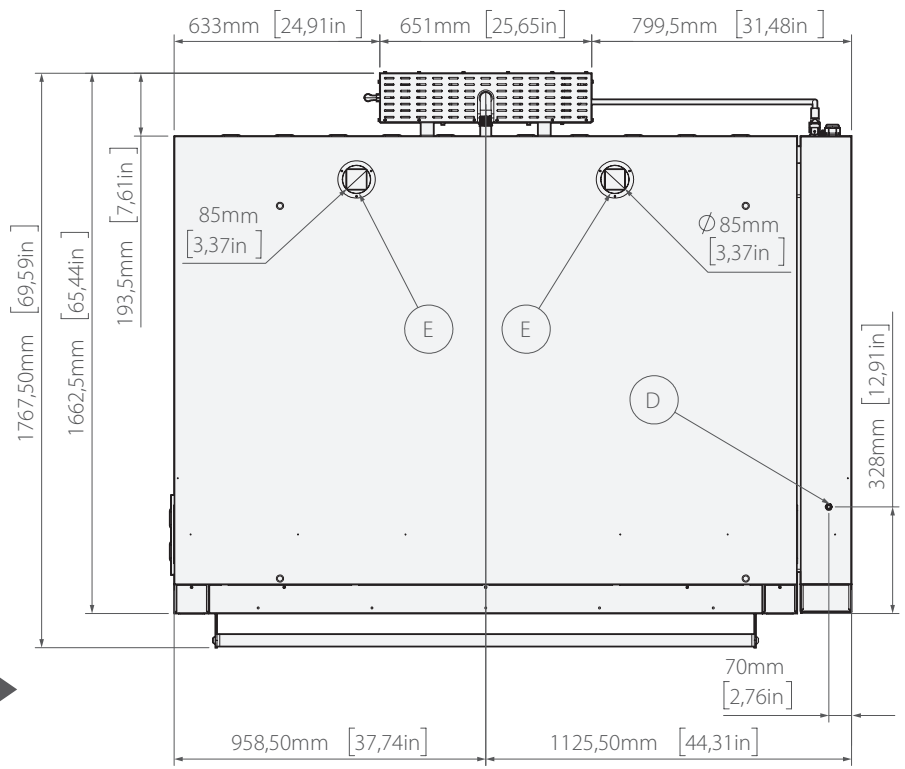

с парогенератором

модель	огнеупорная поверхность	рустованная поверхность
LN650/1TS	387 кг [853 фунта]	347 кг [765 фунтов]

модель	огнеупорная поверхность	рустованная поверхность
LN650/1TS	2187x1682x605мм [86.1x66.22x23.82 дюйма]	
	448 кг [987 фунтов]	408 кг [899 фунтов]

650

Технические характеристики **печи Leonardo 650**

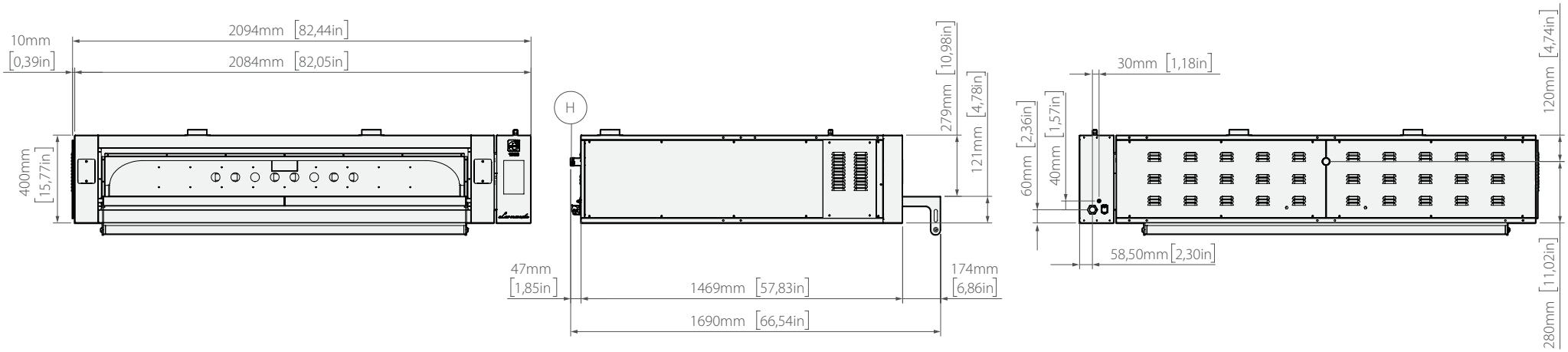

без парогенератора

с парогенератором

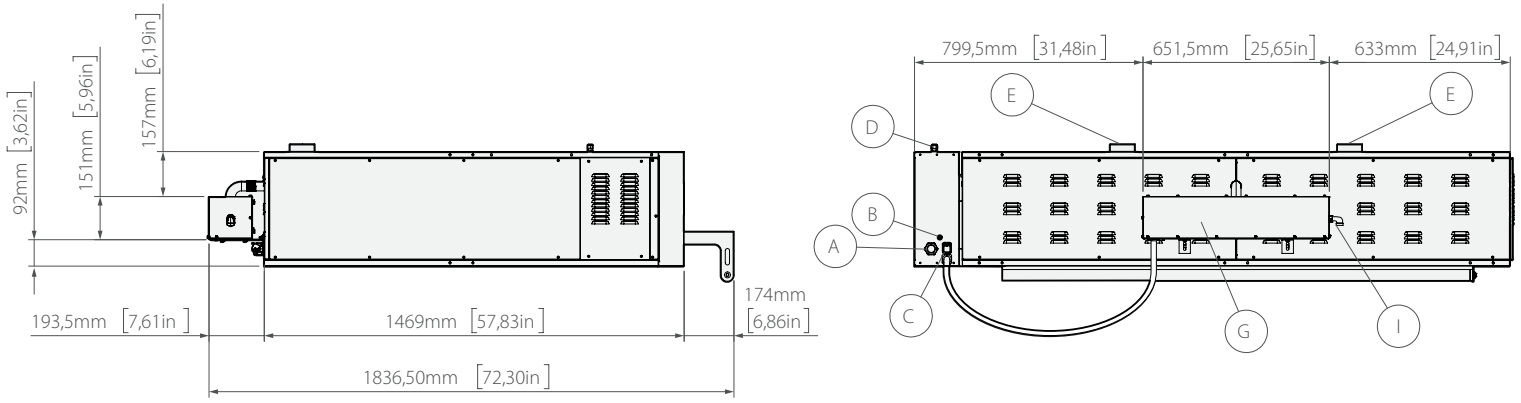

Условные обозначения

- (A) Вход питания
- (B) Равнопотенциальная шина
- (C) Присоединение парогенератора
- (D) Вход питания вытяжки
- (E) Выпуск дыма из печи
- (F) Точки подъема печи
- (G) Парогенератор
- (H) Труба подсоединения парогенератора
- (I) Подсоединение водопровода к парогенератору

ГАБАРИТЫ ДУХОВОЙ КАМЕРЫ

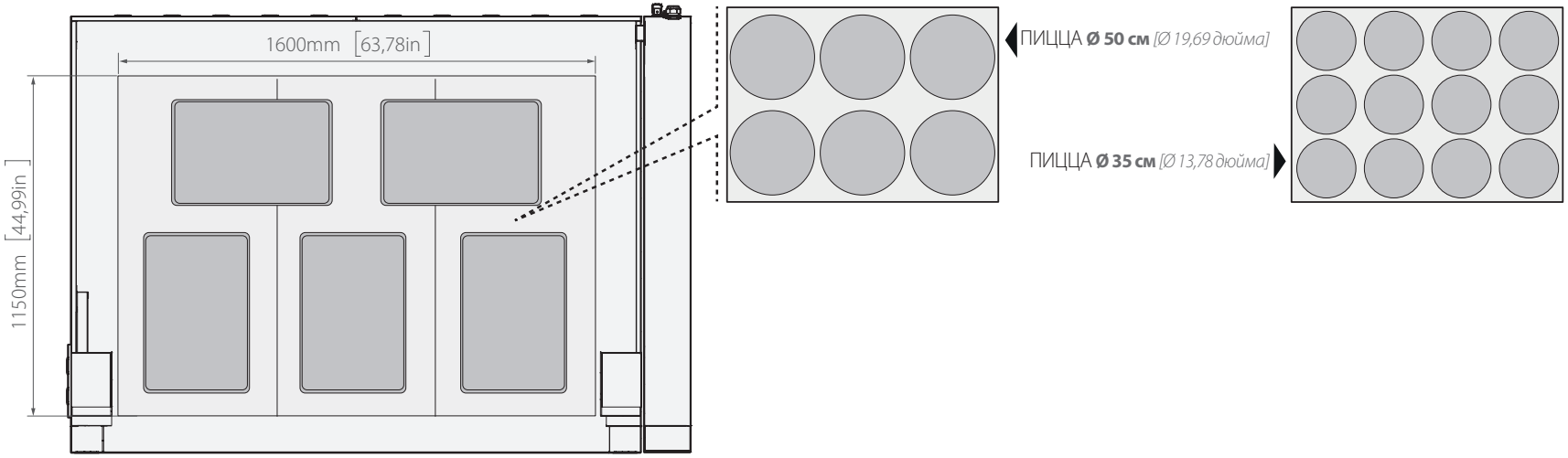

ПРОТИВЕНЬ **60x40 см** *[23,62x15,75 дюйма]*

	Ø ПИЦЦ	ЧАСОВАЯ ВЫРАБОТКА LN650/1TS
○	**Ø 35 см** *[Ø 13,78 дюйма]*	120 пицц
○	**Ø 50 см** *[Ø 19,69 дюйма]*	60 пицц
▭	**60x40 см** *[23,62x15,75 дюйма]*	30 пицц

650

Технические характеристики **опоры Leonardo 650**

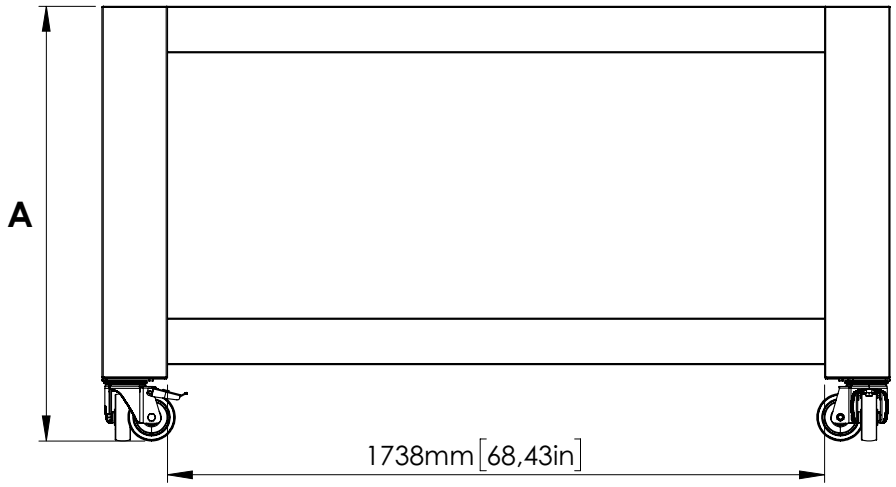

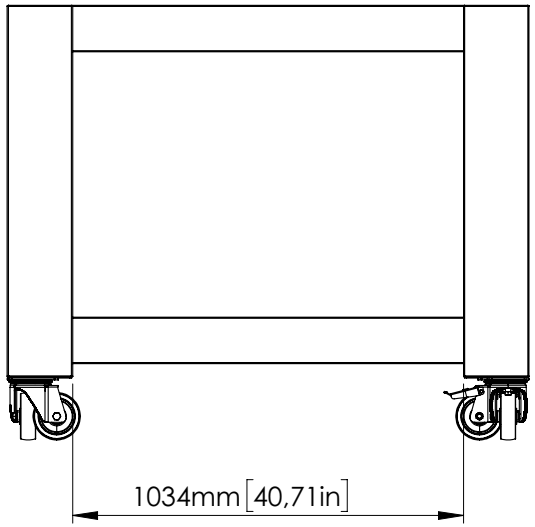

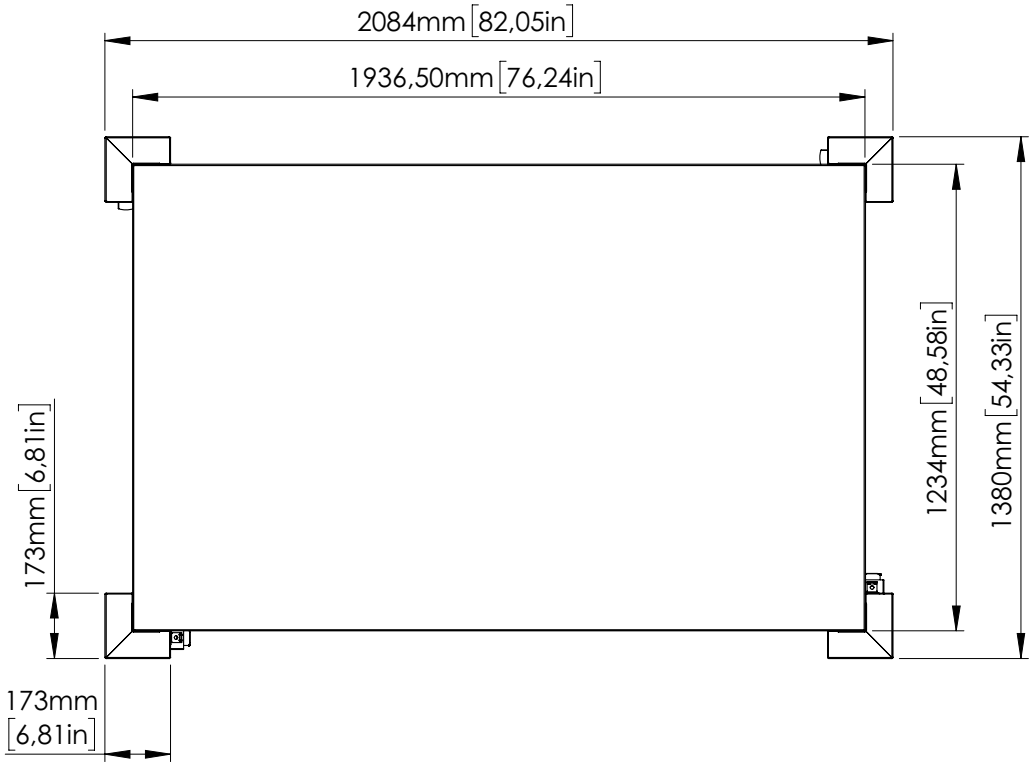

	mm	inch
A	450	17,72
	530	20,87
	610	24
	690	27,17
	770	30,32
	850	33,47
	930	36,62
	1010	39,77
	1090	43
	1170	46

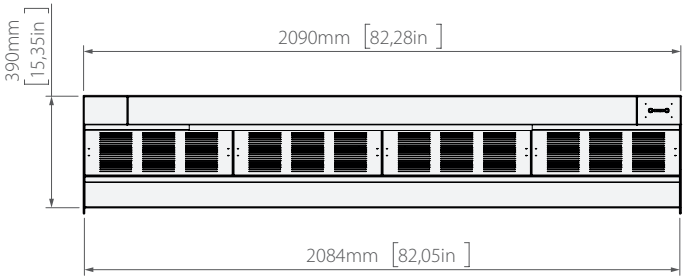

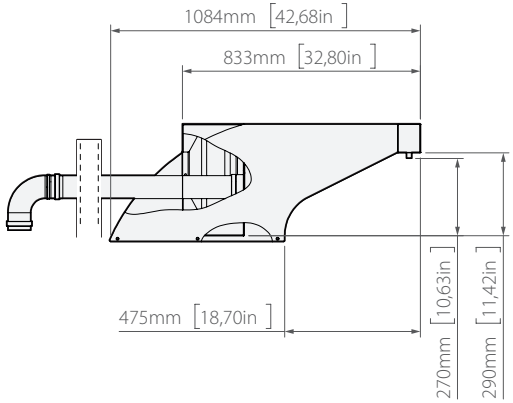

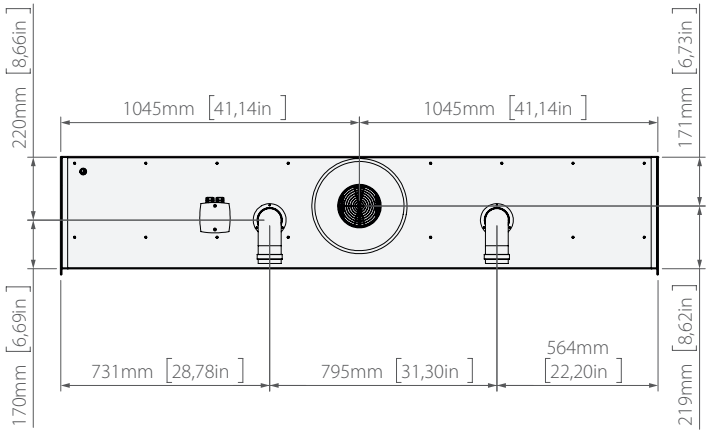

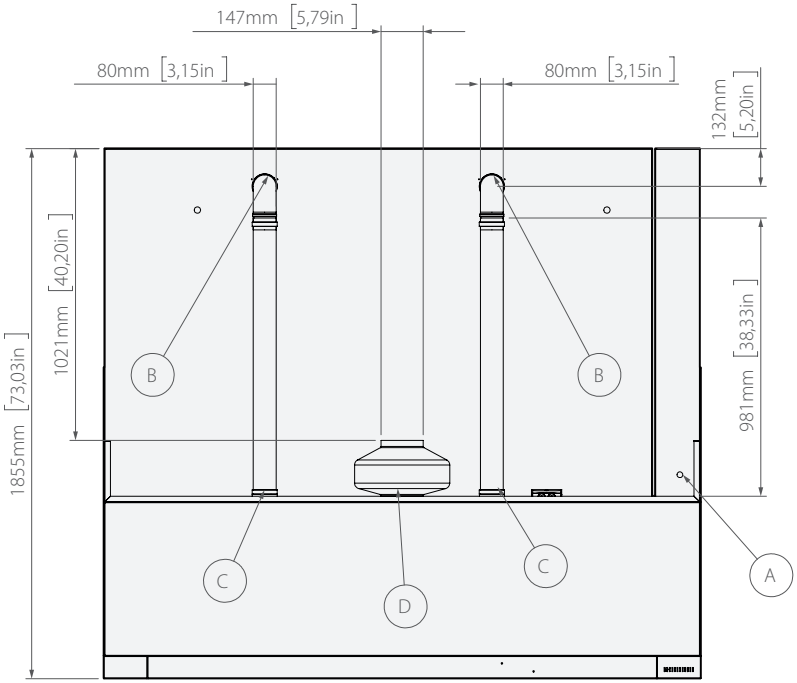

Условные обозначения

(A) Вход питания
(B) Выпуск дымов из печей
(C) Вход дымов в вытяжку
(D) Вытяжной вентилятор

	модель	без двигателя	с двигателем
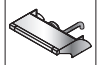	*KLN650*	*54 кг [119 фунтов]*	*59 кг [130 фунтов]*
	KLN650	*2187x1682x605мм [86,1x66,2x23,82 дюйма] 91 кг [200,6 фунта]*	*1821x1361x605мм [71,69x53,58x23,82 дюйма] 96 кг [211,6 фунта]*

Предупреждения по безопасности

- Перед установкой оборудования внимательно прочитать данную брошюру и бережно хранить ее в месте, доступном для любых обращений со стороны операторов в будущем.
- Кроме того, руководство всегда должно прилагаться к изделию на всем протяжении его срока службы, в том числе в случае передачи другому владельцу.
- Перед перемещением и установкой оборудования убедиться в пригодности помещения, в котором оно будет установлено, и проверить, что системы соответствуют нормам, действующим в стране эксплуатации, и данным, указанным на паспортной табличке.
- Все операции по установке, монтажу и экстренному техническому обслуживанию должны выполняться исключительно квалифицированным персоналом, уполномоченным Изготовителем, в соответствии с нормами, действующими в стране эксплуатации, и с соблюдением норм, касающихся машинного оборудования и безопасности на рабочем месте.
- Это оборудование предназначено для использования на предприятиях торговли, например, на кухнях ресторанов, в столовых, кухнях больниц и таких магазинах, как булочные, мясные лавки и пр., но не для непрерывного массового производства продуктов питания. Эксплуатация в целях, отличных от указанной, считается неправильной, потенциально опасной для людей и животных, и может привести к необратимым повреждениям оборудования. Неправильная эксплуатация оборудования влечет за собой аннулирование гарантии
- Перед выполнением любых работ планового/экстренного техобслуживания, замены компонентов или очистки отсоединить оборудование от электросети.
- Работы, несанкционированные вмешательства или специально не разрешенные модификации, не соответствующие указаниям данного руководства, могут вызывать повреждения, травмы или несчастные случаи со смертельным исходом и влекут за собой аннулирование гарантии.
- Запрещается устанавливать печь в помещениях с риском взрыва.
- Установка или техобслуживание без соблюдения указаний, приведенных в данной брошюре, могут вызывать повреждения, травмы или несчастные случаи со смертельным исходом.
- При сборке оборудования лицам, не участвующим в монтаже, не разрешается проходить или находиться рядом с зоной работ.
- Паспортная табличка содержит важные технические сведения. Они необходимы в случае запроса на техобслуживание или ремонт оборудования, поэтому рекомендуется не снимать, не повреждать и не вносить в нее изменений.
- Несоблюдение указанных норм может привести к повреждениям и травмам, в том числе со смертельным исходом, к аннулированию гарантии и освобождает Изготовителя от всякой ответственности.
- ВНИМАНИЕ – Для снижения пожароопасности оборудование должно устанавливаться исключительно в негорючих средах, без наличия горючих материалов в пределах ок. 46 см (18 дюймов) от боковых частей, передней и задней части оборудования и ок. 102 см (40 дюймов) над ним. Оборудование должно устанавливаться на поверхности негорючих конструкций с негорючими полами и отделкой и без горючих материалов в контакте с нижней стороной или на негорючие плиты или своды без контакта с горючим материалом с нижней стороны. Эта конструкция, в любом случае, должна выступать за пределы оборудования минимум на 31 см (12 дюймов) со всех сторон.

Символы, используемые в руководстве и на установленных на оборудовании табличках

Указывает, что при выполнении операции, описанной в отмеченном этим символом параграфе, требуется осторожность. Кроме того, этот символ указывает, что во избежание нежелательных и опасных последствий работник должен действовать максимально осознанно.

Указывает, что обозначенные этим символом поверхности могут быть горячими, поэтому прикасаться к ним следует с осторожностью.

Опасное напряжение

Взрывоопасность

См. главу, в которой подробно рассмотрена данная тематика.

Рекомендация Изготовителя

Предупреждение Изготовителя

Указывает, что перед монтажом, эксплуатацией и техобслуживанием оборудования необходимо внимательно прочитать параграф, обозначенный этим символом.

Компания отказывается от какой бы то ни было ответственности в отношении возможных опечаток или ошибок набора, оставляя за собой право на внесение любых необходимых изменений без уведомления.
Частичное воспроизведение без разрешения Изготовителя запрещено. Представленные размеры ориентировочны и не имеют обязательной силы.
Исходным языком документа является итальянский: Изготовитель не несет ответственности за возможные ошибки перевода/интерпретации и опечатки.

Предварительные работы

Рис.5.

Осторожно снять защитную пленку.
При обнаружении остатков клея на поверхностях осторожно удалить их мыльной водой, не используя коррозийные, абразивные средства, острые или режущие инструменты.

Проверить, что все образующие печь части находятся в хорошем состоянии, без дефектов или поломок, в противном случае обратиться к Дилеру за указаниями для последующих действий.

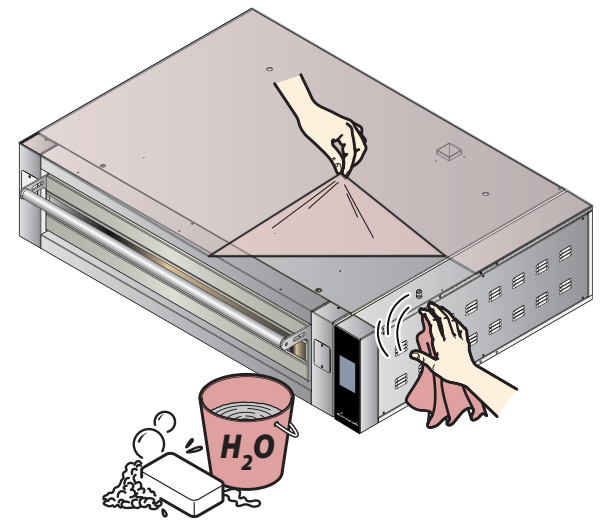

Рис.5.

Утилизация упаковки

перед началом установки печи выполнить утилизацию упаковки согласно предусмотренному нормами, действующими в стране монтажа оборудования.

Внимание, опасность удушения! Упаковка, оставленная без присмотра, может представлять опасность для детей и животных.

Внимание, опасность препятствия! Упаковка, оставленная без присмотра, может создать препятствие для перемещения транспортных средств и монтажников при операциях сборки и монтажа.

Транспортировка и позиционирование печи на предусмотренное основание

Рис.6.

Воспользоваться средствами индивидуальной защиты и транспортировать оборудование в место установки. Использовать подходящее по грузоподъемности средство: при транспортировке оборудования лицам, не участвующим в монтаже, не разрешается проходить или находиться рядом с зоной работ. Во время транспортировки быть особо внимательными при переносе через двери и (или) проемы. Для подъема оборудования обязательно устанавливать предусмотренные 4 **рым-болта** (находятся внутри камеры печи) и использовать **раму** для крепления к ним. Рама не поставляется Изготовителем и должна предоставляться монтажником. Рама должна быть изготовлена из материала с размерами и толщиной, позволяющими поднимать оборудование в безопасности, без риска нанесения травм персоналу и повреждений оборудования.

Категорически воспрещается поднимать и перемещать оборудование за одну точку зацепления, так как это приведет к серьезным повреждениям конструкции оборудования.

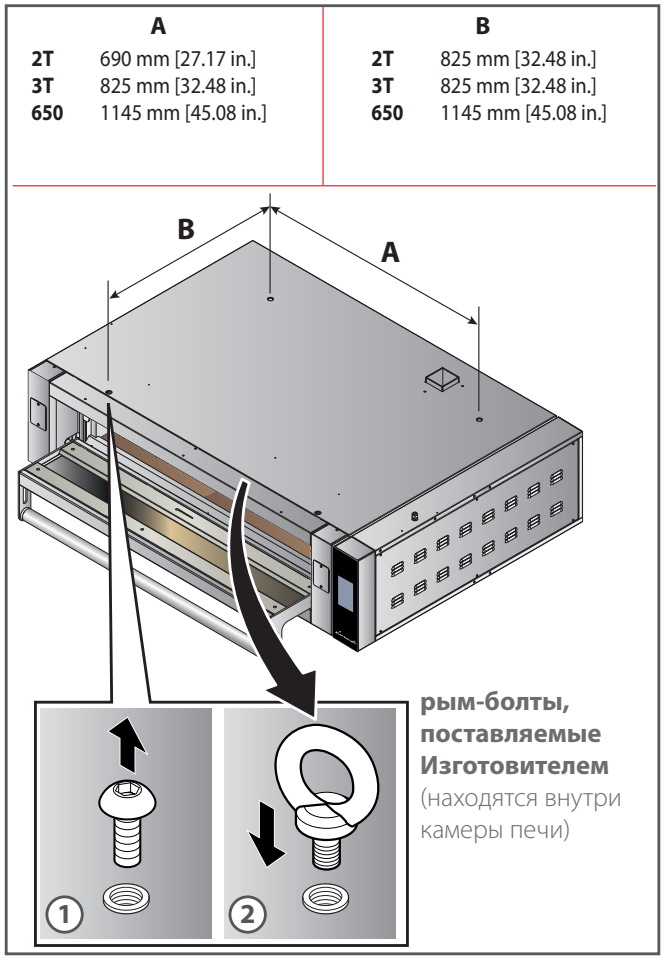

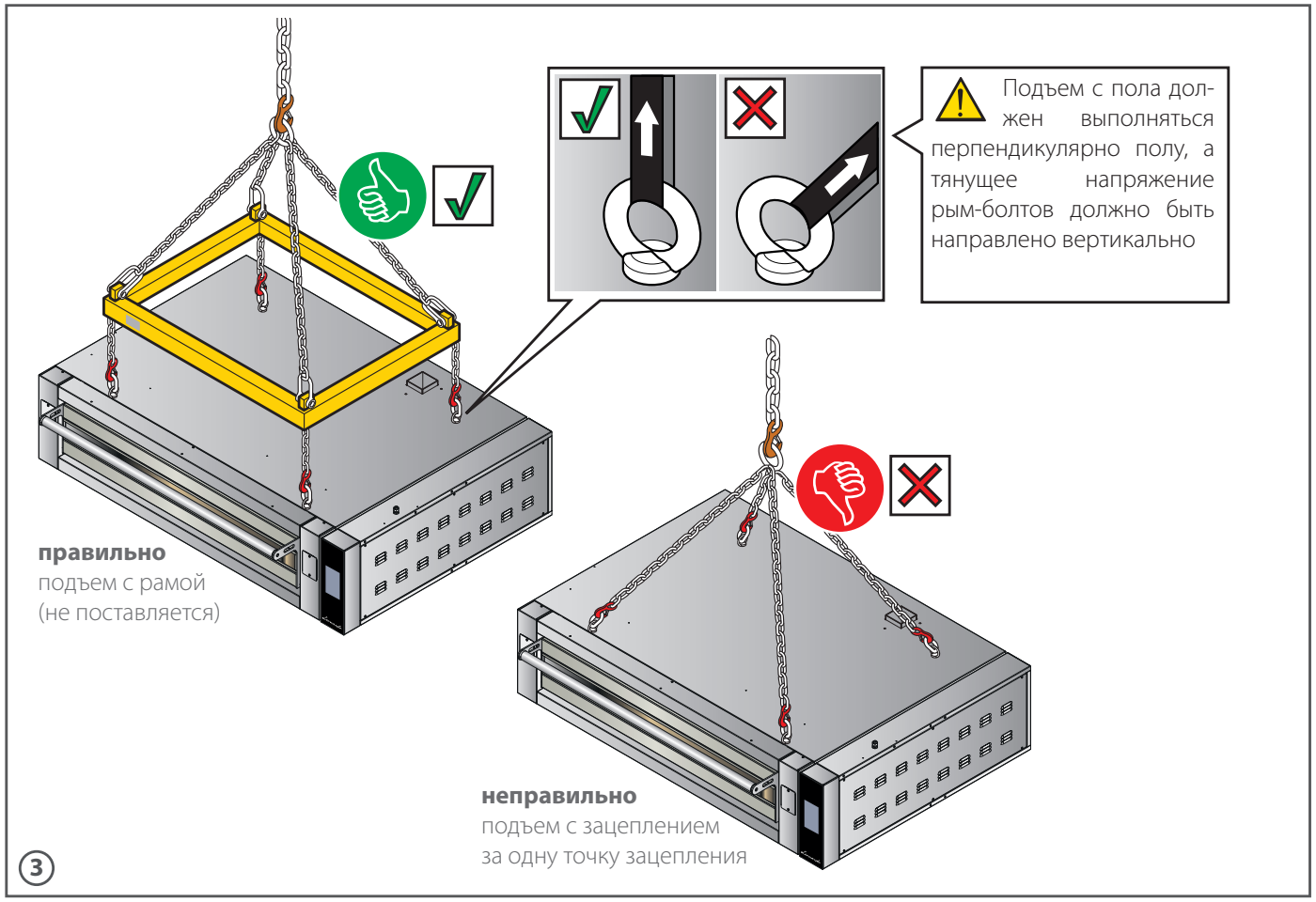

Рис.6.

Рис.7.

Поставить оборудование на предусмотренное основание. Оно должно быть:

- изготовлено из не воспламеняющегося и не чувствительного к теплу материала;
- идеально ровным;
- устойчивым;
- выдерживать массу оборудования и всех его комплектующих (см. таблицу ниже).

Модель			огнеупорная поверхность	рустованная поверхность
LN	**2**	T/1TS	h. 18	207 кг - 456 фунтов	193 кг - 425 фунтов
LN	**2**	T/1TSH	h. 25	222 кг - 489 фунтов	208 кг - 458 фунтов
LN	**3**	T/1TS	h. 18	247 кг - 544 фунта	226 кг - 498 фунтов
LN	**3**	T/1TSH	h. 25	262 кг - 577 фунтов	241 кг - 531 фунт
LN	**650**	TS	h. 25	387 кг - 853 фунта	347 кг - 765 фунтов

Для обеспечения правильной установки зазор, образующийся между основанием печи и опорной поверхностью, необходимо загерметизировать силиконом, разрешенным к применению в пищевой промышленности и стойким к высоким температурам. Силикон наносится по контуру основания печи с целью предупреждения скопления загрязнений в местах, где невозможно выполнять периодическую очистку ввиду малого пространства для доступа.

По запросу, у Изготовителя имеются в наличии опоры, идеально совместимые с печью.
Для обеспечения их правильного монтажа и крепления к печи руководствоваться прилагаемой к ним брошюрой.

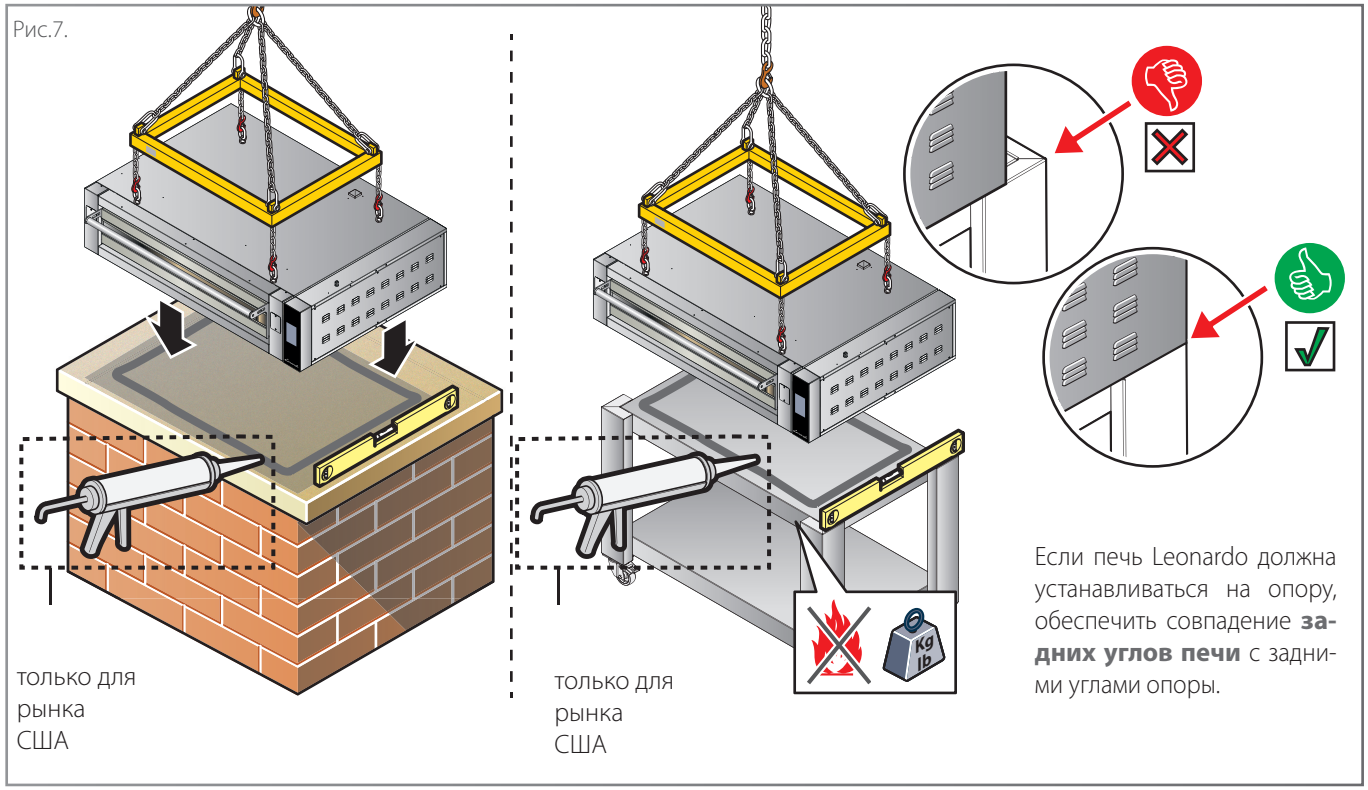

▶ **Рис.8.**

Напоминаем о необходимости проверить соответствие помещений для монтажа и строго соблюдать минимальные расстояния печи от **стен,** другого **оборудования**, **горючих предметов** и **материалов** (см. стр. 4).

После установки печи на предусмотренное основание, если:

A НЕ должны устанавливаться сверху другие печи, выполнить указания, приведенные на рисунке ▶ **Рис.8.**

B сверху первой печи должны устанавливаться другие печи, выполнить указания, приведенные на стр. 27 ▶ **Рис.9.**

C предусматривается установка других печей в более поздний период, когда уже были выполнены подключения к вытяжке, выполнить указания, приведенные на стр. 29 ▶ **Рис.10.**

⚠ Снять рым-болты и поставить на место снятые ранее винты.

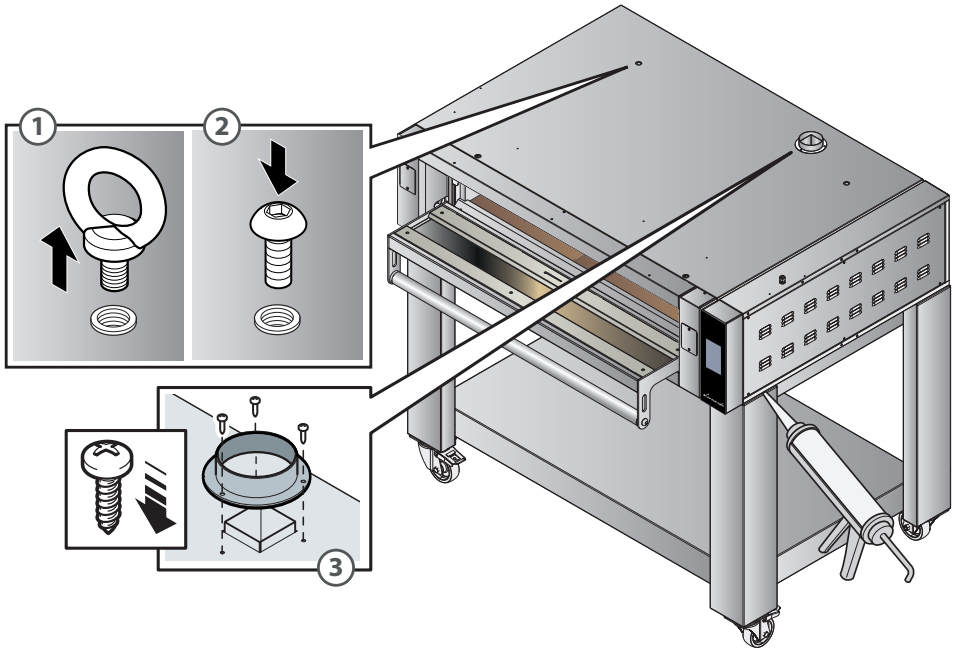

Рис.8.

Установка сверху других печей

Рис.9.

Если требуется установить друг на друга несколько печей, выполнить указания, приведенные на рисунке.
Подъем других печей должен выполняться с соблюдением таких же мер предосторожности и в таком же порядке, что и первой печи.

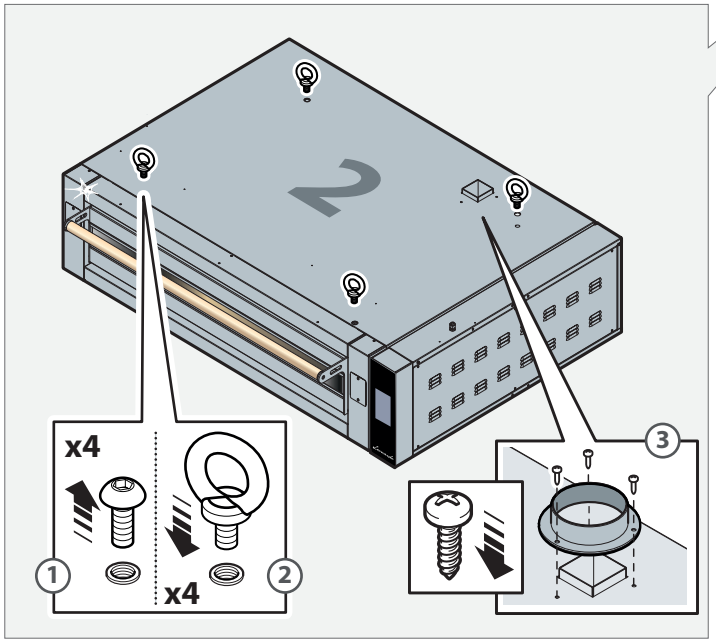

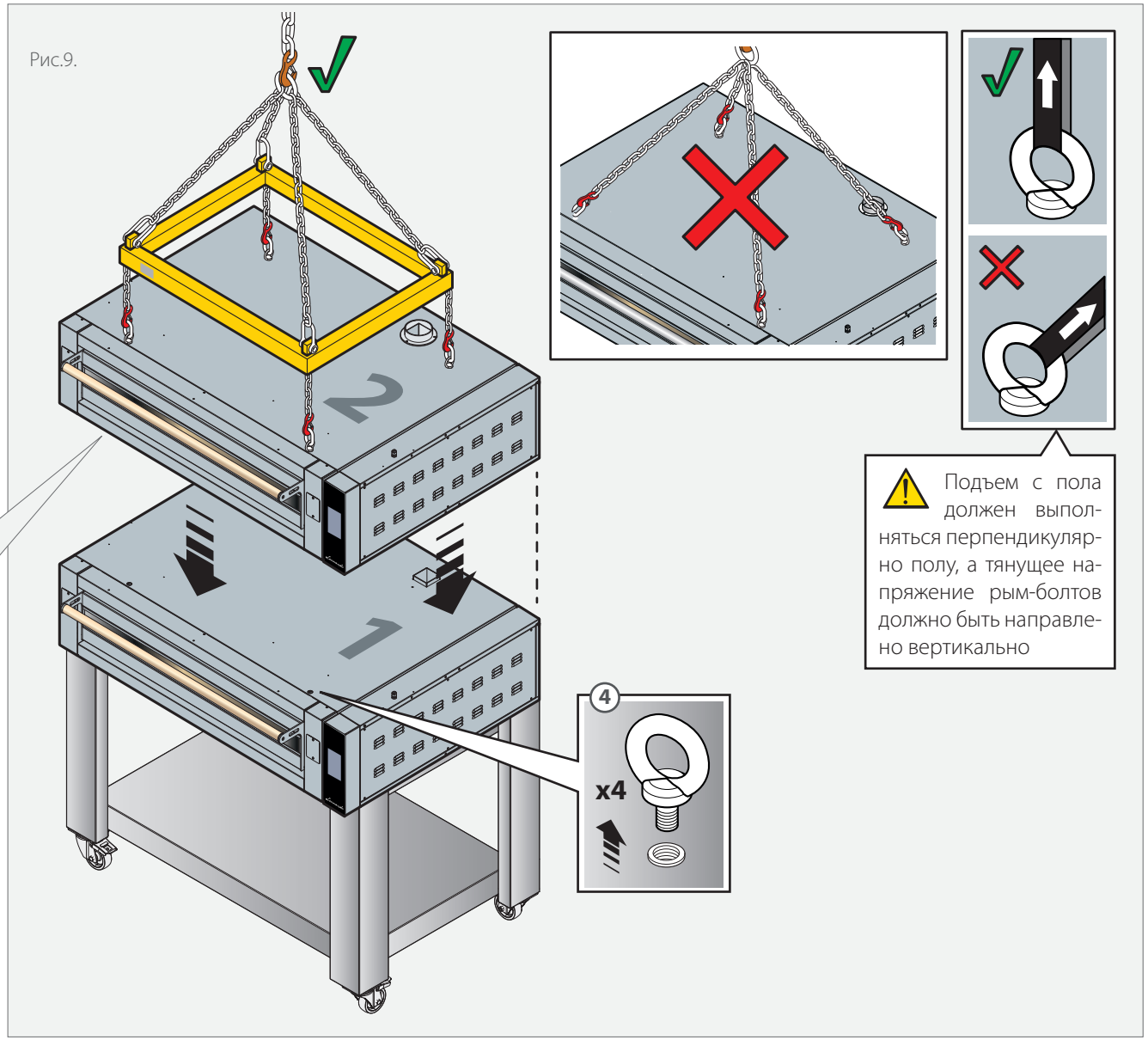

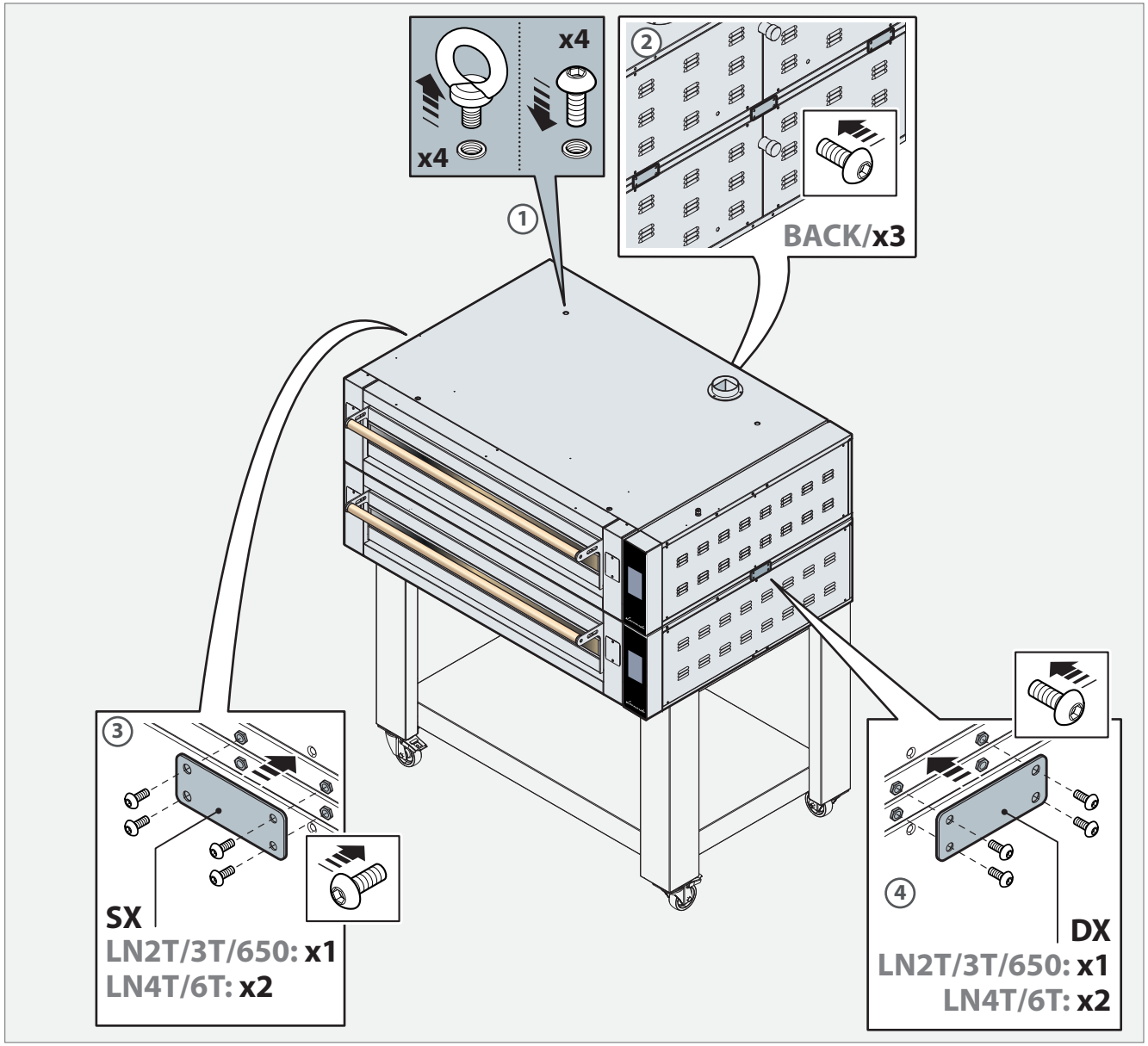
x4
x4
1
2
BACK/x3
3
SX
LN2T/3T/650: x1
LN4T/6T: x2
4
DX
LN2T/3T/650: x1
LN4T/6T: x2

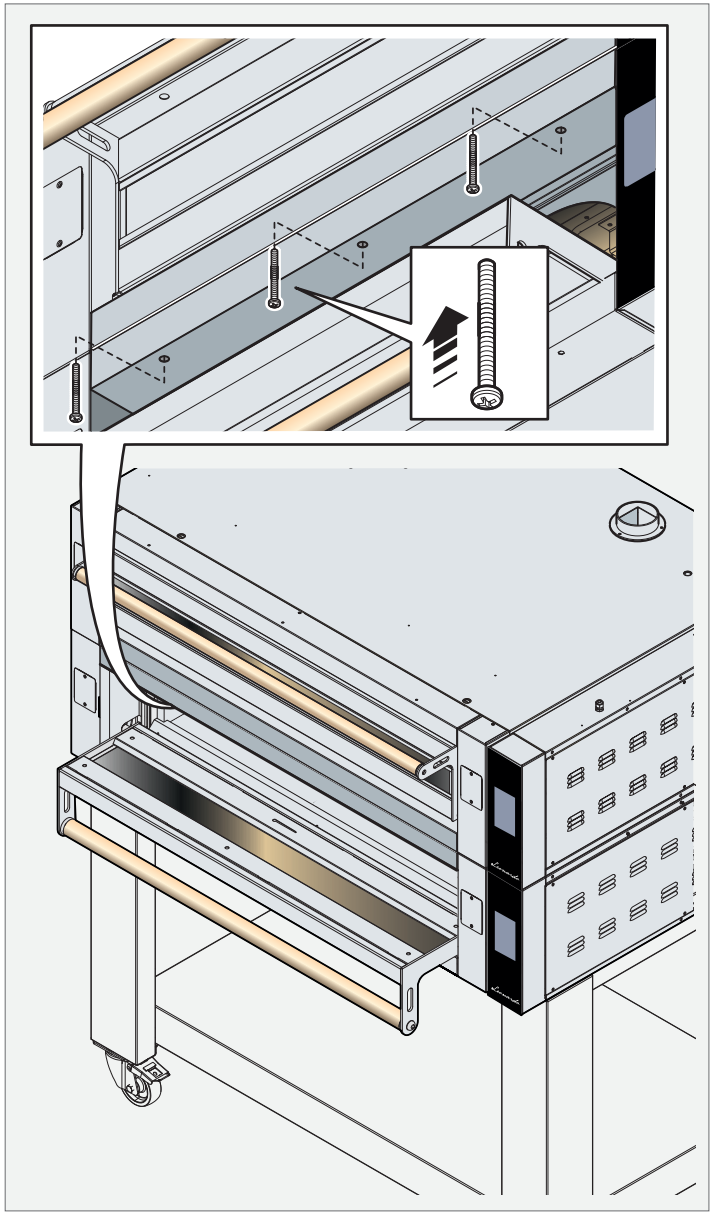

Установка сверху других печей при уже установленной вытяжке

▶ **Рис.10.**

Если требуется установить печи на уже установленную печь с вытяжкой, выполнить указания, приведенные на рисунке.
Подъем других печей должен выполняться с соблюдением таких же мер предосторожности и в таком же порядке, что и первой печи.

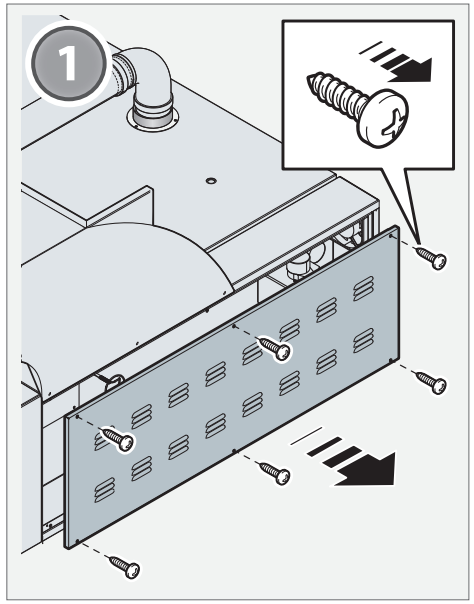

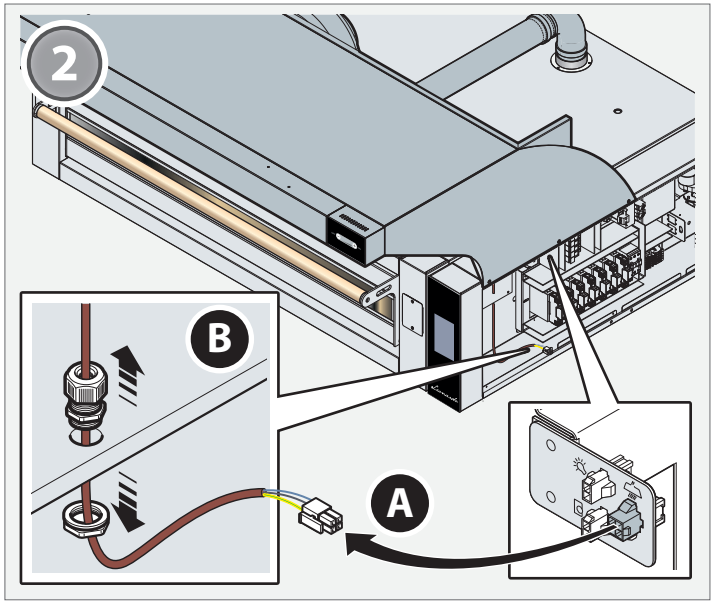

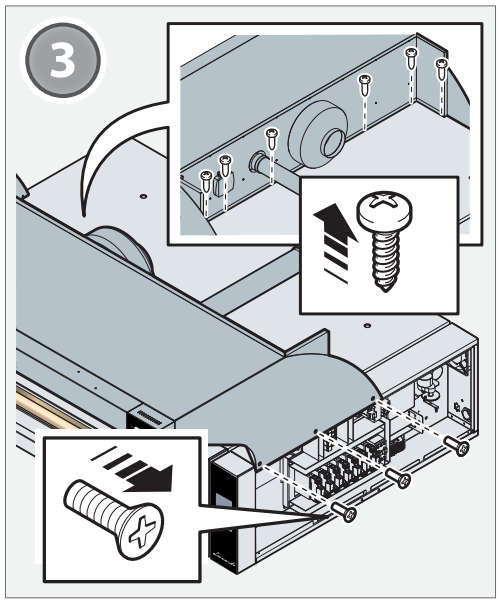

Рис.10.

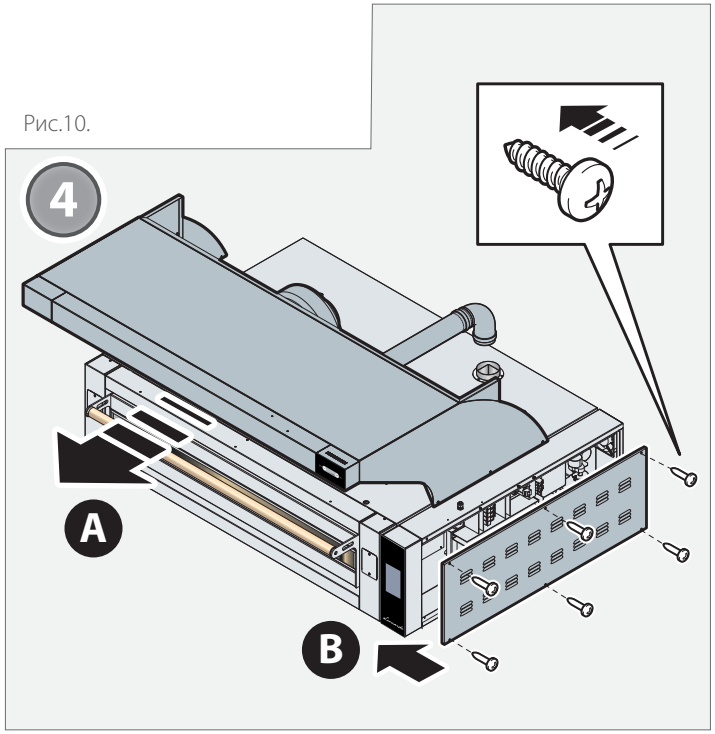

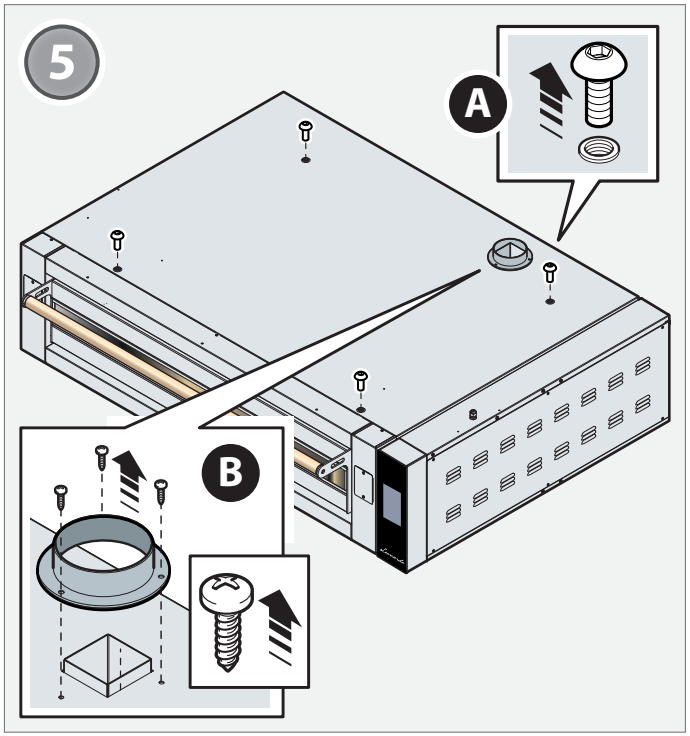

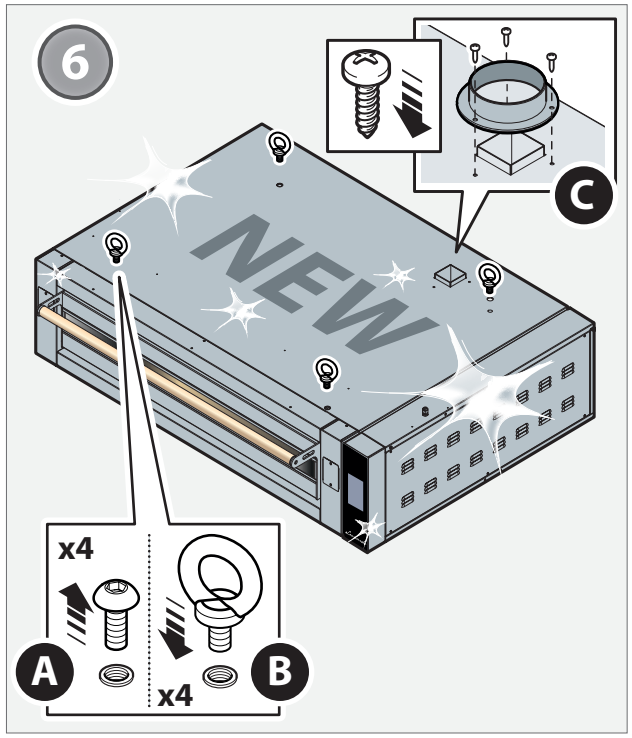

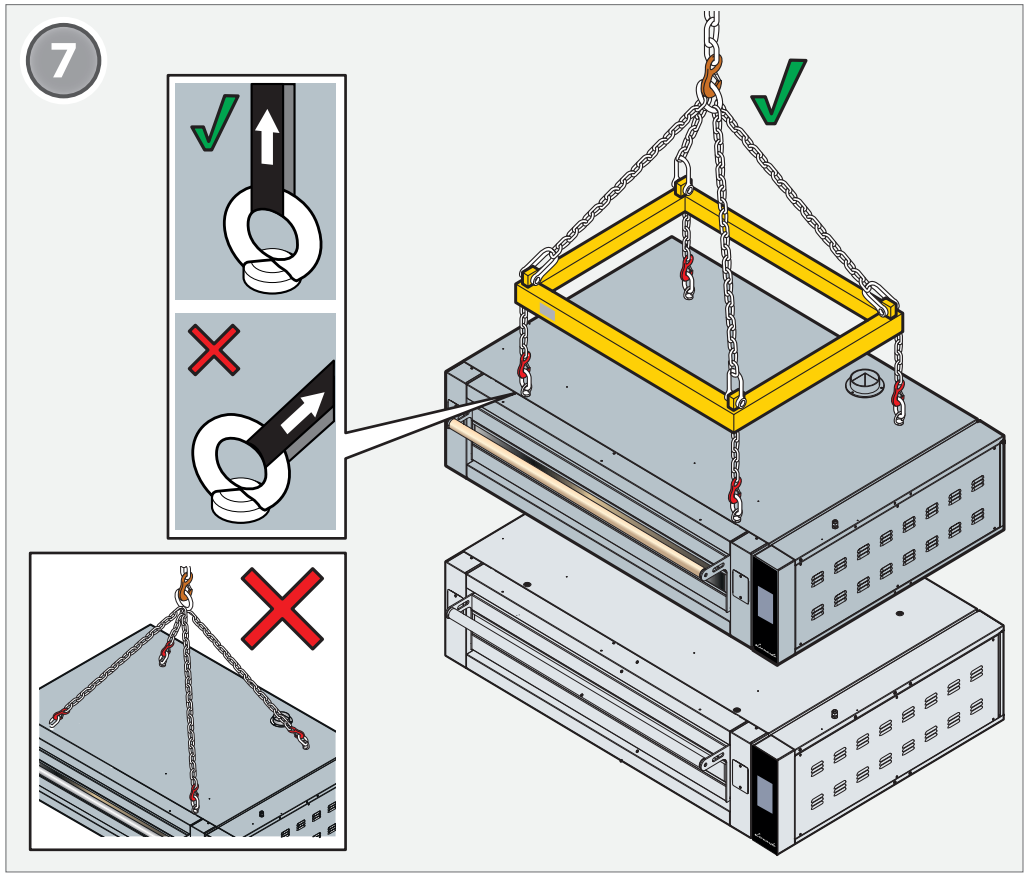
7

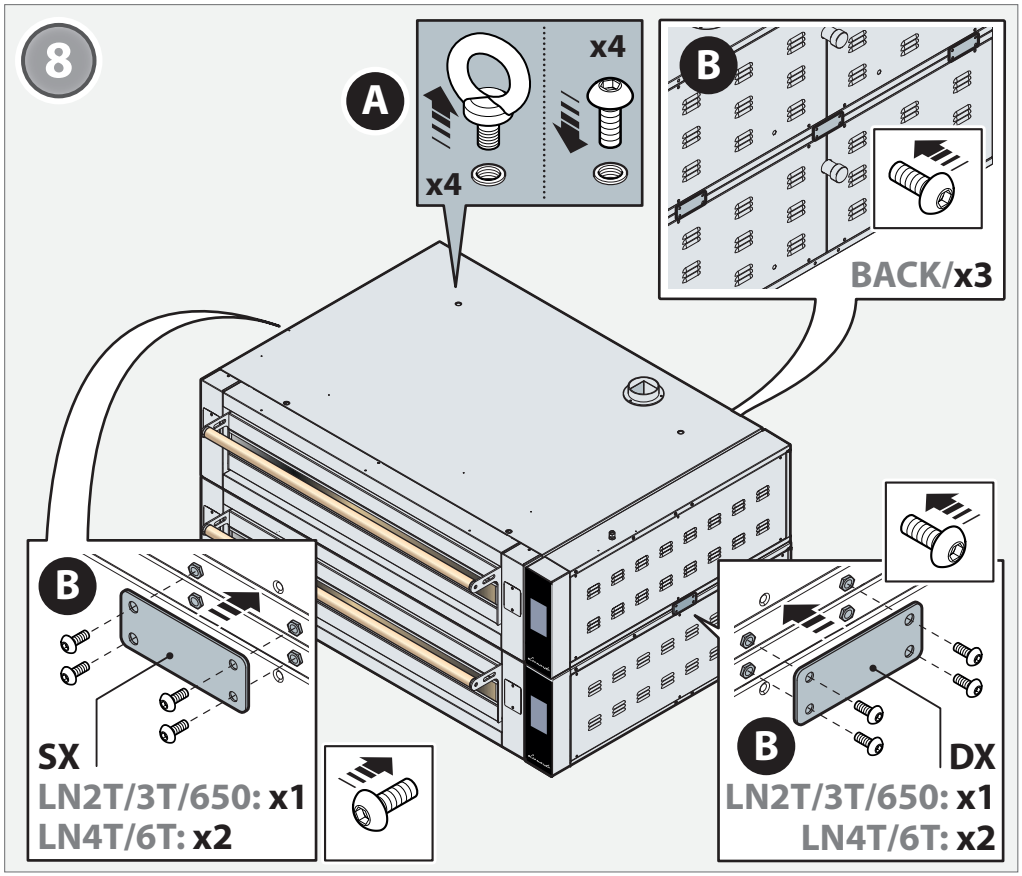
8
A
x4
x4
B
BACK/x3
B
SX
LN2T/3T/650: x1
LN4T/6T: x2
B
DX
LN2T/3T/650: x1
LN4T/6T: x2

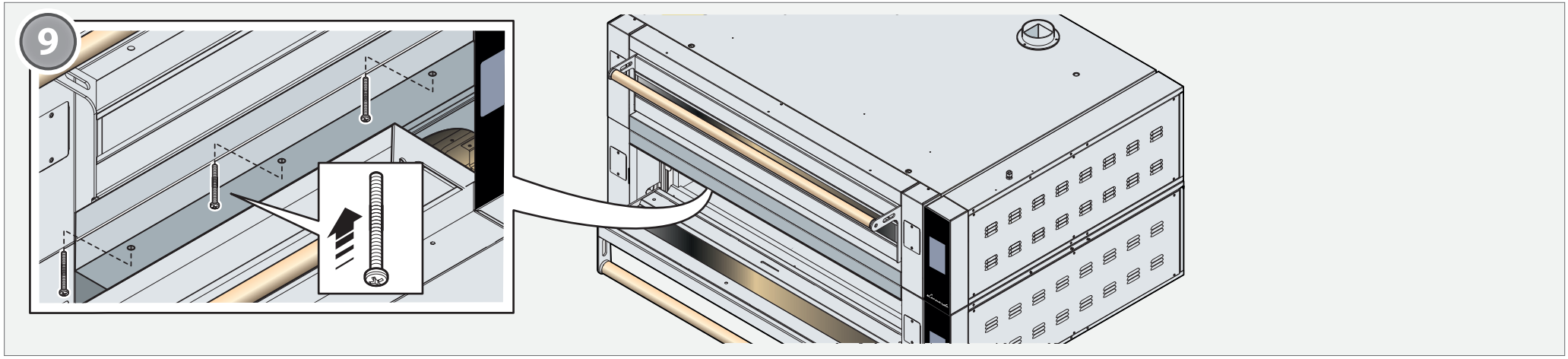
9

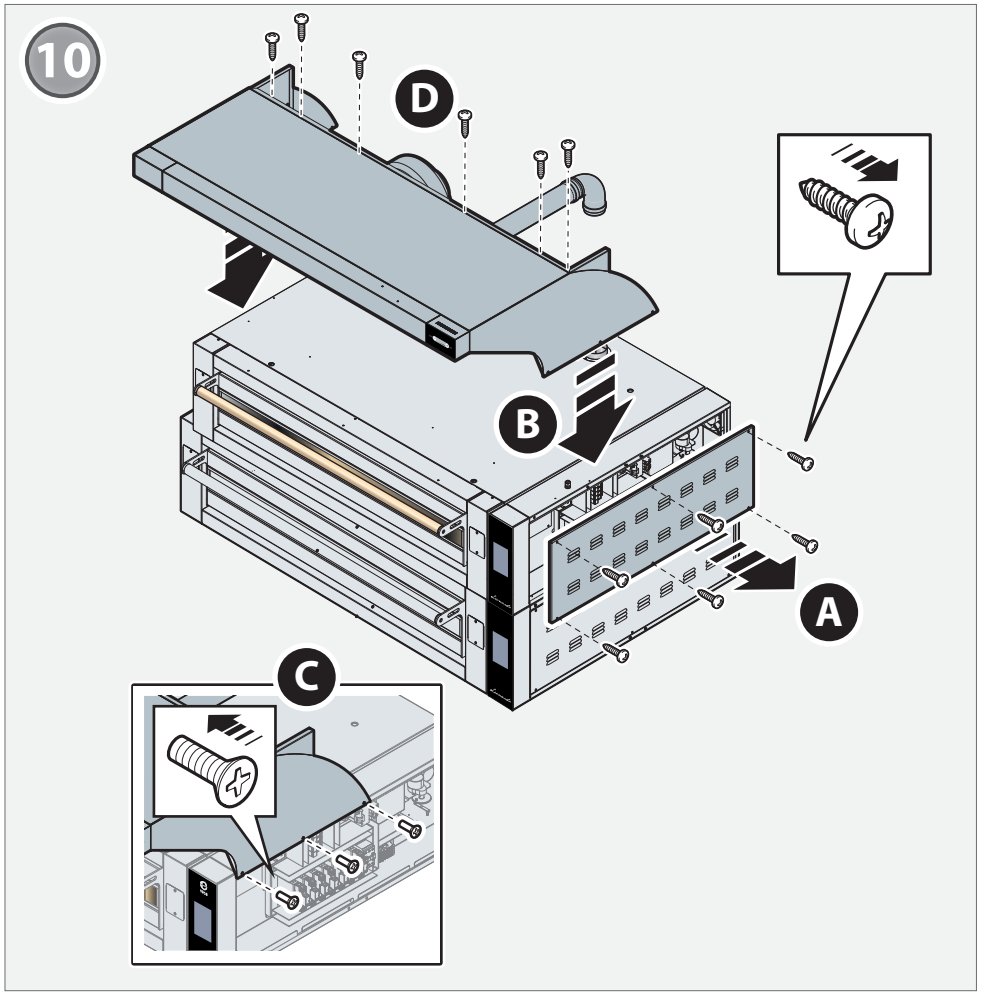
10
D
B
A
C

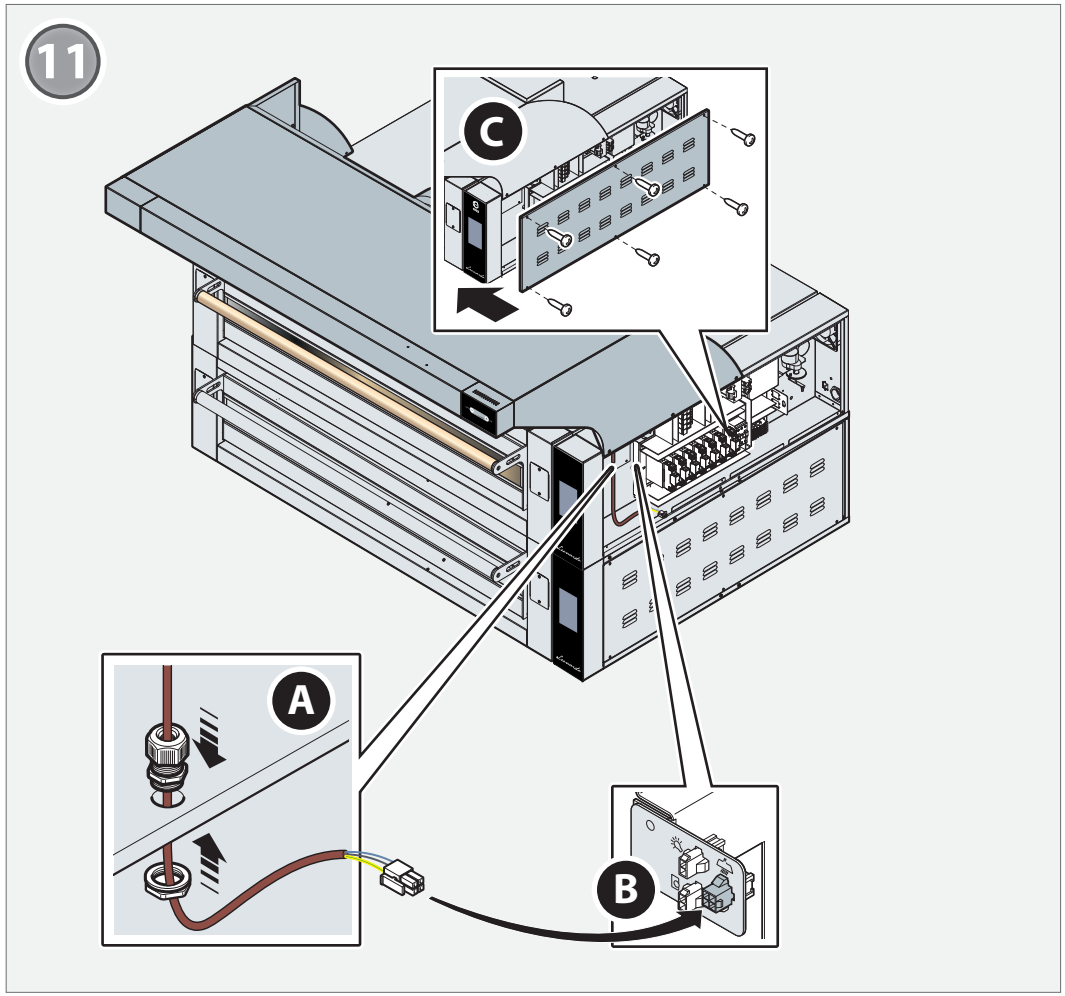
11
C
A
B

Данные на паспортной табличке

Заводская табличка находится на правой боковой части оборудования.
Она содержит важную техническую информацию, которая необходима в случае запроса на техобслуживание или ремонт оборудования, поэтому рекомендуется не снимать, не повреждать и не вносить в нее изменений.

Эвакуация дыма

Рис.12.

В верхней части печь снабжена регулируемым выпуском, предназначенным для эвакуации испарений из духовой камеры.
Такие испарения, а также испарения, которые, как правило, выходят из дверцы во время работы, **должны эвакуироваться наружу** одним из следующих способов:

- **A** с помощью **поставляемой Изготовителем вытяжки,** обеспечивающей идеальную совместимость с печью. Для обеспечения правильного монтажа и крепления к печи руководствоваться прилагаемой брошюрой. Дымоход должен обслуживать только это оборудование, соответствовать действующим нормам и иметь диаметр, позволяющий пропустить трубу для отвода дымов **150 мм [Ø5,91 дюйма],** что соответствует диаметру трубы, устанавливаемой на вытяжку (не поставляется).
- **B** с помощью **вытяжки пользователя**, соответствующей мощности, установленной на расстоянии минимум **300 мм [11,81 дюйма]** от печи;
- **C** посредством специального **вытяжного устройства**, обеспечиваемого пользователем: в данном случае обязательно установить между вытяжным устройством и дымоходом прерыватель тяги (вытяжной вентилятор и прерыватель тяги не поставляются Изготовителем). При установке такого типа не будут удаляться дымы, выходящие при открытии двери.

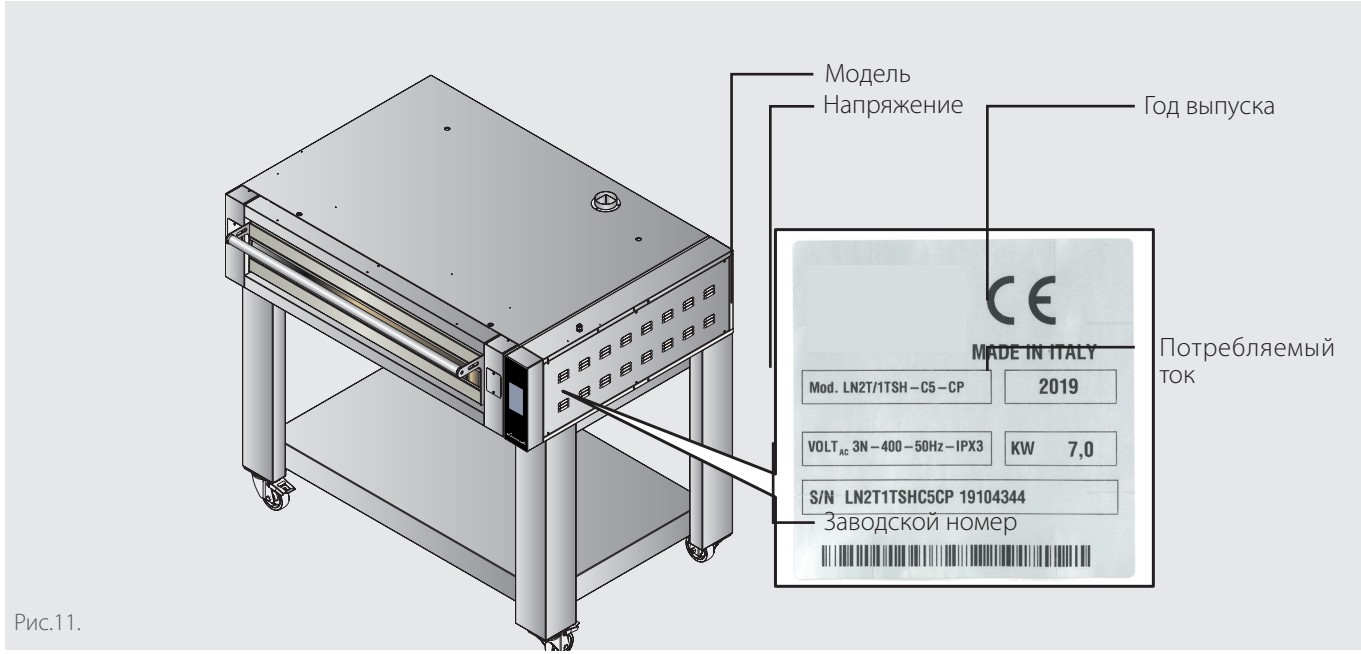

Рис.11.

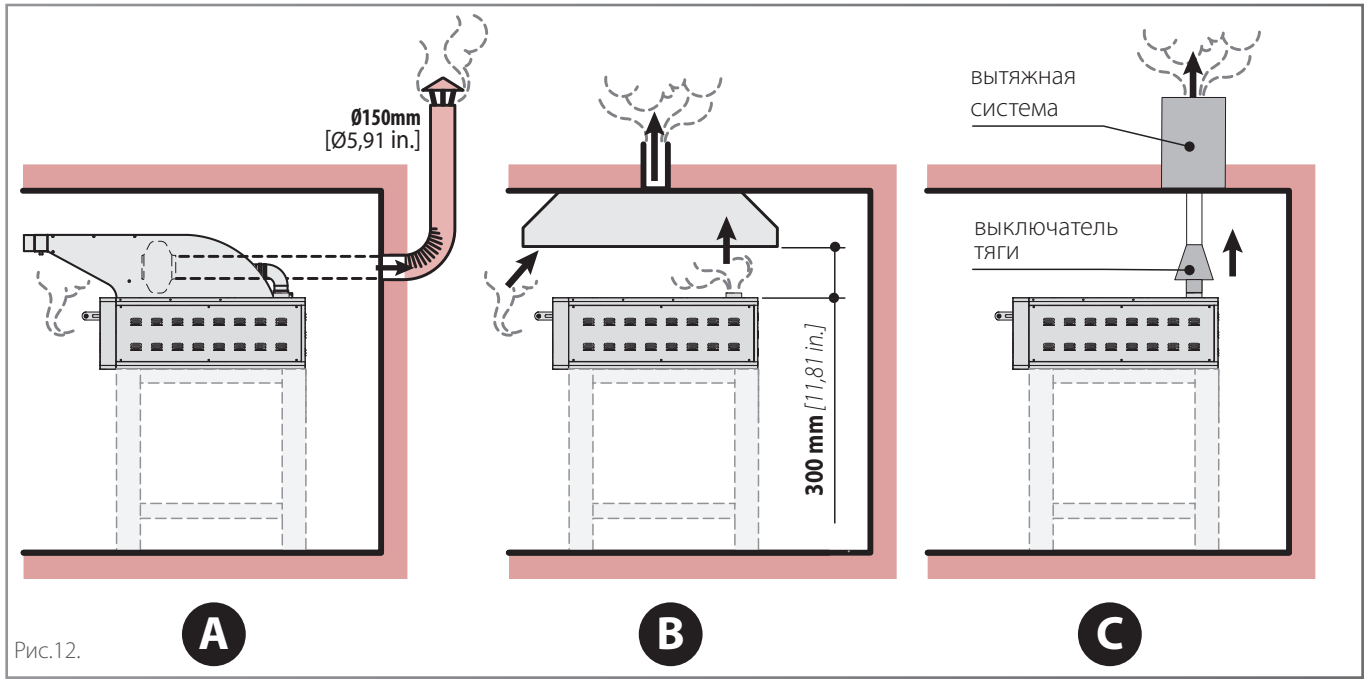

Рис.12.

Подключение к электросети

Электрическое подключение должно осуществляться исключительно квалифицированным персоналом после прочтения предупреждений по безопасности, приведенных на первых страницах.

Перед подключением печи проверить, что все оборудование соответствует нормам, действующим в стране эксплуатации, а также данным, приведенным на паспортной табличке на правой боковой части печи.

Оборудование поставляется без кабеля питания и штепселя, которые должны подсоединяться к печи силами квалифицированного персонала. Кабель должен быть исключительно **указанного типа**, для подключения к электросети на него должен устанавливаться штепсель, соответствующий потребляемой печью мощности.

В случае печи с двойной или тройной камерой необходимо подсоединить два или три кабеля питания к, соответственно, двум или трем розеткам.

Рис.13.

Для выполнения подсоединения кабеля к оборудованию снять правую боковую панель печи, пропустить кабель через предусмотренный кабельный ввод и правильно подсоединить его к клеммной коробке согласно имеющейся электросхеме печи.

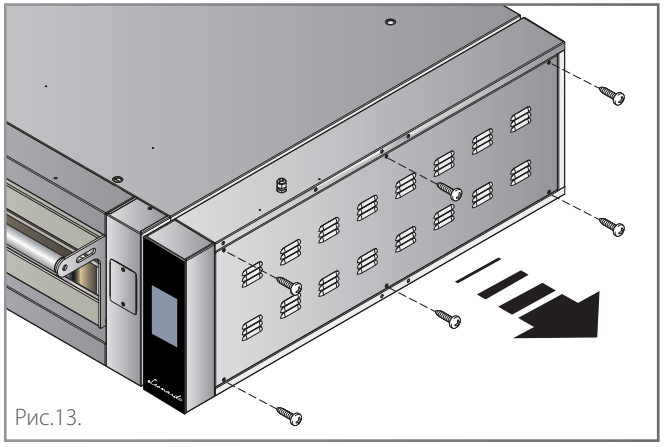

Рис.13.

650

AC3 N 400

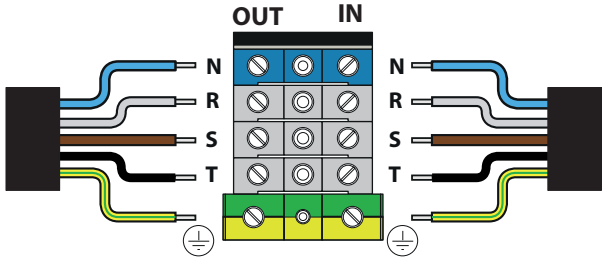

AC 3 230

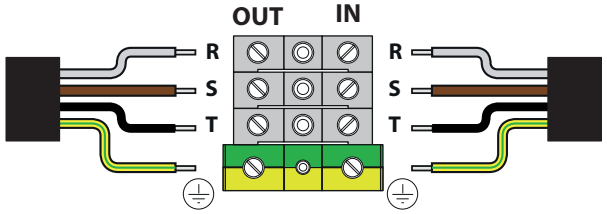

AC 3 208

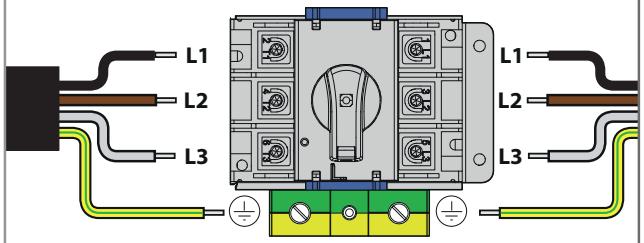

заземление

N: нейтраль

T - S - L... - R -: фазы

2/3T

AC 3 N400

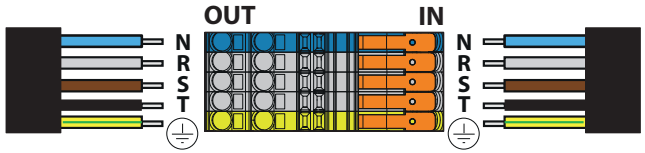

AC 3 230

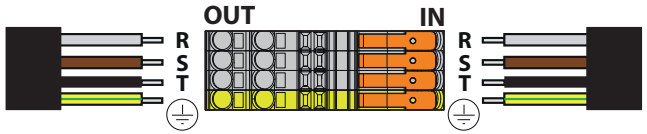

AC 3 208

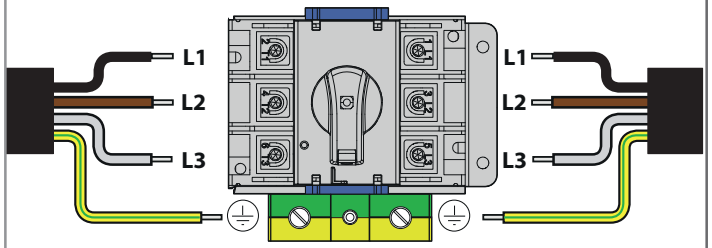

заземление

N: нейтраль

T - S - L... - R -: фазы

Для правильного подключения к электросети оборудование должно:

- быть подключено к **равнопотенциальной системе** в соответствии с действующими нормами. Данное соединение должно выполняться между различным оборудованием с помощью зажима, отмеченного как равнопотенциальный посредством специального символа . Максимальное сечение проводника должно составлять 10 мм^2 (в соответствии со стандартом CEI EN 60335-2-42:2003-09), провод должен быть желтого-зеленого цвета;
- быть обязательно подключено к **линии заземления** (провод желтого-зеленого цвета);
- быть обязательно подключено к **термодифференциальному выключателю** в соответствии с действующей нормой (0,03 A типа A);
- быть обязательно подключено к **всеполюсному механизму размыкания цепи**, который обеспечивает полное отключение в условиях категории превышения напряжения III.

Изготовитель снимает с себя какую бы то ни было ответственность в случае несоблюдения вышеизложенных указаний.

При необходимости кабель должен заменяться Дилером или в его службе технической поддержки, либо силами персонала, имеющего соответствующую квалификацию, чтобы не допустить возникновения каких-либо рисков.

Таблицы электрических характеристик на стр. **6**

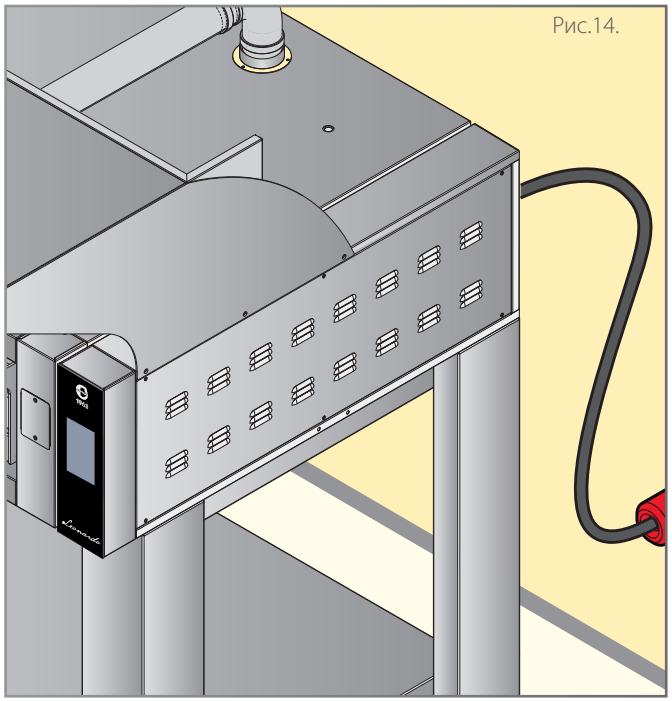
Рис.14.

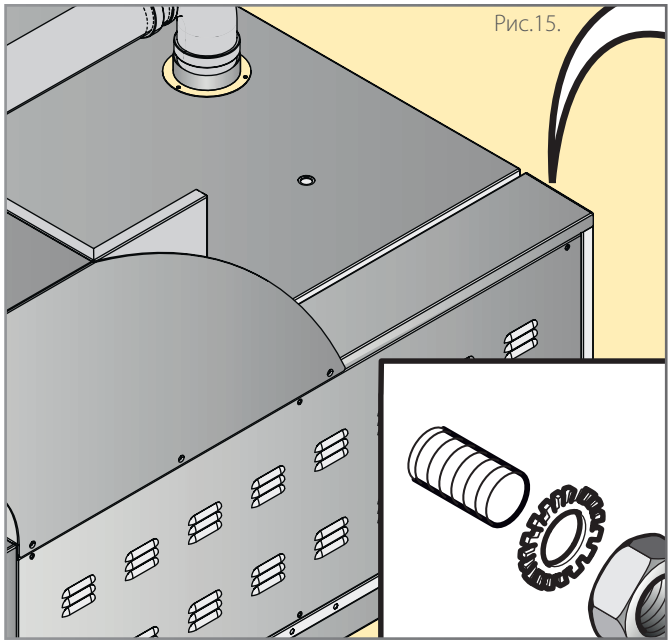
Рис.15.

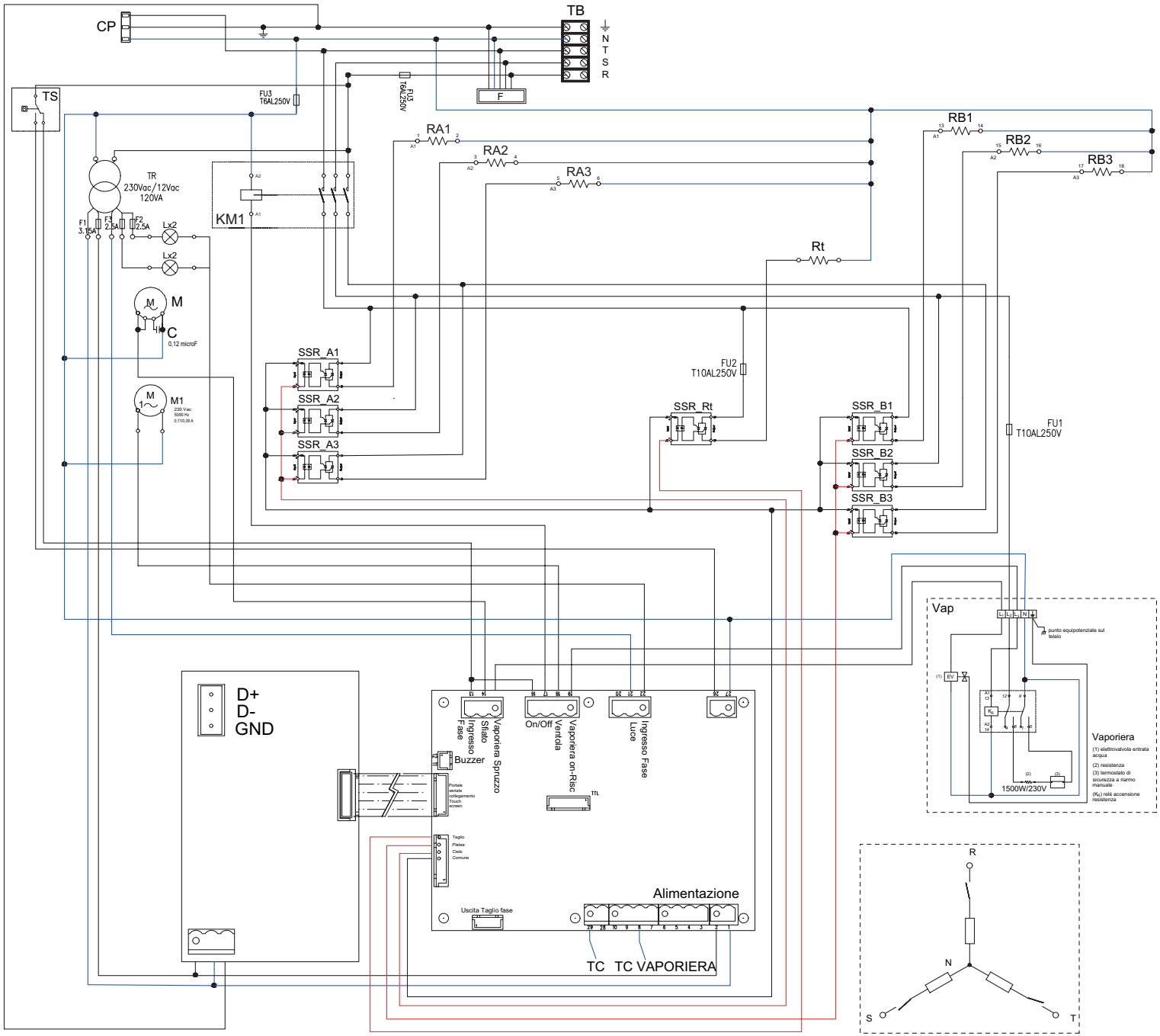

2T-3T
AC3 N 400

Код	Описание ВЫВОДОВ
1	неприменимо
2	неприменимо
3	Фаза после KM1
4	Вентилятор агрегатного отсека
5	От предохр. термостата до катушки KM1
6	Фаза до KM1
7	неприменимо
8	Двигатель открытия вантуза дымов
9	Освещение духовой камеры
10	Удаление пара
11	Питание резистора парогенератора
12	Фаза после KM1

Код	Наименование
AL	Блок питания контрольной платы 25,2 Вт, 230 В пер.т./12 В пост.т.
C	Пусковой конденсатор двигателя
CTRL.B	Плата управления печи
EV	Электроклапан подачи воды
F	Помехоподавляющий фильтр
FUx	Плавкие предохранители
KM1	Главный контактор
KR	Реле включения резистора паров
L	Освещение духовой камеры
M1	Двигатель вент. охлаждения плат
M	Двигатель открытия выпускного дымохода
RA1...6	Верхние резисторы
RB1...6	Нижние резисторы
Rt	Отсекающий резистор
ST	Предохранительный термостат
SSR_A1...6	Твердотельное реле верхних резисторов
SSR_B1...6	Твердотельное реле нижних резисторов
TB	Клеммная коробка
TC	Термопара
TR	Трансформатор освещения 50 ВА 230/12 В пер. тока двойной выход
VAP	Парогенератор

Код	Описание ПАРОГЕНЕРАТОРА
(1)	Электроклапан входа воды
(2)	Резистор
(3)	Предохранительный термостат с ручным сбросом
KR	Реле включения резистора

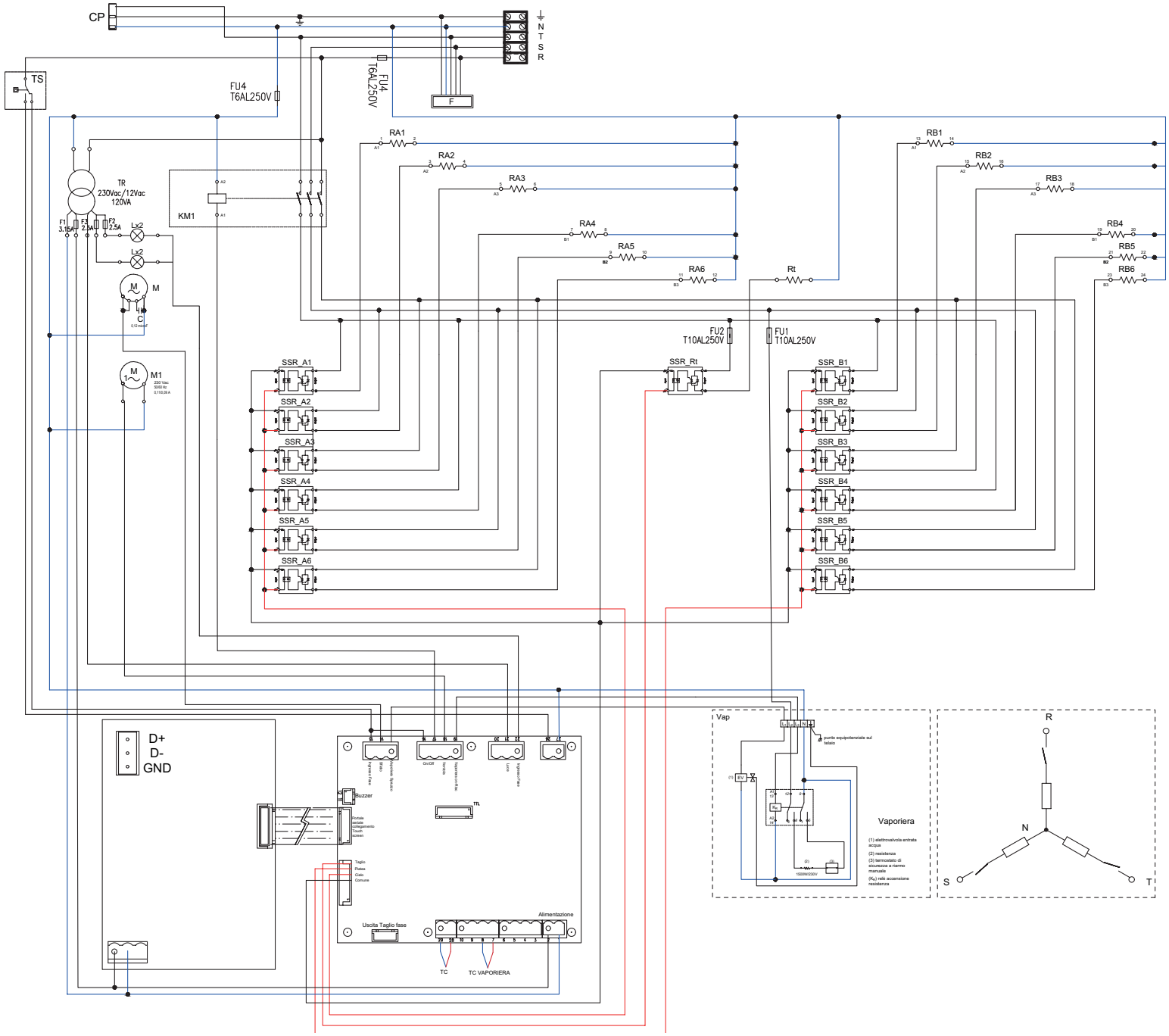

650
AC3 N 400

Код	Описание ВЫВОДОВ
1	неприменимо
2	неприменимо
3	Фаза после KM1
4	Вентилятор агрегатного отсека
5	От предохр. термостата до катушки KM1
6	Фаза до KM1
7	неприменимо
8	Двигатель открытия вантуза дымов
9	Освещение духовой камеры
10	Удаление пара
11	Питание резистора парогенератора
12	Фаза после KM1

Код	Наименование
AL	Блок питания контрольной платы 25,2 Вт, 230 В пер.т./12 В пост.т.
C	Пусковой конденсатор двигателя
CTRL.B	Плата управления печи
EV	Электроклапан подачи воды
F	Помехоподавляющий фильтр
FUx	Плавкие предохранители
KM1	Главный контактор
KR	Реле включения резистора паров
L	Освещение духовой камеры
M1	Двигатель вент. охлаждения плат
M	Двигатель открытия выпускного дымохода
RA1...6	Верхние резисторы
RB1...6	Нижние резисторы
Rt	Отсекающий резистор
ST	Предохранительный термостат
SSR_A1...6	Твердотельное реле верхних резисторов
SSR_B1...6	Твердотельное реле нижних резисторов
TB	Клеммная коробка
TC	Термопара
TR	Трансформатор освещения 50 ВА 230/12 В пер. тока двойной выход
VAP	Парогенератор

Код	Описание ПАРОГЕНЕРАТОРА
(1)	Электроклапан входа воды
(2)	Резистор
(3)	Предохранительный термостат с ручным сбросом
K_R	Реле включения резистора

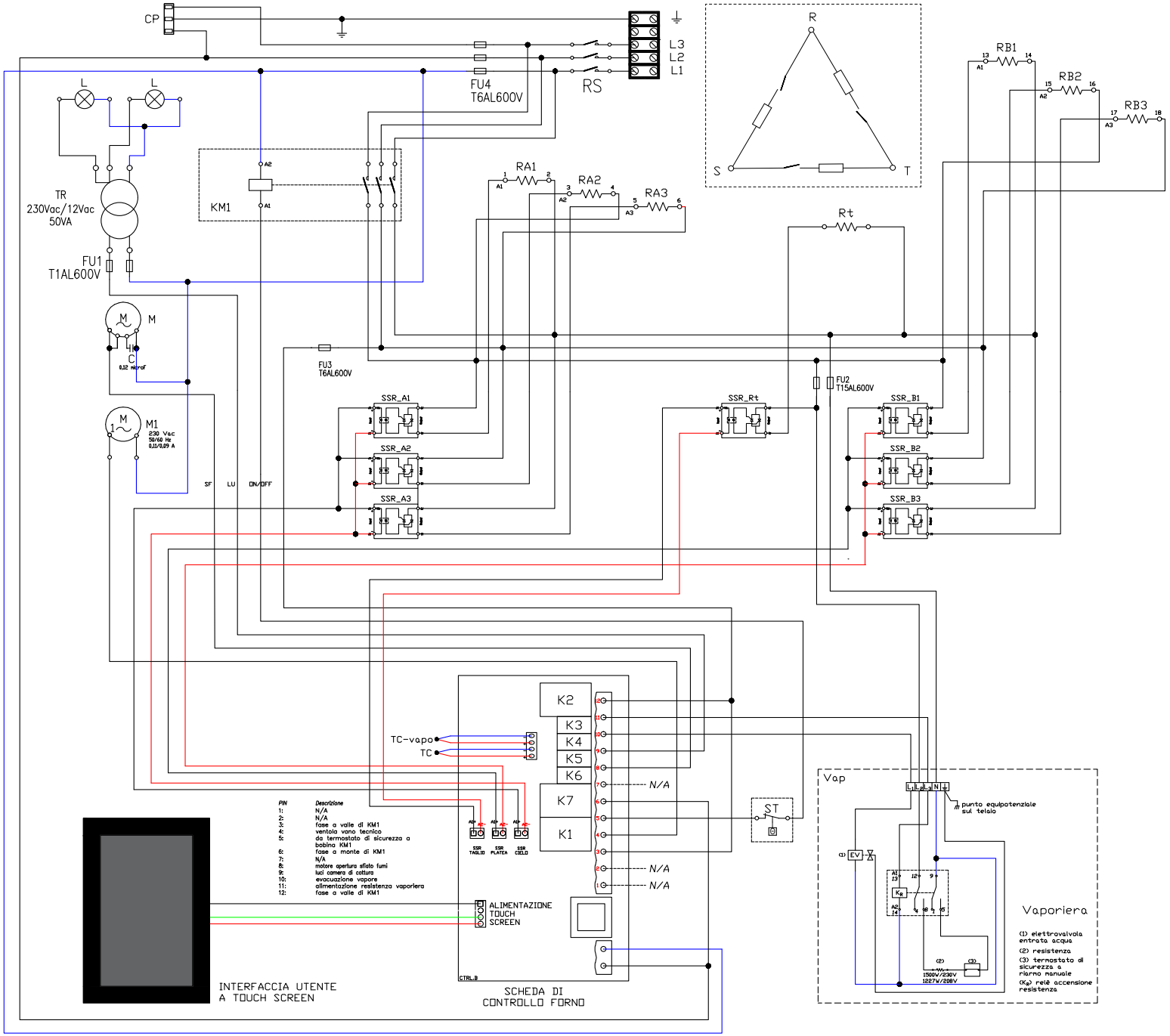

2T-3T AC3 208

Код	Описание ВЫВОДОВ
1	неприменимо
2	неприменимо
3	Фаза после KM1
4	Вентилятор агрегатного отсека
5	От предохр. термостата до катушки KM1
6	Фаза до KM1
7	неприменимо
8	Двигатель открытия вантуза дымов
9	Освещение духовой камеры
10	Удаление пара
11	Питание резистора парогенератора
12	Фаза после KM1

Код	Наименование
AL	Блок питания контрольной платы 25,2 Вт, 230 В пер.т./12 В пост.т.
C	Пусковой конденсатор двигателя
CTRL.B	Плата управления печи
EV	Электроклапан подачи воды
F	Помехоподавляющий фильтр
FUx	Плавкие предохранители
KM1	Главный контактор
KR	Реле включения резистора паров
L	Освещение духовой камеры
M1	Двигатель вент. охлаждения плат
M	Двигатель открытия выпускного дымохода
RA1...6	Верхние резисторы
RB1...6	Нижние резисторы
Rt	Отсекающий резистор
ST	Предохранительный термостат
SSR_A1...6	Твердотельное реле верхних резисторов
SSR_B1...6	Твердотельное реле нижних резисторов
TB	Клеммная коробка
TC	Термопара
TR	Трансформатор освещения 50 ВА 230/12 В пер. тока двойной выход
VAP	Парогенератор

Код	Описание ПАРОГЕНЕРАТОРА
(1)	Электроклапан входа воды
(2)	Резистор
(3)	Предохранительный термостат с ручным сбросом
KR	Реле включения резистора

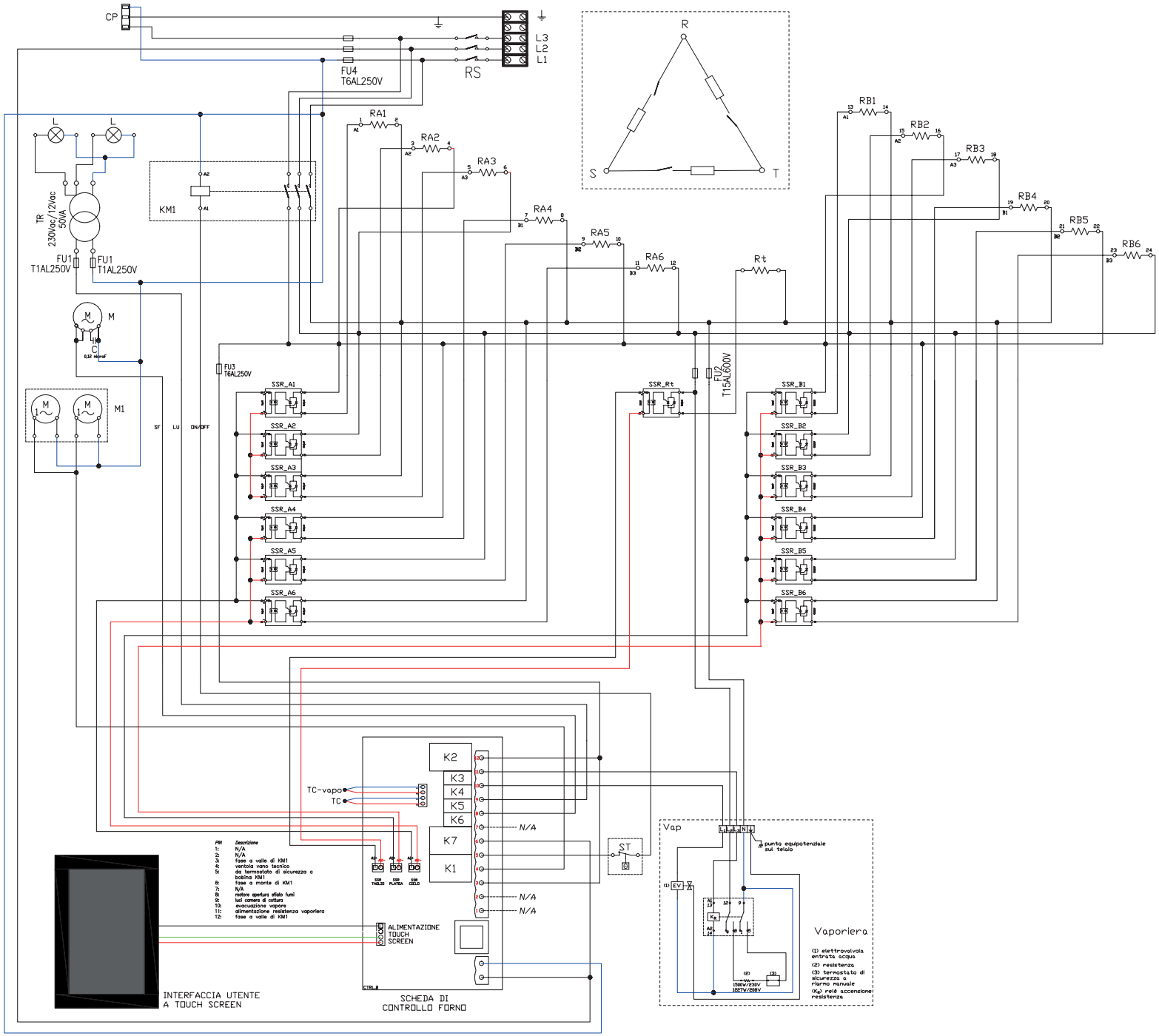

650
AC3 208

Код	Описание ВЫВОДОВ
1	неприменимо
2	неприменимо
3	Фаза после KM1
4	Вентилятор агрегатного отсека
5	От предохр. термостата до катушки KM1
6	Фаза до KM1
7	неприменимо
8	Двигатель открытия вантуза дымов
9	Освещение духовой камеры
10	Удаление пара
11	Питание резистора парогенератора
12	Фаза после KM1

Код	Наименование
AL	Блок питания контрольной платы 25,2 Вт, 230 В пер.т./12 В пост.т.
C	Пусковой конденсатор двигателя
CTRL.B	Плата управления печи
EV	Электроклапан подачи воды
F	Помехоподавляющий фильтр
FUx	Плавкие предохранители
KM1	Главный контактор
KR	Реле включения резистора паров
L	Освещение духовой камеры
M1	Двигатель вент. охлаждения плат
M	Двигатель открытия выпускного дымохода
RA1...6	Верхние резисторы
RB1...6	Нижние резисторы
Rt	Отсекающий резистор
ST	Предохранительный термостат
SSR_A1...6	Твердотельное реле верхних резисторов
SSR_B1...6	Твердотельное реле нижних резисторов
TB	Клеммная коробка
TC	Термопара
TR	Трансформатор освещения 50 ВА 230/12 В пер. тока двойной выход
VAP	Парогенератор

Код	Описание ПАРОГЕНЕРАТОРА
(1)	Электроклапан входа воды
(2)	Резистор
(3)	Предохранительный термостат с ручным сбросом
KR	Реле включения резистора

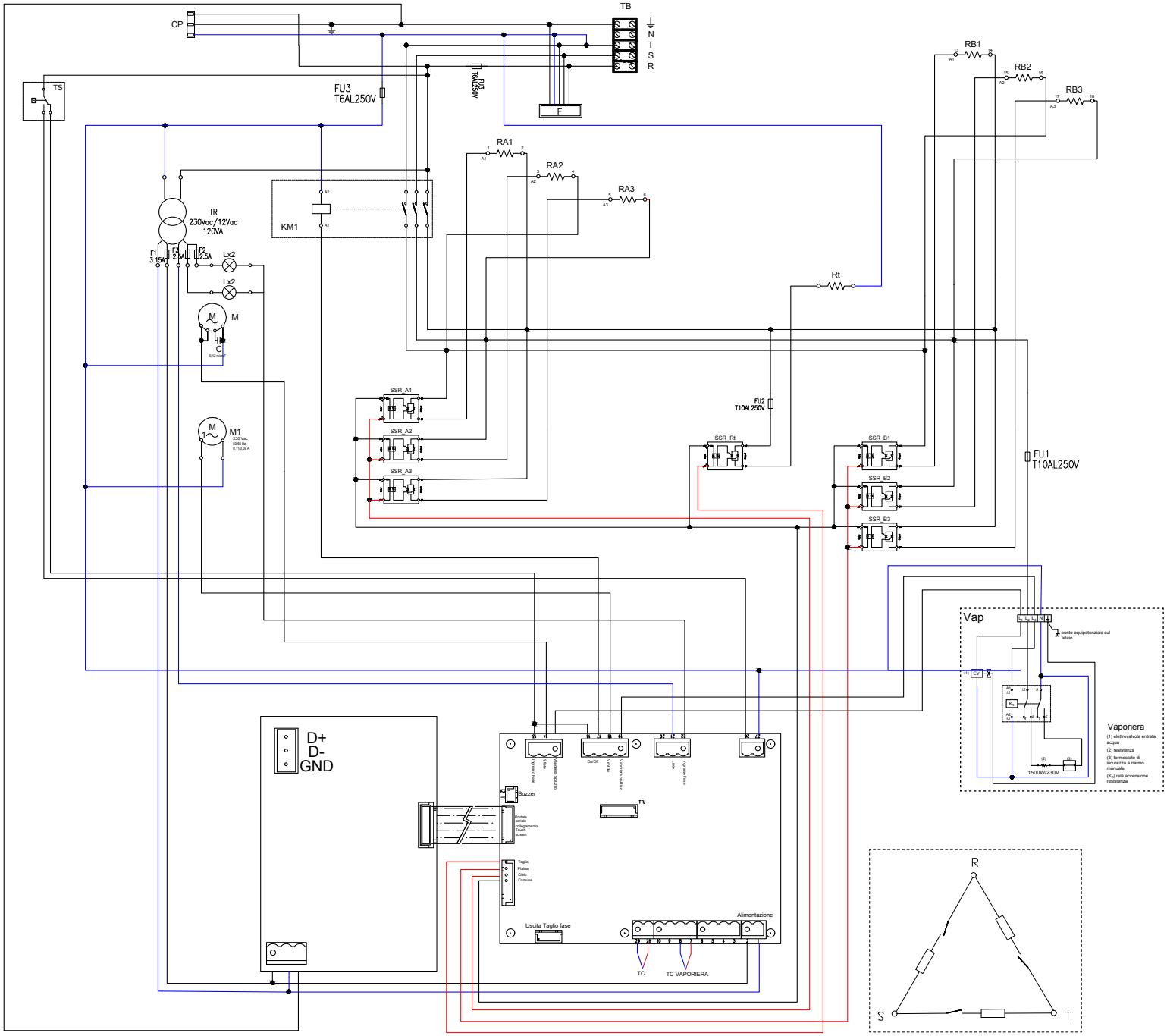

2T-3T
AC3 230

Код	Описание ВЫВОДОВ
1	неприменимо
2	неприменимо
3	Фаза после KM1
4	Вентилятор агрегатного отсека
5	От предохр. термостата до катушки KM1
6	Фаза до KM1
7	неприменимо
8	Двигатель открытия вантуза дымов
9	Освещение духовой камеры
10	Удаление пара
11	Питание резистора парогенератора
12	Фаза после KM1

Код	Наименование
AL	Блок питания контрольной платы 25,2 Вт, 230 В пер.т./12 В пост.т.
C	Пусковой конденсатор двигателя
CTRL.B	Плата управления печи
EV	Электроклапан подачи воды
F	Помехоподавляющий фильтр
FUx	Плавкие предохранители
KM1	Главный контактор
KR	Реле включения резистора паров
L	Освещение духовой камеры
M1	Двигатель вент. охлаждения плат
M	Двигатель открытия выпускного дымохода
RA1...6	Верхние резисторы
RB1...6	Нижние резисторы
Rt	Отсекающий резистор
ST	Предохранительный термостат
SSR_A1...6	Твердотельное реле верхних резисторов
SSR_B1...6	Твердотельное реле нижних резисторов
TB	Клеммная коробка
TC	Термопара
TR	Трансформатор освещения 50 ВА 230/12 В пер. тока двойной выход
VAP	Парогенератор

Код	Описание ПАРОГЕНЕРАТОРА
(1)	Электроклапан входа воды
(2)	Резистор
(3)	Предохранительный термостат с ручным сбросом
KR	Реле включения резистора

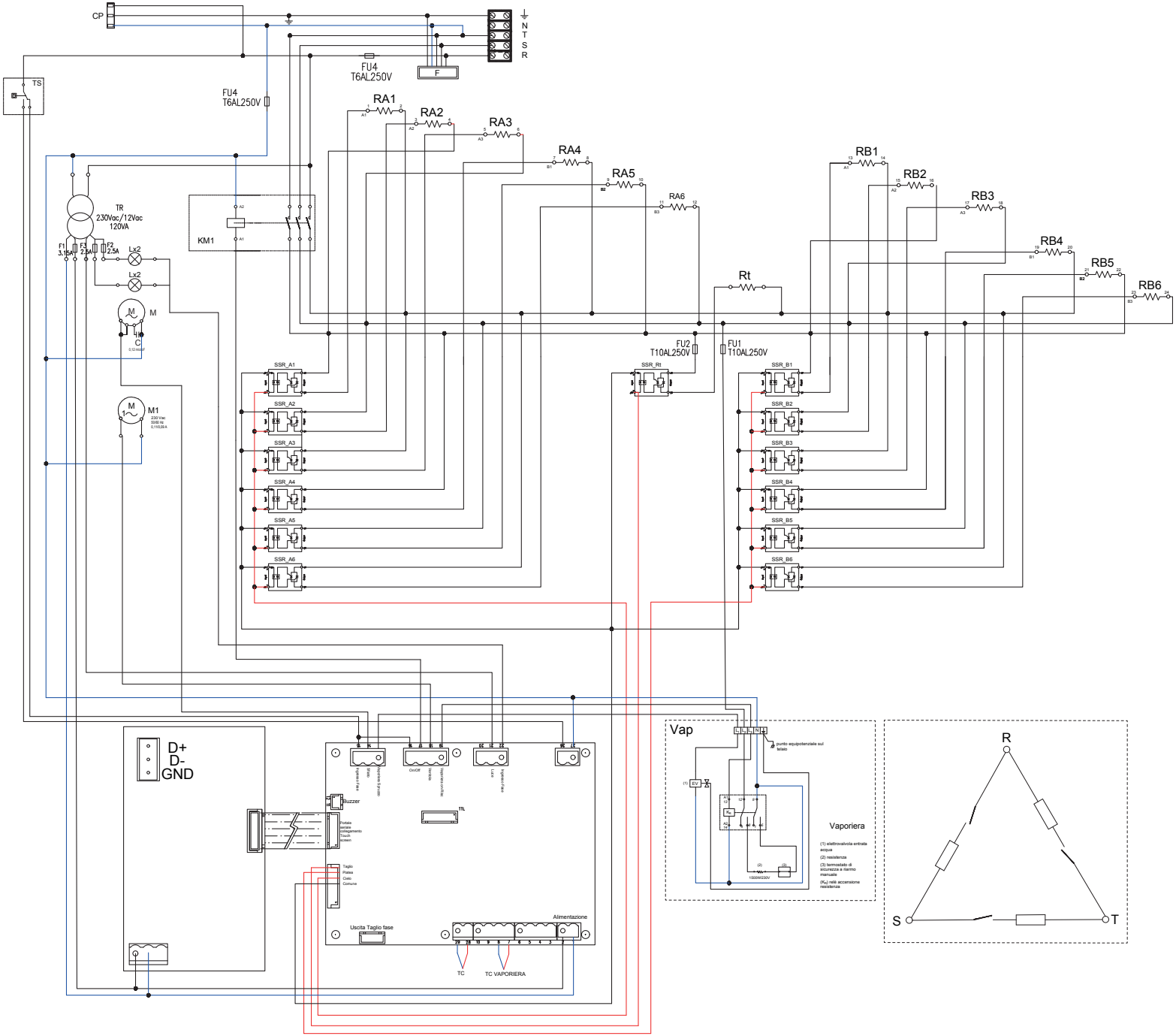

650
AC3 230

Код	Описание ВЫВОДОВ
1	неприменимо
2	неприменимо
3	Фаза после KM1
4	Вентилятор агрегатного отсека
5	От предохр. термостата до катушки KM1
6	Фаза до KM1
7	неприменимо
8	Двигатель открытия вантуза дымов
9	Освещение духовой камеры
10	Удаление пара
11	Питание резистора парогенератора
12	Фаза после KM1

Код	Наименование
AL	Блок питания контрольной платы 25,2 Вт, 230 В пер.т./12 В пост.т.
C	Пусковой конденсатор двигателя
CTRL.B	Плата управления печи
EV	Электроклапан подачи воды
F	Помехоподавляющий фильтр
FUx	Плавкие предохранители
KM1	Главный контактор
KR	Реле включения резистора паров
L	Освещение духовой камеры
M1	Двигатель вент. охлаждения плат
M	Двигатель открытия выпускного дымохода
RA1...6	Верхние резисторы
RB1...6	Нижние резисторы
Rt	Отсекающий резистор
ST	Предохранительный термостат
SSR_A1...6	Твердотельное реле верхних резисторов
SSR_B1...6	Твердотельное реле нижних резисторов
TB	Клеммная коробка
TC	Термопара
TR	Трансформатор освещения 50 ВА 230/12 В пер. тока двойной выход
VAP	Парогенератор

Код	Описание ПАРОГЕНЕРАТОРА
(1)	Электроклапан входа воды
(2)	Резистор
(3)	Предохранительный термостат с ручным сбросом
K_R	Реле включения резистора

Предварительные проверки и пусконаладочные испытания

Перед поставкой заказчику печь прошла проверку и пусконаладочные испытания в цехах Изготовителя.
«Листок испытания производственного процесса» прилагается к изделию и гарантирует, что **каждый** этап производственного процесса - от сборки до упаковки - был тщательно проверен, как в отношении функциональности, так и в отношении безопасности.
После установки оборудования проверить и отметить знаком «√» все пункты таблицы, приведенной сбоку: это обеспечит уверенность в том, что установка выполнена полностью и правильно.

Проверка функционирования

Включить оборудование, следуя указаниям, приведенным в прилагаемом «Руководстве по эксплуатации и техническому обслуживанию»: руководствоваться им на протяжении всех испытаний и проверить правильность функционирования всех электрических компонентов.
При первом использовании рекомендуется установить температуру на значение **150 °C - 302 °F**, процент верхней части 80% процент дна 20%, минимум на **8 часов, не помещая в печь продукты питания**: в течение всего этого времени рекомендуется держать дымоход полностью открытым.

На этом первом этапе печь, по причине испарения влаги из изолирующих материалов, выделяет дым и неприятные запахи, которые постепенно будут исчезать во время следующих циклов работы.

Завершить, объяснив пользователю оптимальный и безопасный порядок эксплуатации оборудования, а также выполнение операций планового техобслуживания и чистки.

√	Проверка размещения	Справочная глава на странице...
	Помещения для установки являются подходящими и соответствуют стандартам? (наличие правильного воздухообмена, минимальная и максимальная температура и т.д.)	**Транспортировка и позиционирование печи на предусмотренное основание** на странице **24**
	Оборудование правильно выровнено?	
	Оборудование правильно установлено на основание, которое в состоянии выдержать вес печи?	
	Соблюдены указанные минимальные расстояния?	
	Была удалена защитная пленка со всех поверхностей?	**Предварительные работы** на странице **23**
	Камера печи свободна от посторонних предметов (например, инструментов, используемых при установке, руководств по эксплуатации, запасных частей и т.д.)? В случае утвердительного ответа извлечь их!	
	Дымоход подходит к оборудованию и соответствует действующим нормам?	**Эвакуация дыма** на странице **32**
√	**Проверка электрического оборудования**	**Справочная глава**
	Напряжение в сети соответствует данным, приведенным на паспортной табличке?	**Подключение к электросети** на странице **33**
	Электрическое подключение выполнено в соответствии с нормами, действующими в стране установки оборудования, а также согласно поставленным электросхемам?	
√	**Проверка выхода дыма**	**Справочная глава**
	Правильно размещено оборудование под подходящей вытяжкой? Помните, что можно подсоединить выпуск дыма к вытяжному устройству (вентилятору или выпускной трубе механизированной вытяжки) при условии обязательной установки между ним и дымоходом печи прерывателя тяги.	**Эвакуация дыма** на странице **32**
√	**Разное**	**Справочная глава**
	У пользователя имеется полный комплект документации для печи?	-
	Пользователь проинструктирован о правильной эксплуатации и техобслуживании печи?	-

Установка парогенератора (дополнительно)

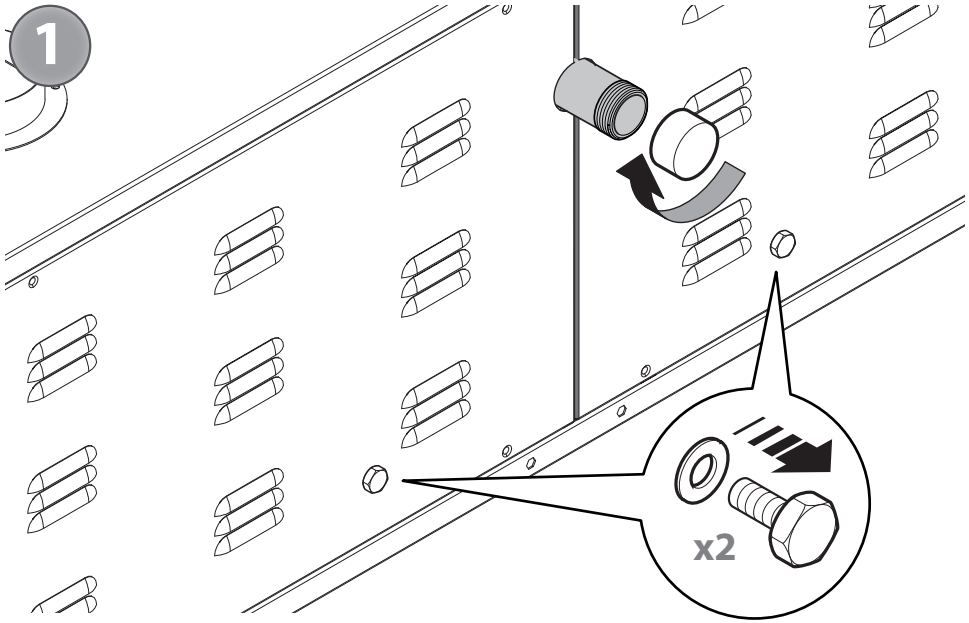

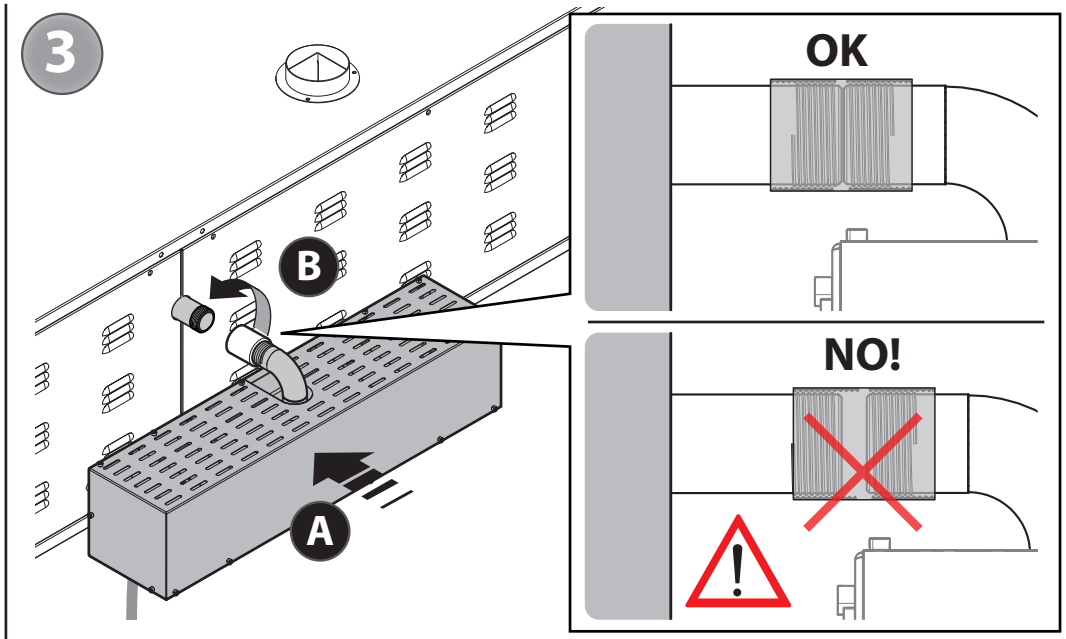

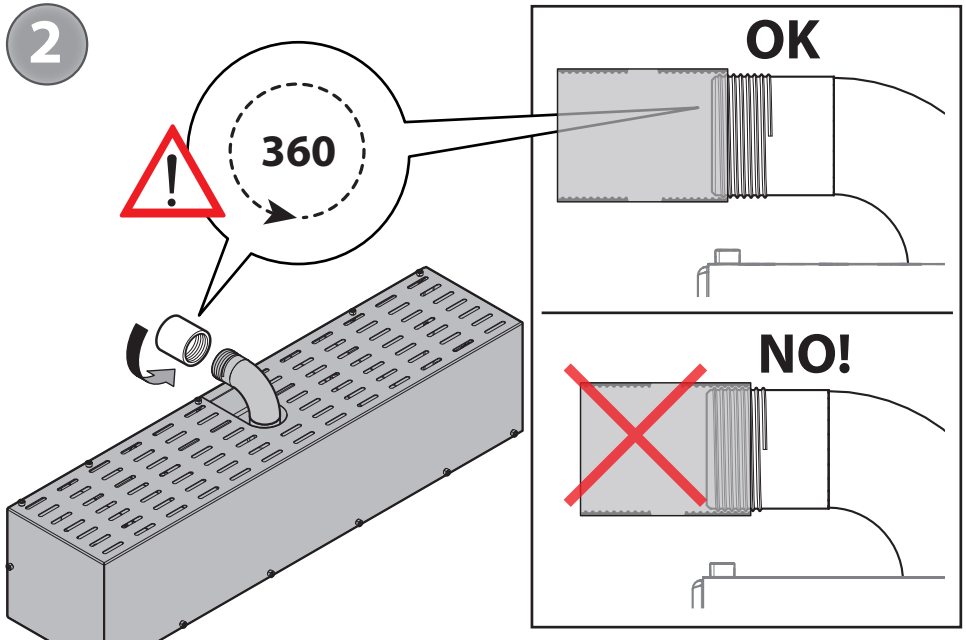

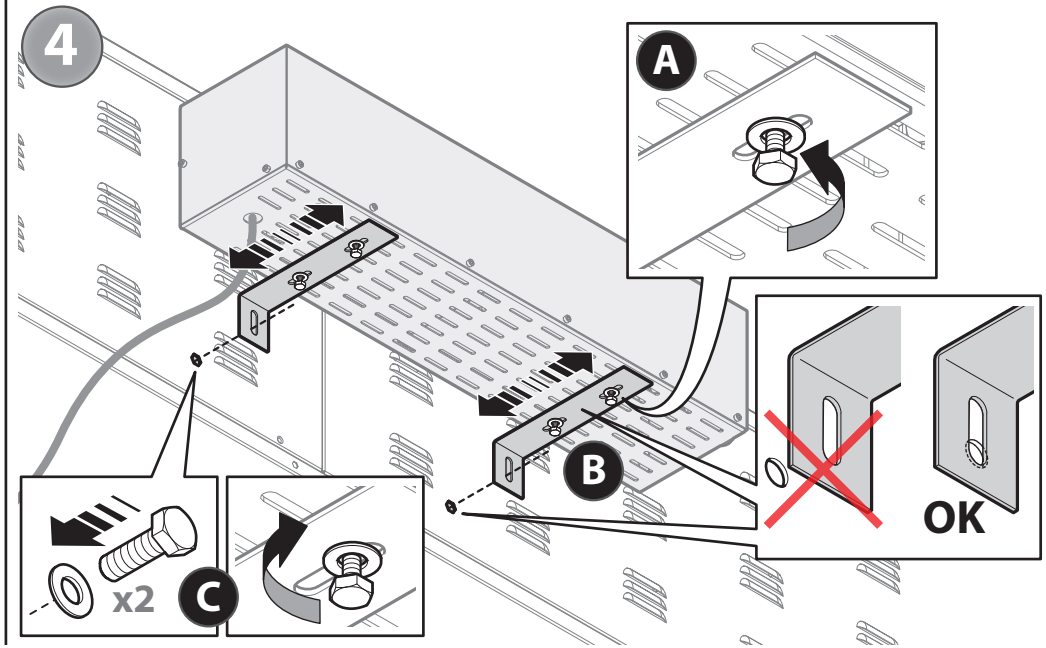

К печам линейки Leonardo можно подключить дополнительный парогенератор мод. N602870184

ВНИМАНИЕ! ПЕРЕД УСТАНОВКОЙ ПАРОГЕНЕРАТОРА ОТСОЕДИНИТЬ ПЕЧЬ ОТ ЭЛЕКТРОСЕТИ

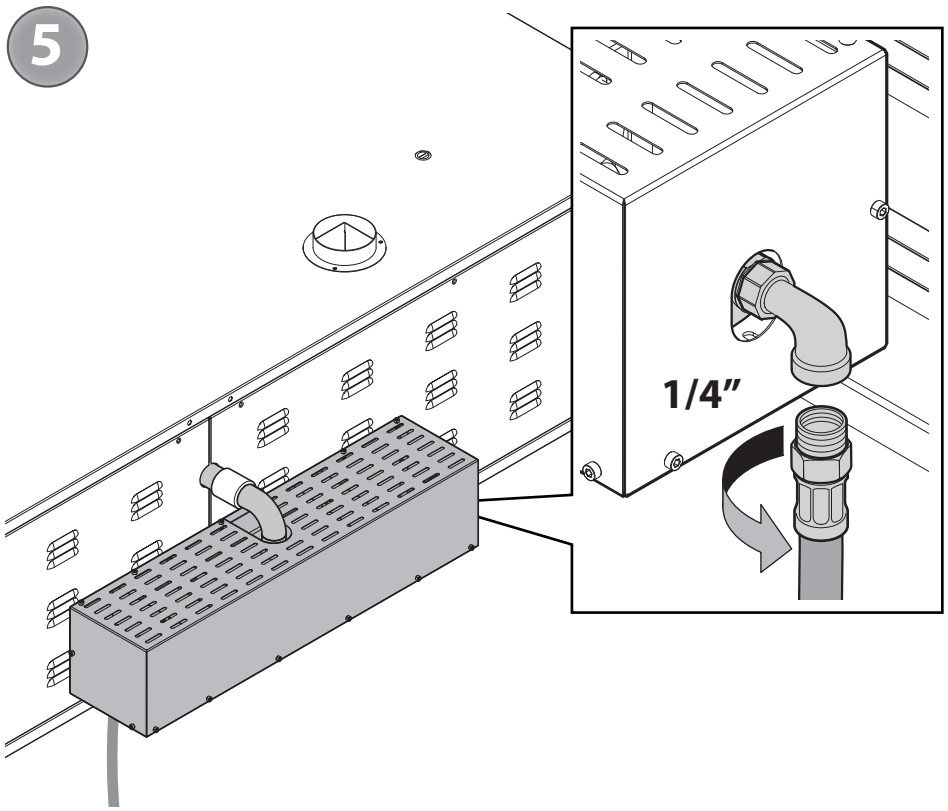
5
1/4”

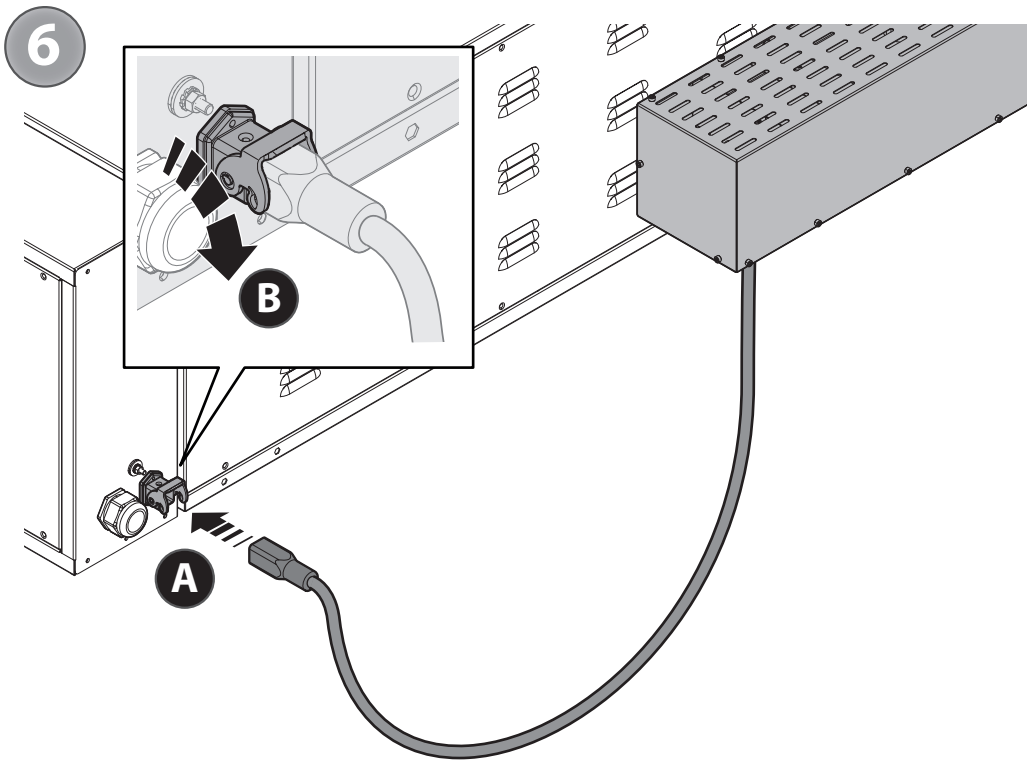
6
B
A

Мультимедийная страница

На этой странице можно импортировать/экспортировать файлы при помощи USB-носителя, вставляемого в специальный порт USB.

▶ Рис.16.

Порт USB находится внутри печи, за сенсорным дисплеем. Доступ к нему обеспечивается только путем снятия правой боковины оборудования.

⚠ **Поэтому эту операцию может выполнять только квалифицированный персонал, т. к. при открытии панели печи открывается доступ к частям под напряжением, что представляет потенциальную опасность.**

(A) (B) (C) Вставить USB-носитель и открыть экран, нажимая соответствующие значки.

Можно импортировать:
- **Файлы** в формате CSV (.csv), содержащие **параметры программ**.

Можно экспортировать:
- **Файлы** в формате CSV (.csv), содержащие **параметры программ** (1-50).

Файл CSV имеет следующие характеристики:
- Расширение файла .csv
- Название файла “PrgImp.csv”
- Девять столбцов, разделенных запятой, и n+1 строк, представляющих "шапку" (определенный формат) и параметры (см. файлы, поставленные с данной спецификацией).

Рис.16.

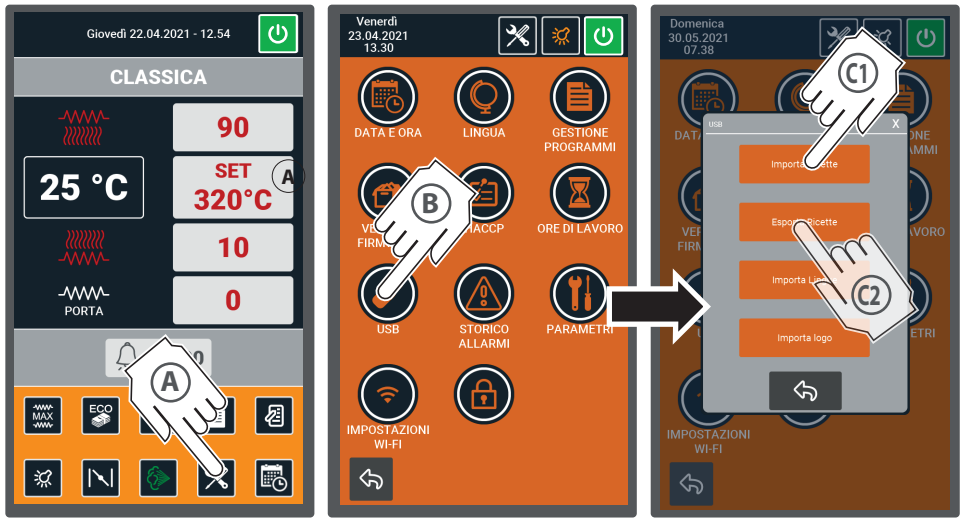

Обновление микропрограммы

1 СКАЧАТЬ ОБНОВЛЕНИЕ МИКРОПРОГРАММЫ

(A) **Открыть электронную почту и скачать** ZIP-папку, полученную по электронной почте от Изготовителя/Дилера

(B) **Открыть ZIP-папку,** быстро щелкая по ней два раза; папка содержит 6 файлов, необходимых для обновления.

(C) **Вставить в компьютер USB-накопитель,** который должен быть для личного пользования, пустым и отформатированным в FAT32

(D) **Отбуксировать** в него 6 файлов обновления

(E) **Правильно извлечь** USB-накопитель из компьютера.

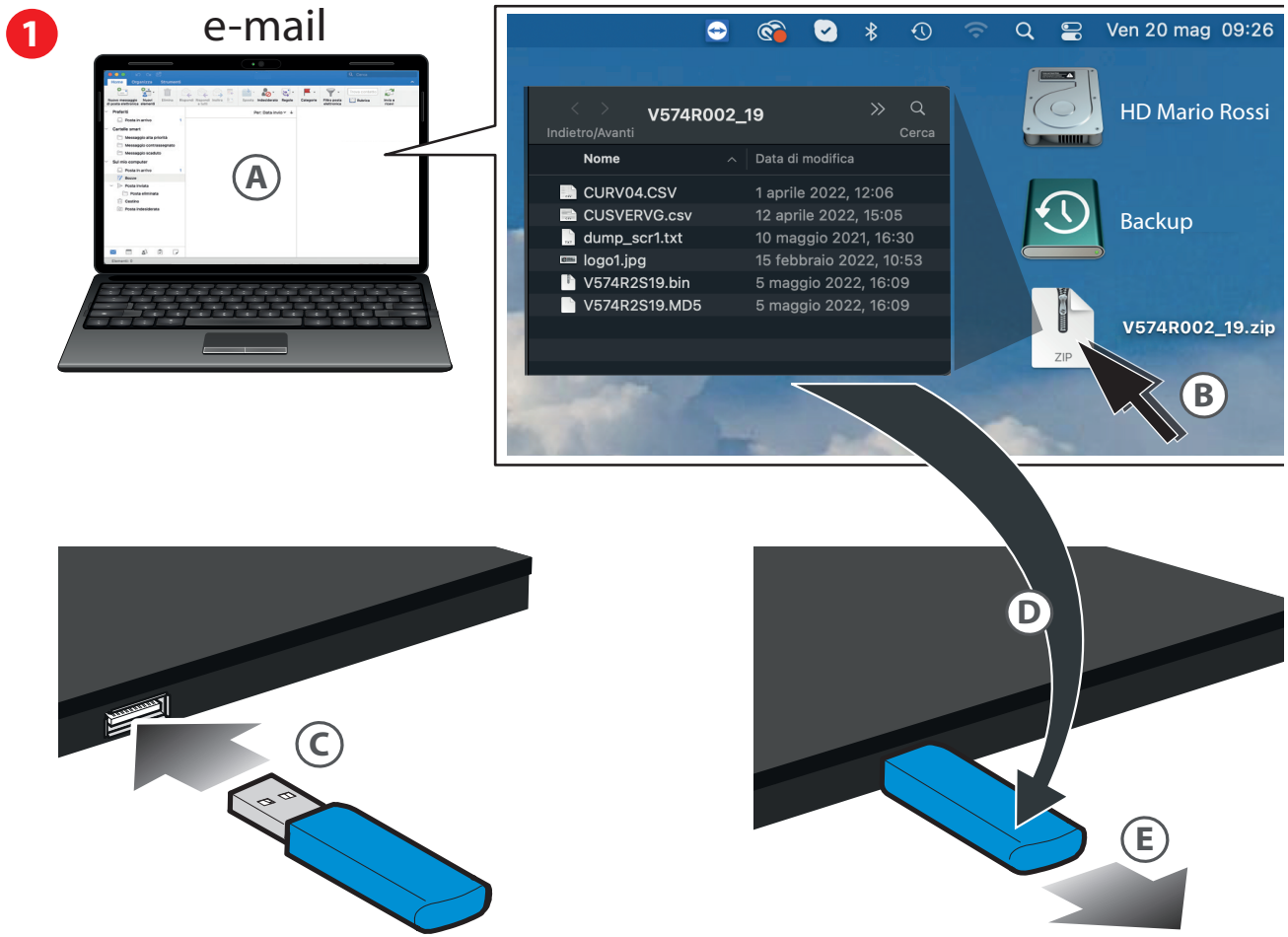

2 ПРОВЕРИТЬ ТЕКУЩУЮ ВЕРСИЮ МИКРОПРОГРАММЫ

(A) При печи в режиме ОЖИДАНИЯ нажать значок **СЕРВИС**

(B) Нажать значок **ВЕРСИИ МИКРОПРОГРАММЫ**

(C) На дисплее отобразится установленная в печи версия микропрограммы; нажать клавишу **СТРЕЛКА НАЗАД** для выхода из экрана.

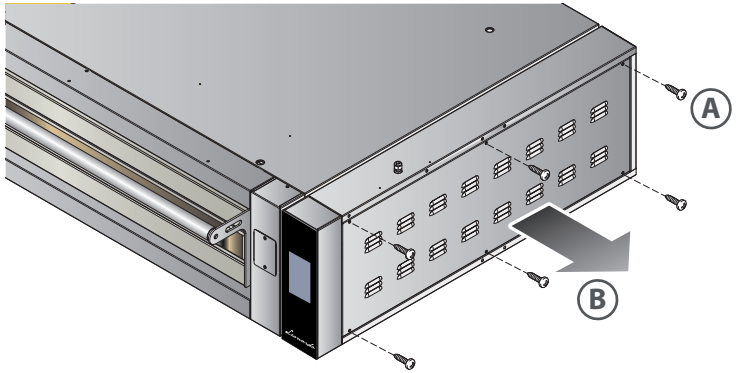

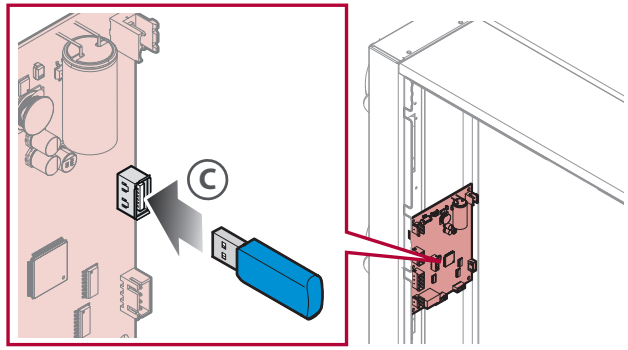

3 СЗАГРУЗИТЬ ОБНОВЛЕННУЮ МИКРОПРОГРАММУ

(A) Отвинтить винты, удерживающие боковую панель.

(B) Снять боковую панель и подобраться к плате, которая находится за сенсорной панелью.

(C) Вставить в USB-разъем, расположенный в задней части сенсорной платы, USB-накопитель, на который были скопированы 6 файлов обновления.

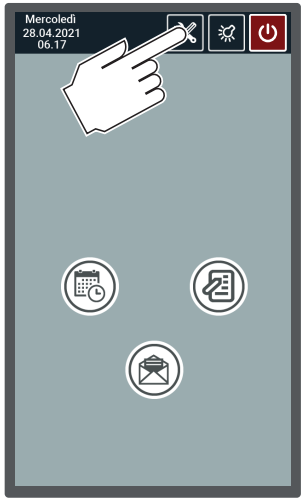

4

При печи в режиме ожидания нажать значок **СЕРВИС**.

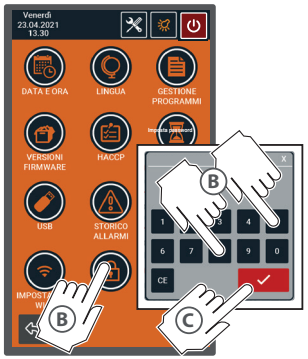

5

(A) Нажать клавишу **ЗАМОК**

(B) Ввести пароль **58** для доступа к защищенным параметрам.

(C) Подтвердить, нажимая ✓

6

Нажать значок **ОБНОВИТЬ МИКРОПРОГРАММУ**.

7

Нажать значок ▷, чтобы начать загрузку новой версии микропрограммы.

По мере загрузки микропрограммы индикатор прогресса будет окрашиваться в оранжевый цвет, указывая прогресс загрузки.

8

По завершении загрузки подтвердить, нажимая клавишу ✓

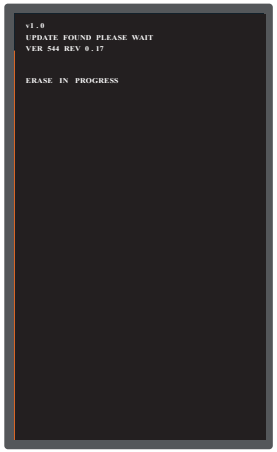

9

Дождаться завершения процедуры. Экран перезапустится и отобразит экран **ЗАГРУЗКА**.

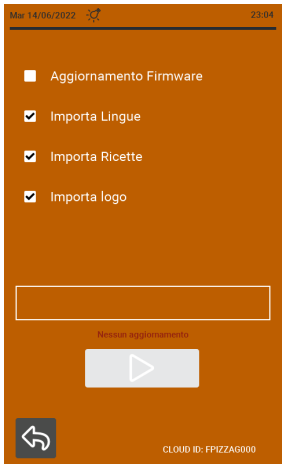

10

(A) Установить флажок на последние три пункта.

(B) Запустить процедуру загрузки.

Внутренний счетчик печи подсчитывает наработку в часах. После определенного числа часов на дисплее появляется всплывающее окно с предупреждением о необходимости проведения техобслуживания печи.
После выполнения требуемой операции (например, очистки под камнями) необходимо перезапустить с нуля подсчет рабочих часов, для чего следует сбросить счетчик.

1

Для продолжения работы нажать отобразившийся экран предупреждения.

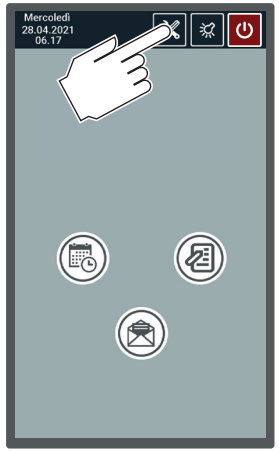

2

При печи в режиме ожидания нажать значок **СЕРВИС**.

3

Нажать значок **РАБОЧИЕ ЧАСЫ.**

4

Нажать значок **КОРЗИНА** рядом с надписью «Часы после последнего техобслуживания: 5 (ч)».

* число приводится для примера

5

Нажать клавишу ✓ для подтверждения обнуления часов после техобслуживания (сброс счетчика).

6

Нажать значок **СТРЕЛКА НАЗАД** или подождать несколько секунд для выхода из экрана.

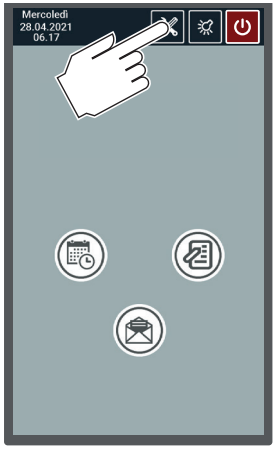

7

Нажать значок **СЕРВИС** для возврата в окно режима ожидания.

Предупреждения

Перед выполнением любых работ по чистке необходимо **отключить электропитание** оборудования (с помощью главного рубильника) и надеть подходящие средства индивидуальной защиты (например, перчатки и т.д.). Пользователь должен выполнять только операции по плановому техобслуживанию, а в случае экстренного техобслуживания обращаться к Дилеру, заказывая помощь уполномоченного техника. Изготовитель не предоставляет гарантии на ущерб, нанесенный в результате невыполнения техобслуживания или неправильной очистки (напр., использования несоответствующих моющих средств).

Чистка любых компонентов должна выполняться на полностью остывшей печи с использованием средств индивидуальной защиты (например, перчаток и т.д.).

Для очистки какого-либо компонента или принадлежности НЕ использовать:

- абразивные или порошкообразные моющие средства;
- агрессивные или коррозийные моющие средства (например, хлористоводородную, соляную или серную кислоту, каустическую соду и т.д.). Внимание! Не использовать такие вещества даже для очистки под конструкцией и пола под оборудованием или основанием;
- абразивные или острые инструменты (например, абразивные губки, скребки, щетки из стали и т.д.);
- струи водяного пара или воду под давлением.

Для обеспечения идеальных условий эксплуатации и безопасности оборудования рекомендуется минимум раз в год проводить техобслуживание и проверку силами Центра технической поддержки.

Всегда держать свободными и чистыми вентиляционные отверстия отделения для электрооборудования.

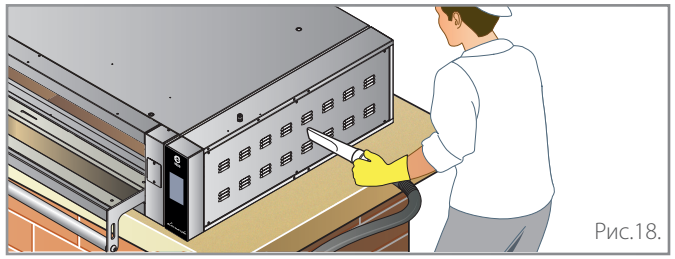

Рис.18.

Очистка печи

ОЧИСТКА ВНЕШНИХ СТАЛЬНЫХ ЧАСТЕЙ

Использовать тряпку, смоченную в горячей мыльной воде, и завершить тщательным ополаскиванием и высушиванием.

ОЧИСТКА СТЕКОЛ

Чистить стекла мягкой салфеткой со специальным моющим средством для стекол.

ОЧИСТКА ДИСПЛЕЯ

Чистить дисплей мягкой салфеткой и небольшим количеством моющего средства для деликатных поверхностей. Не допускать использования большого количества средства, так как возможные инфильтрации могут привести к серьезным повреждениям дисплея. Кроме того, не допускать использования слишком агрессивных средств, так как они могут повредить материал, из которого изготовлен дисплей (поликарбонат).

ЧИСТКА ОГНЕУПОРНЫХ ПОВЕРХНОСТЕЙ

▶ Рис.17.

Если печь используется, в основном, для приготовления на кирпичах, периодически отвинчивать отверткой винты профиля держателя камней, снять спереди огнеупорные кирпичи и удалить возможные углеродистые остатки с помощью насоса для удаления золы. Перед установкой на место огнеупорные кирпичи можно почистить с помощью щетки с жесткой щетиной.

Никогда не использовать для чистки огнеупорной поверхности жидкости.

Во время установки на место следить за тем, чтобы не прищемить пальцы.

По запросу у дилера имеются огнеупорные поверхности для замены.

Если ручной очистки окажется недостаточно, использовать функцию ПИРОЛИЗ ▶ см. стр. 51

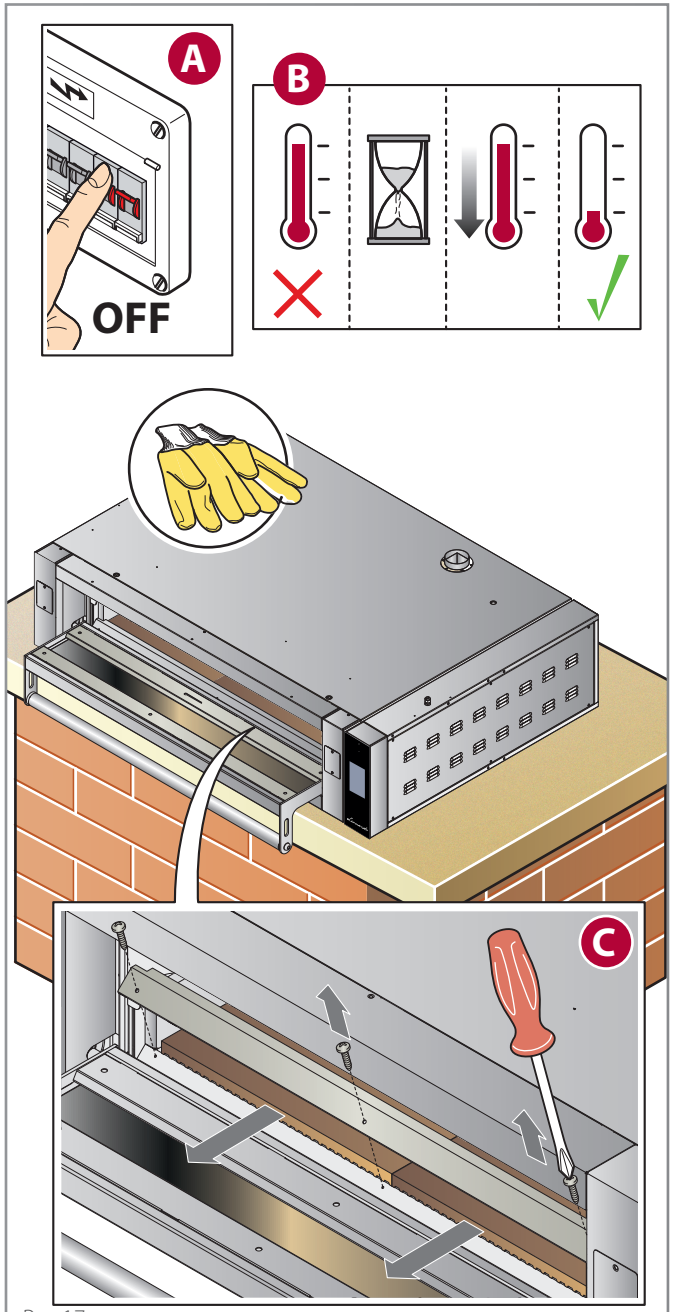

Рис.17.

ОЧИСТКА РУСТОВАННЫХ ПОВЕРХНОСТЕЙ

▶ Рис.17.

Отвинтить отверткой винты профиля держателя камней, снять спереди рустованные поверхности и очистить их мягкой салфеткой, смоченной в горячей мыльной воде. Не использовать абразивные или слишком агрессивные средства. Затем выполнить тщательное ополаскивание и сушку и поставить на место.

ОЧИСТКА КАМЕРЫ ПИРОЛИЗОМ

Пиролиз представляет собой процесс термохимической кристаллизации пищевых остатков, скопившихся в духовой камере и выполняется при доведении печи до 400 °C - 752 °F.

Перед запуском пиролиза удалить щеткой с натуральной щетиной самые крупные пищевые остатки.

▶ Рис.20.

ОЧИСТКА КАМЕРЫ ПИРОЛИЗОМ | РУЧНОЙ РЕЖИМ

1. Нажать клавишу ВКЛ./ВЫКЛ. (если печь выключена);
2. нажать клавишу ПИРОЛИЗ;
3. подтвердить нажатием ОК: включится нагрев камеры печи до достижения температуры 400 °C - 752 °F, после чего функция прерывается и печь автоматически выключается без необходимости вмешательства пользователя. Для досрочной блокировки функции снова нажать клавишу пиролиза или выключить печь клавишей ВКЛ./ВЫКЛ.;;
4. на холодной печи очистить камеру от кристаллизованных пищевых остатков щеткой с натуральной щетиной и затем удалить их с помощью устройства для удаления золы ▶ Рис.19.

При запуске функции пиролиза выключаются лампочки камеры для их сохранности.

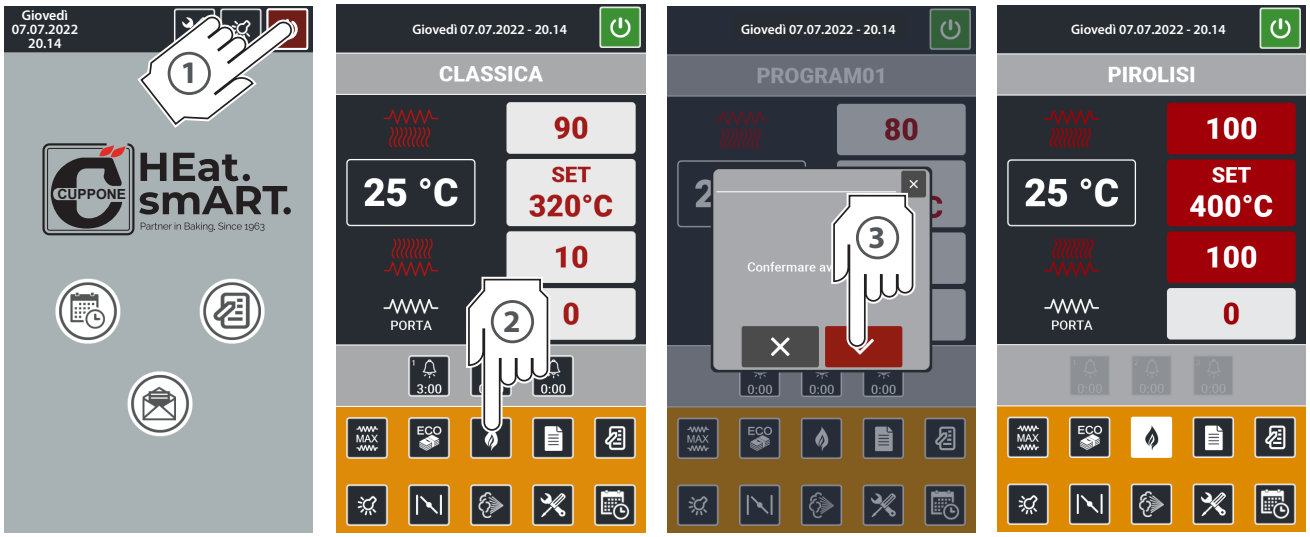

Рис.20.

ОЧИСТКА КАМЕРЫ ПИРОЛИЗОМ В РЕЖИМЕ «НЕДЕЛЬНОЕ ПРОГРАММИРОВАНИЕ»

Можно запрограммировать очистку камеры пиролизом как запрограммированное событие, входя в меню **Запрограммированное включение** (см. Руководство пользователя) и указывая время, когда необходимо выполнять пиролиз.

Внимание, при программировании функции:
- на 23:59 понедельника функция запустится в этот день и в это время;
- на 00:00 функция всегда будет запускаться в понедельник в полночь.

Поэтому если требуется выполнить запуск в полночь вторника, необходимо выбрать клавишу, соответствующую этому дню.

Рис.19.

Замена компонентов

Пользователь должен заменять только указанные компоненты: при поломке или для экстренного техобслуживания обращаться к Дилеру, заказывая помощь уполномоченного специалиста.

Для замены всегда использовать оригинальные запчасти, заказываемые у Изготовителя: использование неоригинальных запчастей может привести к снижению эксплуатационных характеристик оборудования и серьезным травмам и повреждению оборудования, на которые не распространяется гарантия.

Перед выполнением любых работ по замене необходимо отключить электропитание оборудования (с помощью рубильника установки).

Замена любых компонентов должна выполняться на полностью остывшей печи с использованием средств индивидуальной защиты (например, перчаток и т.д.).

ЗАМЕНА СТЕКЛА ДВЕРИ

Рис.21.

ЗАМЕНА ВНУТРЕННЕЙ ЛАМПОЧКИ И СТЕКЛА

Рис.22.

Перед заменой лампочки **отключить электропитание** оборудования (с помощью рубильника); недостаточно нажать клавишу ВКЛ./ВЫКЛ., поскольку, в любом случае, лампы могут находиться под напряжением.

Никогда не прикасаться к стеклу ламп голыми руками; всегда надевать перчатки.

Запрещается включать печь, не установив защитную пластину лампы.

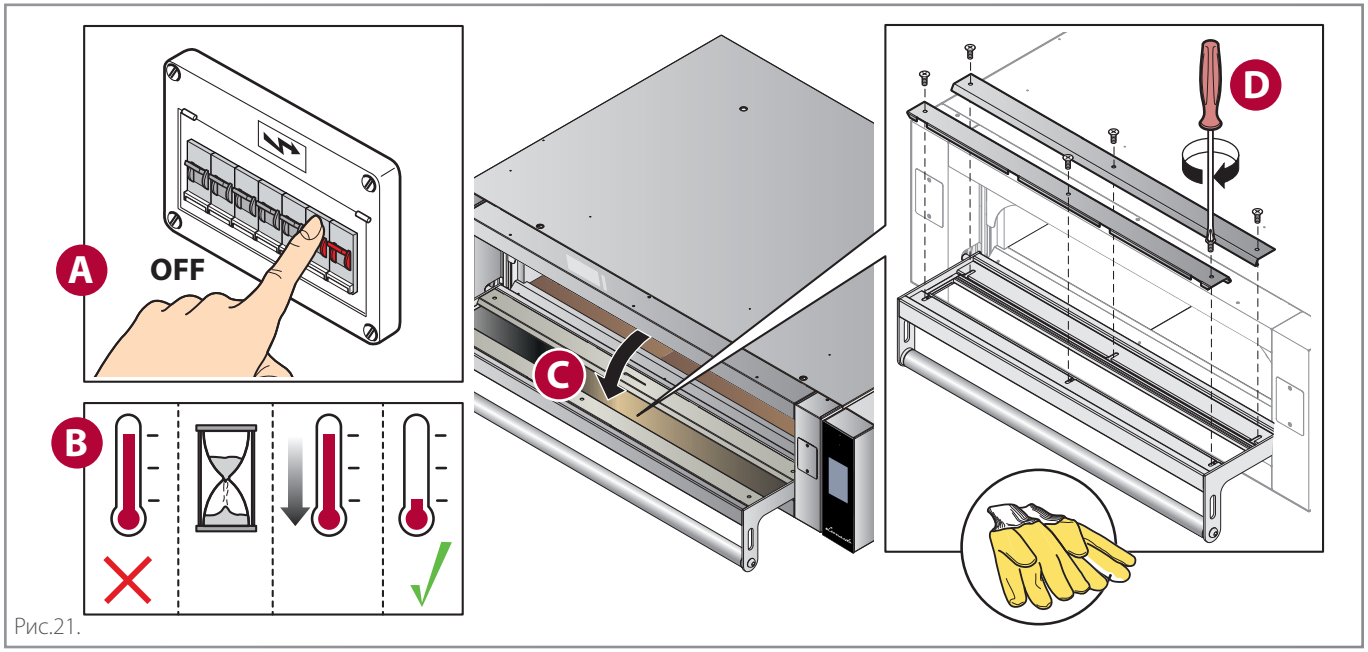

Рис.21.

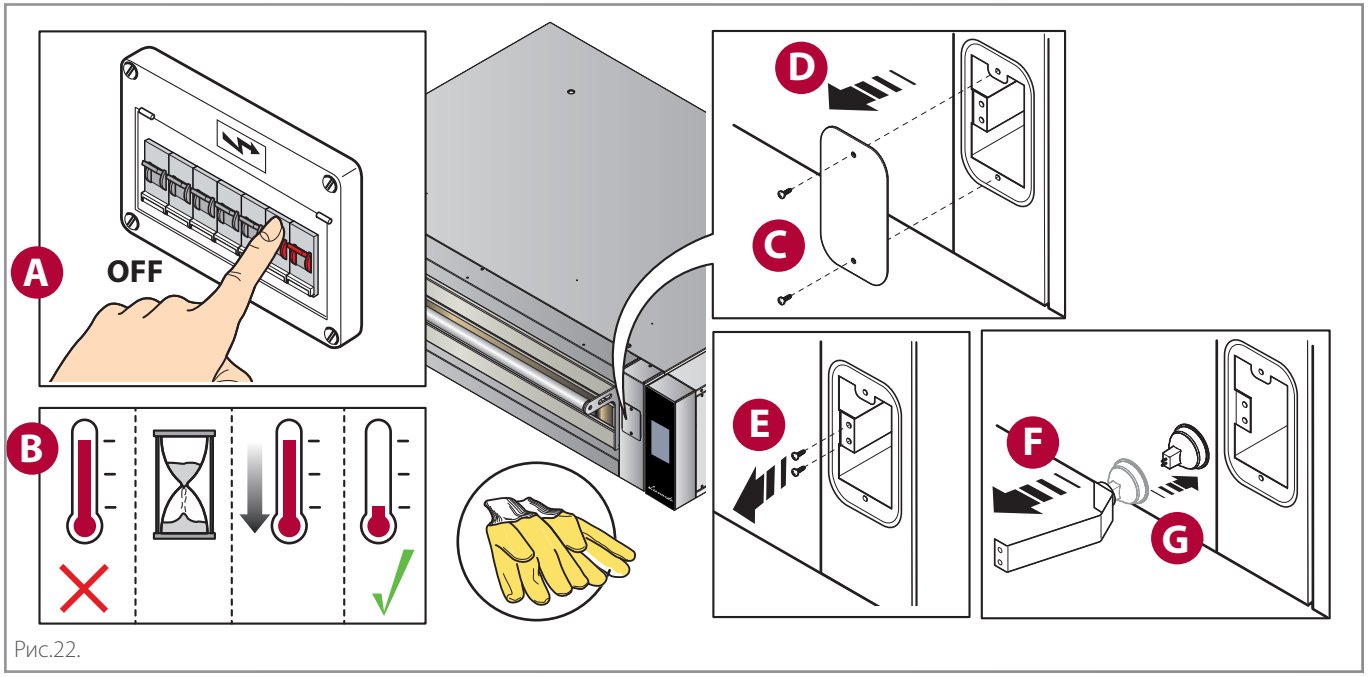

Рис.22.

ЗАМЕНА ОГНЕУПОРОВ

Рис.23.

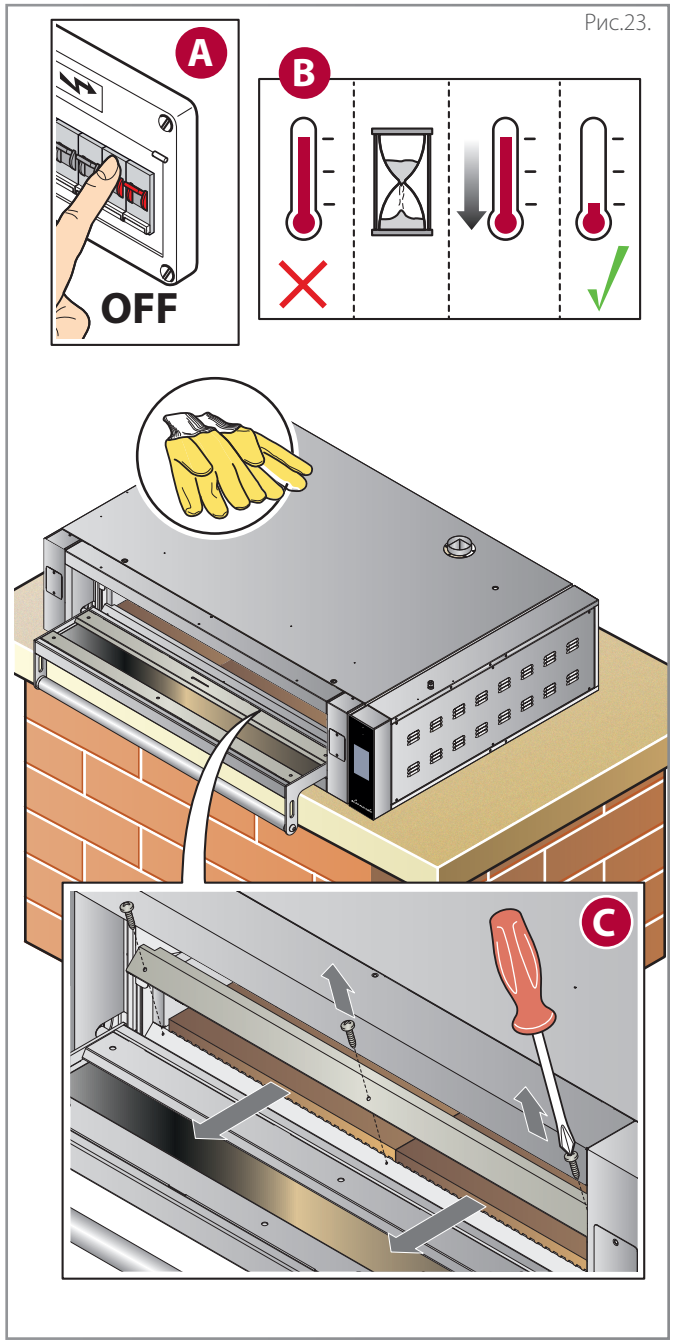

Рис.23.

CUPPONE since 1963

CUPPONE S.R.L.
Via Sile, 36
31057 Silea (TV) - ITALY
T +39 0422 361143
F +39 0422 360993
info@cuppone.com - www.cuppone.com