Leonardo

ВЫТЯЖКА

Руководство по эксплуатации и техобслуживанию

LN2T
LN3T
LN650

Введение

Поздравляем с выбором изделия, спроектированного и изготовленного с применением самых передовых технологий.

Перед поставкой заказчику вытяжка прошла проверку и пусконаладочные испытания в цехах Изготовителя.
«Листок испытания производственного процесса» прилагается к изделию и гарантирует, что **каждый** этап производственного процесса - от сборки до упаковки - тщательно проверен, как в отношении функциональности, так и в отношении безопасности.

Перед началом эксплуатации **внимательно** прочитать содержимое данного руководства: оно содержит важную информацию, касающуюся монтажа изделия и правил техники безопасности.

Основание

Наша компания была основана в 1963 году братьями Лоренцо, Луиджи и Паоло Куппоне. С самого начала она стала специализироваться на выпуске печей и приспособлений для приготовления и выпечки пиццы.
Постоянные исследования и эксперименты с новой аппаратурой, которые всегда являлись сильной стороной нашего предприятия, привели к изобретению машин и печей, которые произвели революцию в деле приготовления пиццы и были запатентованы.

Техническая поддержка

Изготовитель имеет возможность разрешить любую техническую проблему, связанную с эксплуатацияей и техобслуживанием.
В случае сомнений, без колебаний обращайтесь к изготовителю.

CUPPONE 1963
Cuppone F.lli S.r.l.
Via Sile, 36
31057 Silea (TV) - ITALY
T +39 0422 361143
F +39 0422 360993
info@cuppone.com - www.cuppone.com

Указатель

Введение 3
Техническая поддержка 3
Предупреждения по безопасности 4
Символы, используемые в руководстве 5
Предварительные понятия 6
Сведения о вытяжке 6
Подготовка вытяжки к эксплуатации 6
Эксплуатация вытяжки 7
Обзор панели управления 7
Порядок эксплуатации вытяжки 7
Техническое обслуживание и чистка 8
Предупреждения 8
Чистка вытяжки 8
Продолжительный простой вытяжки 8
Замена компонентов 9
Утилизация после завершения срока службы 10
Гарантия 11
Если что-то не работает 12
Что делать в случае неисправностей 12

- Перед началом эксплуатации и техобслуживания оборудования внимательно прочитать данную брошюру, бережно хранить ее в месте, доступном для любых обращений со стороны операторов в будущем.
- Кроме того, руководство всегда должно прилагаться к изделию на всем протяжении его срока службы, в том числе в случае передачи другому владельцу.
- Перед выполнением любых работ по эксплуатации и техобслуживанию отсоединить оборудование от электросети.
- Работы, несанкционированные вмешательства или специально не разрешенные модификации, не соответствующие указаниям данного руководства, могут вызывать повреждения, травмы или несчастные случаи со смертельным исходом и влекут за собой аннулирование гарантии.
- Эксплуатация или техобслуживание без соблюдения указаний, приведенных в данной брошюре, могут вызывать повреждения, травмы или несчастные случаи со смертельным исходом.
- Паспортная табличка содержит важную техническую информацию, которая необходима в случае запроса на техобслуживание или ремонт оборудования, поэтому рекомендуется не снимать, не повреждать и не вносить в нее изменений.
- Некоторые части оборудования могут нагреваться до высоких температур. Рекомендуется следить за тем, чтобы не прикасаться к поверхностям и не помещать поблизости воспламеняющиеся и чувствительные к теплу материалы.
- Не ставить никаких предметов, особенно изготовленных из чувствительных к теплу материалов, на вытяжку. При использовании вытяжки с двигателем внимательно следить за тем, чтобы не закрыть верхние вентиляционные отверстия панели управления.
- Не использовать вытяжку без передних фильтров.
- Оборудование предназначено исключительно для эвакуации испарений, выходящих из варочной камеры и при открытии дверцы установленной под вытяжкой печи Leonardo. Использование в целях, отличных от указанной, считается неправильным применением, потенциально опасным для людей и животных и может нанести непоправимый ущерб оборудованию. При использовании оборудования не по назначению оно снимается с гарантии.
- Прибор может использоваться детьми старше 8 лет и лицами с ограниченными физическими, сенсорными или умственными возможностями, либо не имеющими опыта или требуемых знаний только под присмотром и после получения ими инструкций по безопасной эксплуатации прибора и при понимании связанных с ним опасностей. Дети не должны играть с прибором. Чистка и обслуживание, которые должны осуществляться пользователем, не должны осуществляться детьми без присмотра.
- Работающий с оборудованием персонал должен иметь профессиональную подготовку и периодически проходить обучение по его эксплуатации, а также по технике безопасности и предупреждению несчастных случаев.
- Необходимо присматривать за детьми, чтобы быть уверенными, что они не играют с оборудованием или его частями.
- Периодически проверять эффективность дымохода. Ни по каким причинам не разрешается перекрывать дымоход.
- ОПАСНОСТЬ ПОЖАРА: зона вокруг оборудования должна быть свободной, в ней не должно находиться горючих средств. Не хранить горючие материалы рядом с этим оборудованием.
- ВНИМАНИЕ: ОПАСНОСТЬ ПОЖАРА! Запрещается устанавливать вытяжку в помещениях с риском взрыва.
- Не использовать вытяжку в качестве крепления или опоры для другого оборудования или предметов.
- ВНИМАНИЕ: всегда выключать главный электрический рубильник по завершении эксплуатации оборудования, особенно на время операций по чистке или в случае продолжительного простоя.
- В случае обнаружения любых неисправностей (например, поврежденного кабеля питания и т.д.), неправильного функционирования или поломки, не использовать оборудование и обратиться в центр технической поддержки, уполномоченный Изготовителем. Требовать установки фирменных запчастей, в противном случае оборудование снимается с гарантии.
- Повесить на видном месте номера телефонов для экстренных обращений.
- Несоблюдение указанных норм может привести к повреждениям и травмам, в том числе со смертельным исходом, к аннулированию гарантии и освобождению Изготовителя от любой ответственности.
- Рекомендуется обеспечивать проверку оборудования силами уполномоченного центра технической поддержки минимум один раз в год.

Символы, используемые в руководстве и на установленных на оборудовании табличках

Указывает, что при выполнении операции, описанной в отмеченном этим символом параграфе, требуется осторожность. Кроме того, этот символ указывает, что во избежание нежелательных и опасных последствий работник должен действовать максимально осознанно

См. главу, в которой подробно рассмотрена данная тематика.

Совет изготовителя

Указывает, что обозначенные этим символом поверхности могут быть горячими, поэтому прикасаться к ним следует с осторожностью

Опасное напряжение

Этот символ обозначает зажимы, приводящие различные части оборудования или системы к одному потенциалу (необязательно к потенциалу заземления)

Указывает, что перед монтажом, эксплуатацией и техобслуживанием оборудования необходимо внимательно прочитать параграф, обозначенный этим символом

Компания отказывается от какой бы то ни было ответственности в отношении возможных опечаток или ошибок набора, оставляя за собой право на внесение любых необходимых изменений без уведомления. Без разрешения завода-изготовителя частичное воспроизведение запрещается. Указанные размеры являются ориентировочными и необязательными. Исходным языком документа является итальянский: Изготовитель не несет ответственности за возможные ошибки перевода/интерпретации или печати.

Сведения о вытяжке

Рис.1.

Ваша вытяжка предназначена исключительно для эвакуации испарений, выходящих из варочной камеры и при открытии дверцы установленной под вытяжкой печи Leonardo.

Вытяжки производятся в двух вариантах:

- **без двигателя**: ограничиваются сбором испарений, поступающих из печи, но не снабжены ни вытяжным двигателем, ни панелью управления, а просто подсоединяются к уже существующему вытяжному оборудованию.
- **с вытяжкой**: обеспечивает аспирацию и эвакуацию испарений, поступающих из печи, с помощью вытяжного двигателя с 5 различными скоростями, контролируемыми с фронтальной панели управления.

Основными частями вытяжки являются:

1 Фронтальная панель с панелью управления (только для версии с двигателем)
2 Светодиодное освещение
3 Труба для внешней эвакуации (не поставляется Изготовителем)
4 Труба для сбора испарений из духовой камеры
5 Фильтры

Подготовка вытяжки к эксплуатации

Тщательно почистить вытяжку, скрупулезно соблюдая приведенные в специальной главе указания.

Техническое обслуживание и чистка - *стр.* **8**.

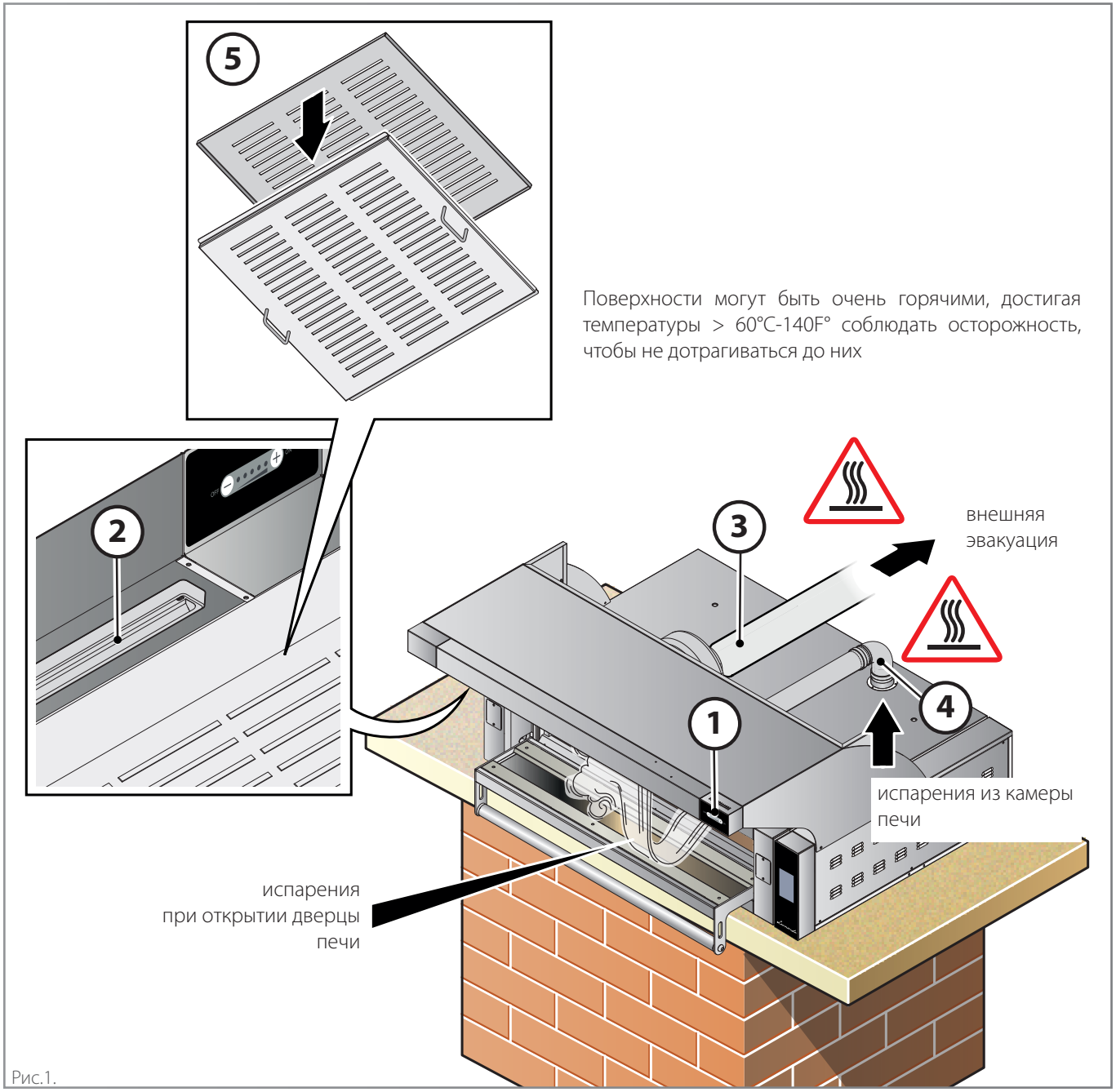

Рис.1.

Обзор панели управления

Рис.2.

1 **Клавиша «-»**
обеспечивает уменьшение скорости вентилятора и выключение двигателя.

2 **Клавиша «+»**
обеспечивает увеличение скорости вентилятора и включение двигателя

Порядок эксплуатации вытяжки

Вытяжка обеспечивает аспирацию испарений, поступающих из варочной камеры и при открытии двери установленной под вытяжкой печи.
Вытяжка запускается нажатием кнопки "+" при включении расположенной ниже печи: на этом этапе задайте ее на минимальную скорость ●.
Затем, при установке в печь продуктов, задайте оптимальную скорость для приготавливаемых блюд, нажимая кнопки "+" или "-".
Доступно 5 скоростей:
● = мин. скорость
●●●●● = макс. скорость

Некоторые части оборудования могут нагреваться до высоких температур (например, трубы всасывания и удаления). Рекомендуется следить за тем, чтобы не прикасаться к поверхностям и не помещать поблизости воспламеняющиеся и чувствительные к теплу материалы.
Не ставить никаких предметов, особенно изготовленных из чувствительных к теплу материалов, на вытяжку (**Рис.3**).

Рис.5.

При необходимости можно включить светодиодную лампу, находящуюся в нижней части вытяжки, приблизив руку к сенсору, не притрагиваясь к нему (сенсор срабатывает максимум на расстоянии 50 мм - 2 дюйма).
Для выключения достаточно приблизить руку к сенсору.

В случае образования конденсата на дверце или на фасаде печи, по всей вероятности, что камера печи насыщена влагой; проверить, что отверстия для выпуска пара открыты или увеличить скорость вытяжки.

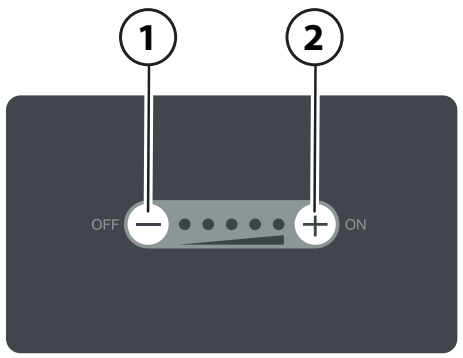

Панель управления используется исключительно сухими и чистыми пальцами.

Рис.2.

Рис.5.

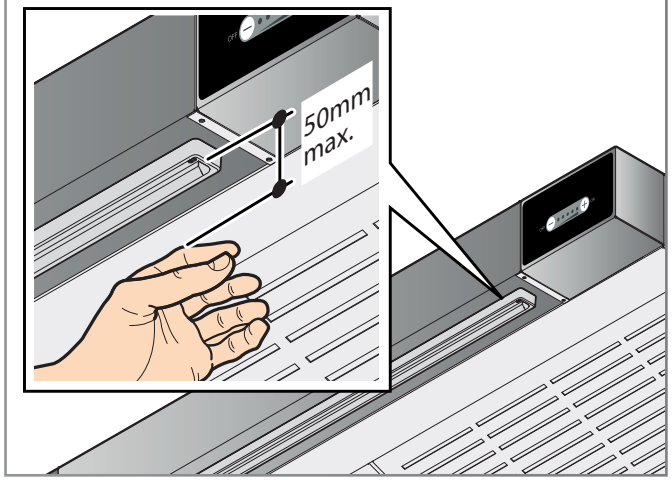

Не ставить предметы на вытяжку!
Не висеть на ней!

Рис.3.

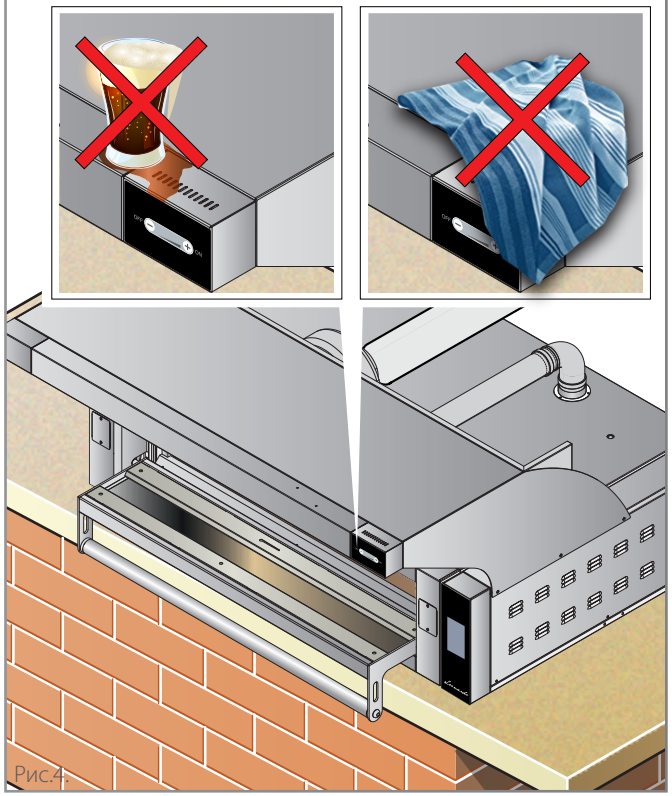

Рис.4.

Предупреждения

Перед выполнением любых работ по очистке необходимо **отключить электропитание** оборудования (с помощью главного рубильника) и надеть подходящие средства индивидуальной защиты (например, перчатки и т.д.). Эксплуатационнику разрешается выполнять только операции текущего техобслуживания. Для проведения экстренного техобслуживания обращаться в сервисный центр, заказывая вызов уполномоченного технического специалиста. Фирма-изготовитель не предоставляет гарантийное обслуживание по устранению ущерба, нанесенного в результате невыполнения техобслуживания или неправильного проведения очистки (напр., при использовании несоответствующих очищающих средств).

Чистка любых компонентов должна выполняться на полностью остывшей вытяжке и печи, с использованием средств индивидуальной защиты (например, перчаток и т.д.).

Чтобы почистить какой-либо компонент или принадлежность, НЕ использовать:

- абразивные или порошкообразные моющие средства;
- агрессивные или коррозийные моющие средства (например, хлористоводородную, соляную или серную кислоту, каустическую соду и т.д.).
- абразивные или острые инструменты (например, абразивные губки, скребки и щетки из стали и т.д.);
- струи водяного пара или воду под давлением.

Для обеспечения идеальных условий эксплуатации и безопасности оборудования рекомендуется минимум один раз в год проводить техобслуживание и проверку силами авторизованного центра технической поддержки.
Всегда держать свободными и чистыми вентиляционные отверстия панели управления.

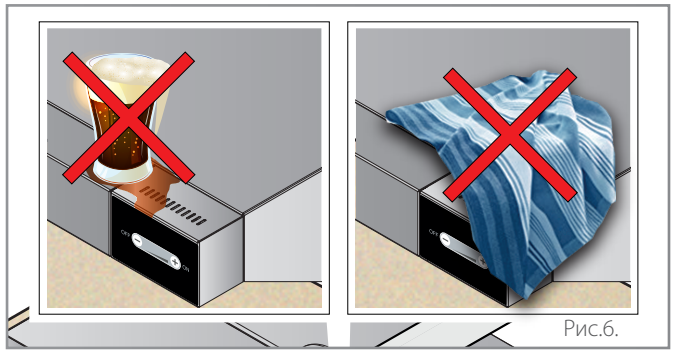

Рис.6.

Чистка вытяжки

Чистка внешних стальных частей

▶ **Рис.7.**

Использовать тряпку, смоченную в горячей мыльной воде и завершить тщательным ополаскиванием и высушиванием.

Чистка дисплея и лампы

Очищать дисплей и лампу мягкой салфеткой, смоченной в небольшом количестве очищающего средства для деликатных поверхностей. Не смачивать салфетку слишком сильно, так как при проникновении жидкости могут быть серьезно повреждены компоненты.
Кроме того, не допускать использования слишком агрессивных средств, так как они могут повредить материал конструкции.

Очистка фильтров

▶ **Рис.8.**

Фильтры должны быть всегда идеально чистыми: частота чистки зависит от эксплуатации печи и от типа приготавливаемых продуктов.
Периодически извлекать фильтры, как показано на рисунке, промывать горячей мыльной водой, ополаскивать и тщательно высушивать перед установкой на место. Их также можно мыть в посудомоечной машине, устанавливая на место только после полного высыхания.

Не использовать вытяжку без фильтров.

Продолжительный простой вытяжки

В периоды простоя отключать подачу электропитания. Защитить внешние стальные части оборудования, протерев их мягкой тряпкой, смоченной в вазелиновом масле.
После возвращения к работе, перед использованием:

- выполнить тщательную чистку оборудования;
- вновь подключить оборудование к электросети;
- перед повторным использованием проверить оборудование.

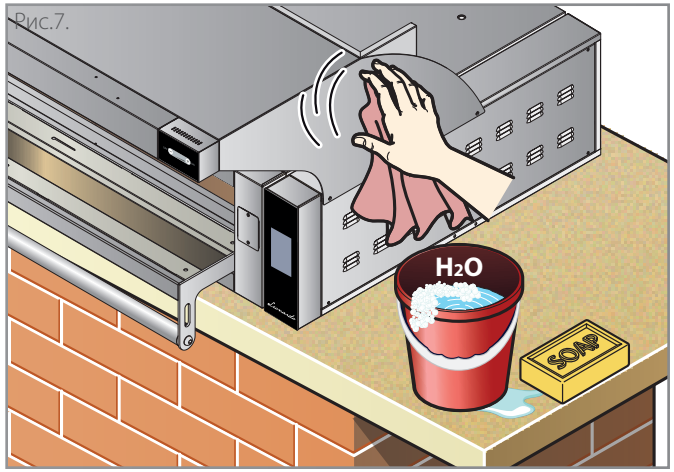

Рис.7.

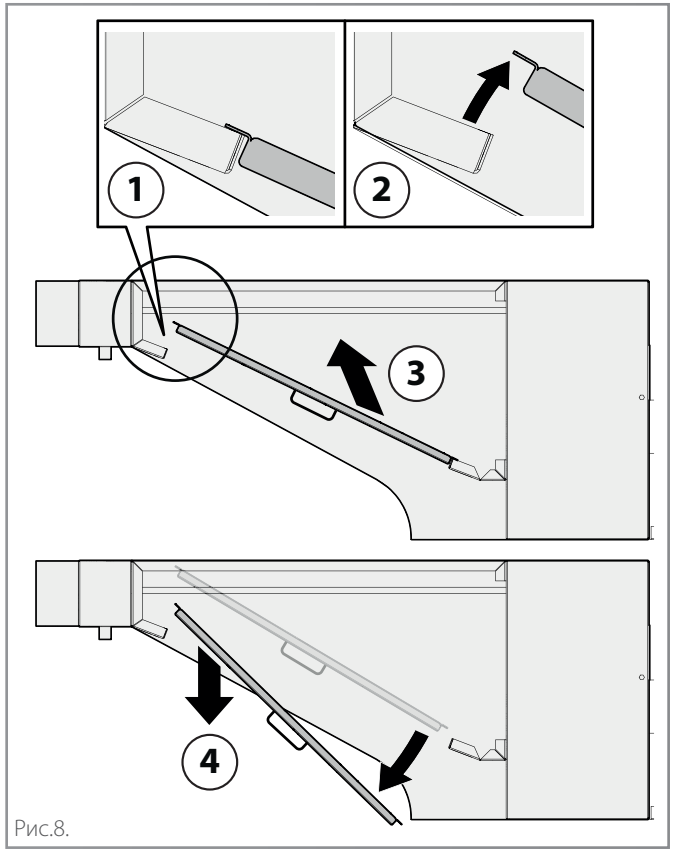

Рис.8.

Замена компонентов

Эксплуатационник может заменять **только** указанные компоненты: при неисправности или для проведения экстренного техобслуживания обращаться в сервисный центр, заказывая вызов уполномоченного технического специалиста. Для замены использовать только фирменные запчасти, которые должны заказываться на фирме-изготовителе: использование нефирменных запчастей может снизить рабочие параметры оборудования и привести к серьезному физическому и материальному ущербу, гарантия на который не распространяется.

Перед выполнением любых работ по замене необходимо **отключить электропитание** оборудования (с помощью главного рубильника) и надеть подходящие средства индивидуальной защиты (например, перчатки и т.д.).

Замена любых компонентов должна выполняться на полностью остывшей вытяжке и печи, с использованием средств индивидуальной защиты (например, перчаток и т.д.).

Замена труб аспирации и эвакуации

Рис.9. Труба аспирации

Труба (A) и штуцер (B) должны заказываться на фирме-изготовителе в качестве запчастей. Не использовать трубы другого типа, в противном случае оборудование снимается с гарантии.

Рис.10. Дымоход

Дымоход (D) не поставляется Изготовителем в качестве запасной части, его следует приобрести в специализированном центре.

Дымоход (D) должен:

- использоваться исключительно для данного оборудования;
- иметь диаметр **150 мм [Ø5.91 in.]** (чтобы гарантировать корректную тягу максимум на 20 линейных метров [787.4 in.], трех метров с изгибами и концевую часть с крышей);
- материалом изготовления должна быть нержавеющая сталь, устойчивая к высоким температурам;
- соответствовать действующим нормам.

Замена фильтров и ручек фильтров

Рис.11.

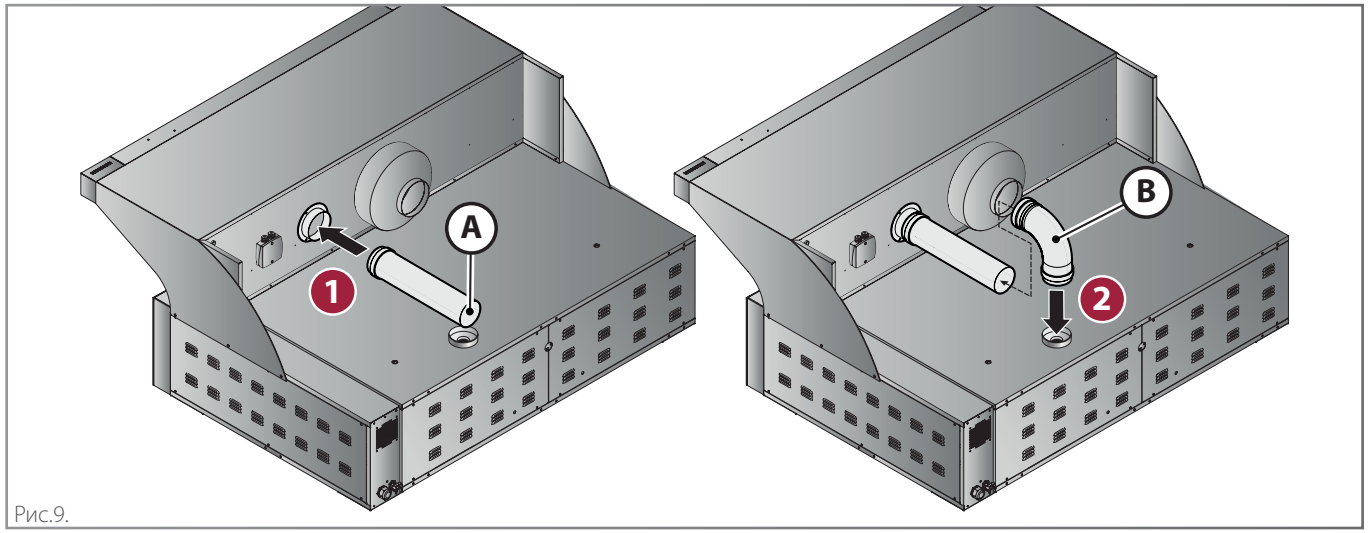

Рис.9.

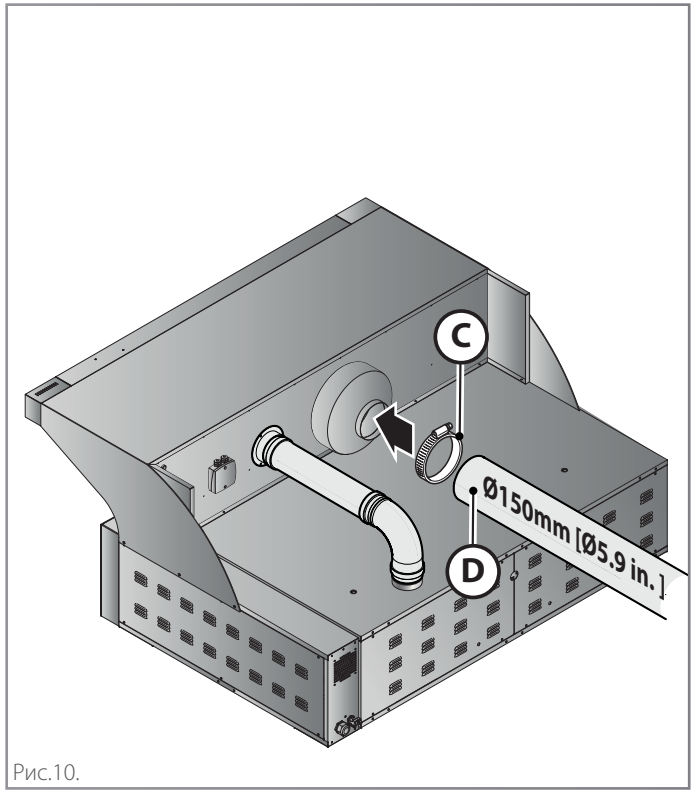

Рис.10.

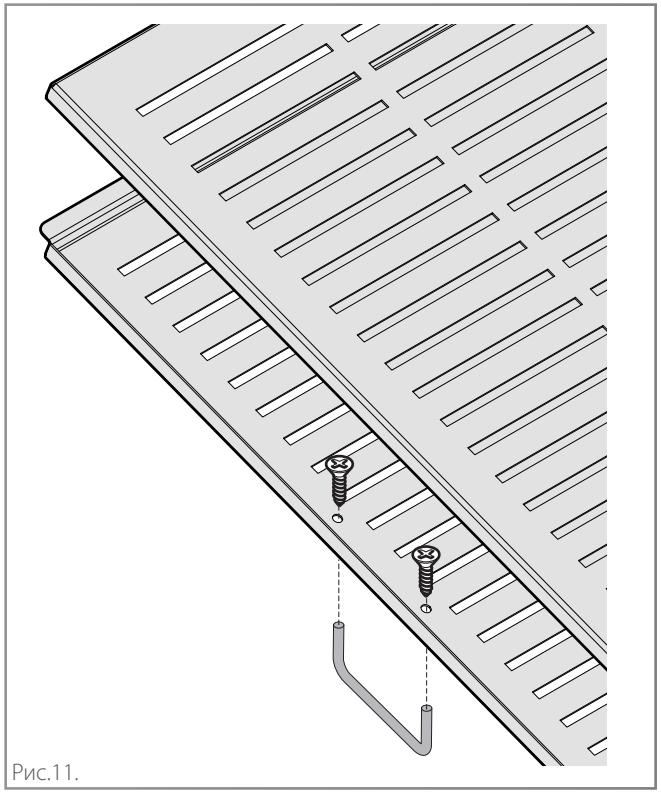
Рис.11.

Утилизация после завершения срока службы

Чтобы не допустить возможного не разрешенного использования и рисков, связанных с этим, перед утилизацией оборудования убедиться, что никто не сможет им воспользоваться: для этого отрезать или удалить кабель питания (когда оборудование отключено от электросети).

Утилизация оборудования

В соответствии со ст. 13 Законодательного указа № 49 2014 года «Принятие Директивы по обращению с отходами электрического и электронного оборудования 2012/19/ ЕС», значок перечеркнутого мусорного контейнера означает, что изделие было выпущено на рынок после 13 августа 2005 года и что в конце своего срока службы оно не должно утилизироваться с другими отходами, а должно утилизироваться отдельно. Все оборудование изготовлено из пригодных для утилизации металлов (нержавеющая сталь, железо, алюминий, оцинкованный лист, медь и пр.), превышающих 90% его веса. Необходимо быть внимательными при обращении с данным изделием в конце его срока службы, снижая негативное воздействие на окружающую среду и повышая эффективность использования ресурсов, применяя принципы наказуемости тех, кто загрязняет окружающую среду, профилактики, подготовки для повторного использования, переработки и сбора материалов. Напоминаем, что при незаконной или неправильной утилизации оборудования действуют санкции, предусмотренные действующим законом.

Информация об утилизации в Италии

В Италии оборудование RAEE должно быть доставлено:

- в центры сбора отходов (также называемые экологическими островами или платформами)
- дилеру, у которого приобретено новое изделие, который обязан забрать старое бесплатно («одно за другое»).

Информация об утилизации в государствах Европейского Союза

Европейская Директива об оборудовании RAEE транспонирована различным образом в законодательство каждого государства, однако в случае необходимости утилизации данного оборудования, просим обращаться к местным органам власти или к дилеру, чтобы узнать о правильном способе утилизации.

Гарантии

- 8.1 Каждое проданное Изделие считается соответствующим требованиям, если оно поставляется в количестве, качестве и типе, указанном в письменном подтверждении. Пожалуйста, обратите внимание на положения п. 1.2.
- 8.2 Продавец гарантирует:
  - (a) что Изделия не имеют дефектов материалов или качества изготовления, а также
  - (b) что (за исключением дефектов, которые известны или должны быть известны Покупателю) Изделия имеют товарное качество.
- 8.3 О возможных скрытых дефектах Изделий Покупатель должен сообщить в письменной форме в течение 8 дней с момента их обнаружения, в противном случае право на гарантию будет утеряно. Гарантия не распространяется на дефекты, связанные с упаковкой, даже если они спровоцировали дефекты или повреждения Изделий внутри упаковки, и о которых необходимо было заявить в момент поставки, согласно п.5.8.
- Заявление о дефектах должно содержать конкретное указание на дефектное Изделие, подробное описание вида дефекта, который представляет Изделие, а также дату поставки и дату обнаружения дефекта.
- Гарантия не распространяется на случаи, если дефект возник в результате таких действий Покупателя, как, например, неправильный монтаж Изделия, использование Изделия не в соответствии с нормальным режимом эксплуатации, несоблюдение инструкций, содержащихся в руководстве по эксплуатации и монтажу, нарушение целостности Изделия. Гарантия не распространяется на обычный износ Изделия в результате использования.
- Продавец несет ответственность за дефекты, которые становятся очевидными в течение одного года с момента активации гарантии, как это предусмотрено в пункте 8.12.
- 8.4 Продавец имеет право осмотреть лично или сделать это посредством своего представителя, и, если Продавец подтвердит наличие дефекта, Покупатель имеет право на его ремонт или замену по неоспоримому решению Продавца.
- Следует понимать, что с момента заявления Покупателем о дефекте, он не будет иметь права пользоваться Изделием до тех пор, пока оно не будет осмотрено Продавцом или его представителем. В случае если Продавец обнаружит, что Изделие было использовано после оформления заявления о дефектах, Покупатель теряет свое право на ремонт или замену этого Изделия.
- 8.5 Замена или ремонт будут осуществляться на следующих условиях:
  - 1.Продавец может отремонировать дефектные Изделия, выехав сам или отправив представителя по месту нахождения вышеуказанных Изделий.
  - 2. В качестве альтернативы Продавец может отремонтировать дефектное Изделие на своей фабрике или в другом месте, по своему выбору.
  - 3. В качестве альтернативы Продавец может принять решение в пользу замены дефектных Изделий.
- В том случае, если произвести ремонт/замену окажется невозможным, Продавец возместит Покупателю сумму, которая будет установлена и которая не должна превышать стоимость, оплаченную Покупателем за Изделие. Возмещение ущерба исключается.
- 8.6. В случае ремонта Изделия в месте, выбранном Продавцом, или в случае замены дефектного Изделия, его возврат возлагается на Покупателя, который должен отправить его за свой счет и риск в указанное Продавцом место.
- 8.7 Продавец снимает с себя любую ответственность за косвенный или вытекающий ущерб и/или за потерю прибыли, которую Покупатель может испытывать вследствие наличия дефектов в Изделиях, таких как (но не ограничиваясь указанными) отмена заказов клиентами, штрафные санкции за просроченные поставки, штрафы и возмещения какого-либо вида.
- 8.8 Продавец освобождает Покупателя от любого рода ответственности или убытков, имеющих место по причине дефектных Изделий, за исключением случаев, когда такая ответственность является следствием преднамеренных действий или халатности Покупателя, а именно вследствие невыполнения им собственных обязательств.
- 8.9 Продавец не несет ответственности за ущерб, нанесенный лицам и/или имуществу, который может возникнуть в результате ненадлежащего использования Изделий и/или любого использования, обработки или видоизменения Изделий, несоответствующих их целевому назначению и/или инструкциям Продавца. За исключением случаев, когда будет установлен факт грубой халатности или умышленного причинения вреда со стороны Продавца.
- Продавец также не несет ответственности в случае причинения ущерба физическим лицам или имуществу, а также в случае поломки или повреждения Изделия, произошедших по причине его подключения к несоответствующей нормам электропроводке.
- 8.10 Покупатель не имеет права предъявлять какие-либо претензии в случае несчастного случая, произошедшего с лицами, или в случае нанесения ущерба имуществу, кроме тех, которые предусмотрены договором, или же в случае упущенной выгоды, если только обстоятельства не являются следствием совершения Продавцом «грубой халатности».
- 8.11 «Грубая халатность» не включает в себя отсутствие должной заботы и навыков, но означает действие или бездействие Продавца, которое влечет за собой либо неучет тех серьезных последствий, которые добросовестный поставщик обычно предвидит как вероятные, либо умышленное игнорирование любых последствий, вытекающих из такого действия или бездействия.
- 8.12 Действие гарантии, согласно настоящему параграфу, зависит от того, будет ли она активирована через веб-сайт www.cuppone.com в течение 48 часов после установки Изделия.

Запасные части

- 9.1 В течение 10 лет после поставки Изделия Продавец обязуется по просьбе Покупателя оказать ему помощь в определении запасных частей для обслуживания Изделия. В любом случае, Продавец не несет какой-либо ответственности за невыполненное определение вышеупомянутых запчастей.

Применимое право и многоуровневая оговорка

- 11.1 Продажи, осуществленные на основании настоящих Общих условий, будут регулироваться итальянским правом.
- 11.2 Стороны исключают применение Венской конвенции.
- 11.3 Все споры, вытекающие из продаж, осуществленных на основании настоящих Общих условий, будут переданы сторонами на урегулирование Согласительной комиссии при Арбитражной Палате Милана. В случае если сторонам не удастся прийти к соглашению, все споры, в том числе недоговорного характера, которые вытекают из продаж, осуществленных на основании настоящих Общих условий, будут разрешены арбитражем в соответствии с Регламентом Арбитражной Палаты Милана, единым арбитром/тремя арбитрами, назначенным/-и согласно вышеуказанному Регламенту. Спор будет рассмотрен Арбитражным Судом в соответствии с положениями итальянского законодательства. Место проведения арбитража – Милан (Италия). Язык арбитража - итальянский.

Что делать в случае неисправностей

- См. таблицу на этой странице. Если ни одно из предлагаемых решений не устраняет проблему, продолжайте читать следующую процедуру.

- Проверить данные вытяжки (на заводской табличке) и данные, указанные в счете-фактуре на приобретение оборудования.

  Заводской (серийный) номер .....

  Мод. .....

  Дата счета-фактуры .....

  Номер счета-фактуры .....

- Внимательно прочитать главу о гарантии.

Гарантия - *стр.* **11**.

- Обратиться в уполномоченный центр технической поддержки или же непосредственно к дилеру/изготовителю, сообщая данные вытяжки. В ожидании проведения работ службой технической поддержки отключить подачу электропитания на вытяжку.

CUPPONE 1963
Cuppone F.lli S.r.l.
Via Sile, 36
31057 Silea (TV) - ITALY
T +39 0422 361143
F +39 0422 360993
info@cuppone.com - www.cuppone.com

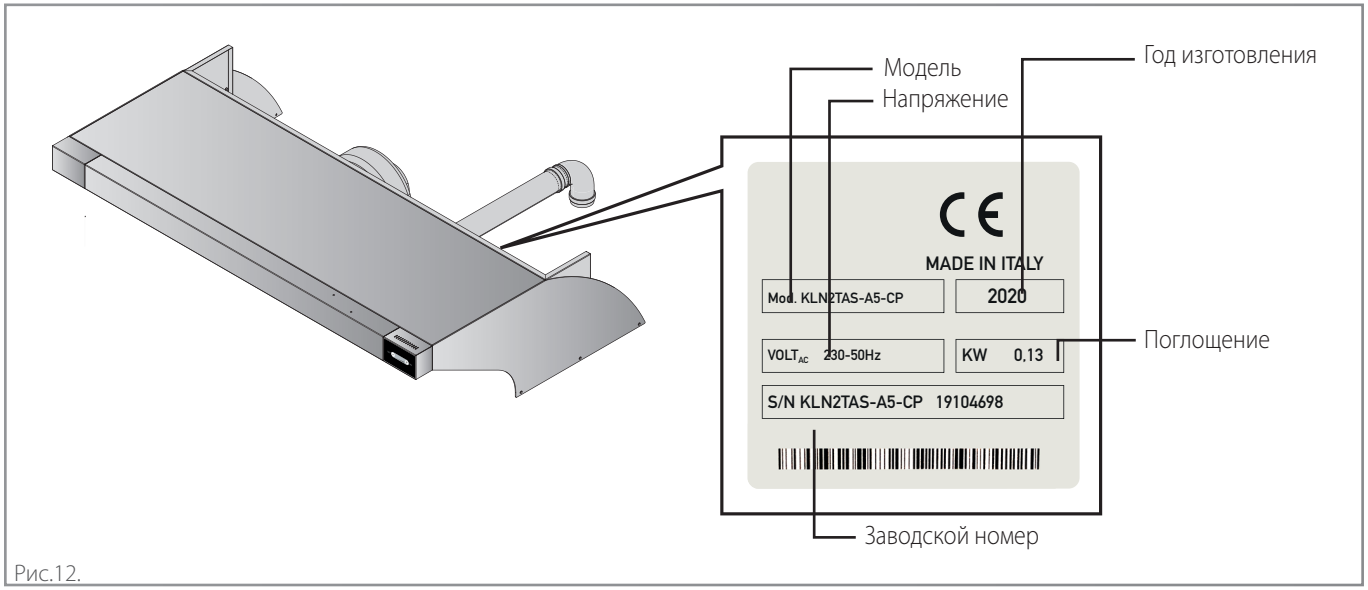

Рис.12.

Проблема	Решение
Вытяжка не включается.	• Проверить, что не была прервана подача электроэнергии. • Проверить, что главный рубильник включен (ON).
Освещение не включается.	• Проверить, что не была прервана подача электроэнергии. • Проверить, что главный рубильник включен (ON). • Проверить, что осуществлено нажатие правильно в указанном месте ▶ **Рис.5.**)
Избыток влаги из дверцы печи	• Как правило, положенные в печь продукты выделяют влагу и если отверстия для выпуска пара неправильно открыты, а установленная скорость вытяжки является неподходящей, то этот пар может выходить из дверцы. Проверить, что отверстия открыты и попробовать повысить скорость вытяжки.

Примечания

CUPPONE 1963

Cuppone F.lli S.r.l.
Via Sile, 36
31057 Silea (TV) - ITALY
T +39 0422 361143
F +39 0422 360993
info@cuppone.com - www.cuppone.com