Donatello

CAPPA

Manuale di preinstallazione e installazione

KDN 435
KDN 635
KDN 635L
KDN 935

Premessa

Questa cappa è stata progettata e realizzata con la massima cura, sottoposta a severi test di collaudo nei nostri laboratori, pertanto assicuriamo l'assoluta sicurezza e funzionalità della stessa.

L'installazione deve essere effettuata da **personale professionalmente** qualificato, in grado di assumersi la responsabilità dell'intervento e garantire le migliori condizioni di funzionamento e sicurezza.

Prima dell'installazione, leggere **attentamente** il contenuto del presente manuale: esso contiene importanti informazioni riguardanti il montaggio del prodotto e le norme di sicurezza.

Assistenza tecnica

Il Rivenditore è in grado di risolvere qualunque problema tecnico riguardante l'installazione.
Non esitare a contattarlo in caso di dubbio.

CUPPONE 1963
Cuppone F.lli S.r.l.
Via Sile, 36
31057 Silea (TV) - ITALY
T +39 0422 361143
F +39 0422 360993
info@cuppone.com - www.cuppone.com

Indice

1 VERIFICHE PRIMA DELL'ACQUISTO 3

2 DATI TECNICI CAPPE 5

Dati tecnici cappa Donatello 6

Dati tecnici cappa Donatello KDN 435 | cappa + forno singolo 8
Dati tecnici cappa Donatello KDN 435 | cappa + forno doppio 9
Dati tecnici cappa Donatello KDN 435 | cappa + forno triplo 10

Dati tecnici cappa Donatello KDN 635 | cappa + forno singolo 11
Dati tecnici cappa Donatello KDN 635 | cappa + forno doppio 12
Dati tecnici cappa Donatello KDN 635 | cappa + forno triplo 13

Dati tecnici cappa Donatello KDN 635L | cappa + forno singolo 14
Dati tecnici cappa Donatello KDN 635L | cappa + forno doppio 15
Dati tecnici cappa Donatello KDN 635L | cappa + forno triplo 16

Dati tecnici cappa Donatello KDN 935 | cappa + forno singolo 17
Dati tecnici cappa Donatello KDN 935 | cappa + forno doppio 18
Dati tecnici cappa Donatello KDN 935 | cappa + forno triplo 19

3 INSTALLAZIONE 20

Simbologia usata nel manuale e sulle etichette applicate alla macchina 20
Trasporto 21
Operazioni preliminari 21
Lettura matricola 21
Posizionamento e collegamento al forno sottostante 22
Schemi elettrici: Cappa Aspirata 24
Evacuazione fumi 25
Precollaudo e collaudo 26
Verifica del funzionamento 26
Note 27

La ditta declina ogni responsabilità per eventuali errori di stampa o trascrizione, riservandosi di apportare senza preavviso le modifiche che riterrà più opportune.
Vietata la riproduzione parziale senza il consenso del Fabbricante. Le misure fornite sono indicative e non vincolanti.
La lingua di stesura originale è l'italiano: il Fabbricante non si ritiene responsabile per eventuali errori di traduzione/interpretazione o stampa.

1 VERIFICHE PRIMA DELL' ACQUISTO

Prima dell'acquisto della cappa e prima della sua installazione, verificare le seguenti condizioni, necessarie per la corretta installazione, funzionamento e manutenzione della cappa.

A	**Trasporto (verifica del proprietario)**
√	Accertarsi che il giorno del ricevimento della cappa e della sua installazione:
	• ci sia a disposizione un mezzo sollevatore in grado di movimentare l'apparecchiatura in sicurezza (verificare i pesi e gli ingombri nelle pagine seguenti) e del personale qualificato a compiere questa operazione;
	• ci siano a disposizione dei dispositivi di protezione personale (es. scarpe antiinfortunistiche, guanti, ecc...)

B	**Locali di installazione (verifica del proprietario)**
√	Accertarsi che:
	• la pavimentazione del locale di installazione sia ignifuga, perfettamente planare e in grado di supportare il peso della cappa e del forno sottostante.
	• il locale di installazione: • sia dedicato e conforme alla cottura di cibi; • abbia adeguato ricambio d'aria; • risponda alle normative vigenti in termini di sicurezza sul lavoro e sugli impianti; • sia riparato da agenti atmosferici; • abbia temperature max da +5° (41°F) a +35°C (95°F); • abbia umidità non superiore a 70%.
	• tra cappa e soffitto vi sia una distanza di circa **600 mm [24 in.]** dal soffitto (distanze minori potrebbero danneggiare soffitti costruiti in materiali particolarmente delicati e sensibili al calore - es. legno).
	• vi sia una adeguata ventilazione secondo le normative vigenti nel Paese di installazione. In mancanza di questa, è obbligatoria una presa d'aria ø14 cm [Ø5.51 in.] che comunichi con l'esterno o con un locale ventilato (es. magazzino, soffitta, garage, sottoscala).

⚠ Nella scelta del locale di posizionamento, tenere conto che l'apparecchiatura deve essere facilmente **movimentabile** per eventuali manutenzioni straordinarie: prestare attenzione che eventuali operare murarie successive all'installazione (es. costruzione di pareti, sostituzione delle porte con altre più strette, ristrutturazioni, ecc...) non ostacolino gli spostamenti.

C	**Allacciamento elettrico (verifica di un elettricista qualificato)**
	Le apparecchiature sono fornite con cavo di alimentazione già montato che deve essere collegato al quadro elettrico del forno Donatello.

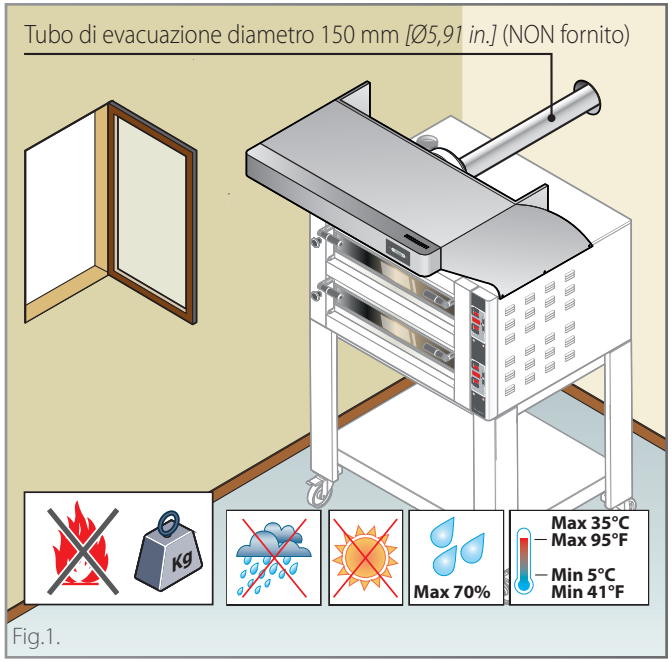

Fig.1.

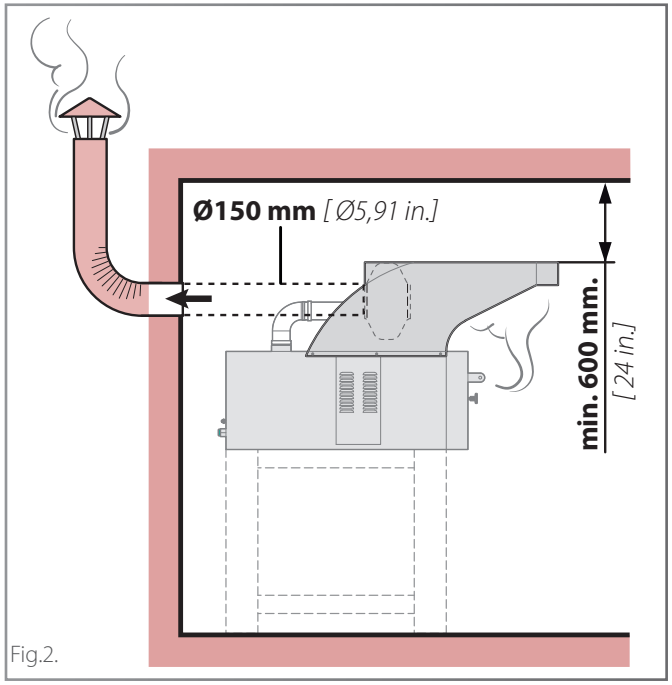

Fig.2.

D	Evacuazione dei fumi (verifica del proprietario)

Il forno è provvisto di uno scarico regolabile posto nella parte superiore per l'evacuazione dei vapori provenienti dalla camera di cottura.
Tali vapori e quelli che normalmente escono dalla portina durante le fasi di lavoro, **devono essere evacuati all'esterno** mediante la cappa.
Le cappe esistono in due varianti: le versioni **aspiranti** hanno già integrato un motore di aspirazione a 5 velocità, mentre nelle versioni **neutre** è possibile installare un adeguato impianto di aspirazione dell'utilizzatore.

▶ **Fig.3.**

In fase di installazione è necessario installare:
- il tubo (A) (fornito dal Fabbricante)
- il raccordo (B) (fornito dal Fabbricante)
- una canna fumaria (D) bloccandola con una fascetta metallica (C) (entrambe NON fornite dal Fabbricante).

La canna fumaria deve:
- essere ad uso esclusivo dell'apparecchiatura,
- avere un diametro di **150 mm [Ø5,91 in.]** (per garantire un corretto tiraggio fino a massimo 20 metri lineari [787.4 in.] , tre curve ed un terminale a tetto),
- rispettare le normative vigenti.

Il materiale consigliato è l'acciaio inox resistente alle alte temperature.

Prevedere uno scarico condensa (non fornito) per consentire le normali operazioni di controllo e drenaggio.

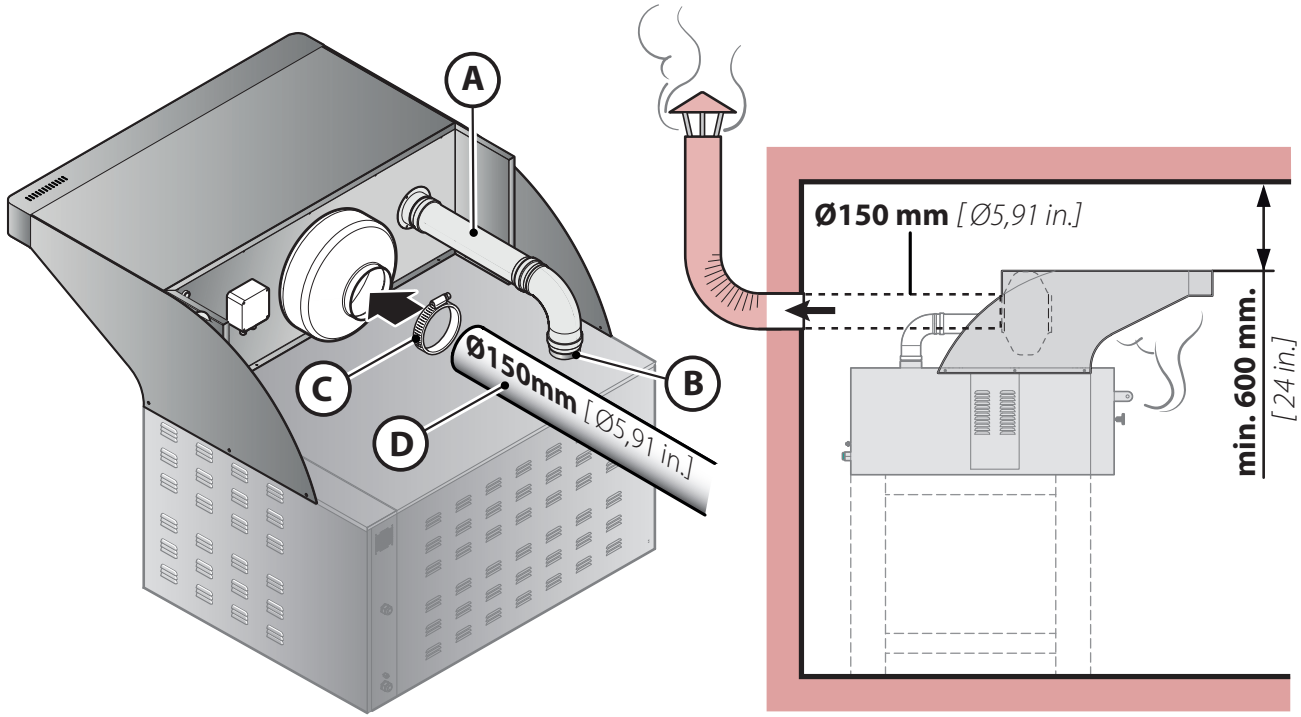

Fig.3.

DN 435	Unità di misura	DN435NT (neutra)	KDN435AS (aspirata)
Alim. elettrica (50/60 Hz)	Volt	-	AC 230
Assorbimento massimo	kW max	-	0,13
Cavo di allacciamento (n x mm²)	**Tipologia cavo montato:** cavo H07RN-F tripolare per cablaggio monofase **Sezione cavo montato:** Cavo in silicone 3x1 mm²		
Portata massima	m³/h	-	700

modello	neutra	aspirata
DN 435	*35 kg [77,1 lb]*	*40 kg [88,1 lb]*
DN 435	***1200x1400x580** / 47.24x 55.12x 22.83 in. 57 kg [125,6 lb]*	***1200x1400x580** / 47.24x 55.12x 22.83 in. 62 kg [136,6 lb]*

DN 635L	Unità di misura	DN635LNT (neutra)	KDN635LAS (aspirata)
Alim. elettrica (50/60 Hz)	Volt	-	AC 230
Assorbimento massimo	kW max	-	0,13
Cavo di allacciamento (n x mm²)	**Tipologia cavo montato:** cavo H07RN-F tripolare per cablaggio monofase **Sezione cavo montato:** Cavo in silicone 3x1 mm²		
Portata massima	m³/h	-	700

modello	neutra	aspirata
DN 635L	*43 kg [94,7 lb]*	*48 kg [105,8 lb]*
DN 635L	*1560x1400x580 / 61.42x 55.12x 22.83 in. 75 kg [165,3 lb]*	*1560x1400x580 / 61.42x 55.12x 22.83 in. 80 kg [176,3 lb]*

DN 635	Unità di misura	DN635NT (neutra)	KDN635AS (aspirata)
Alim. elettrica (50/60 Hz)	Volt	-	AC 230
Assorbimento massimo	kW max	-	0,13
Cavo di allacciamento (n x mm²)	**Tipologia cavo montato:** cavo H07RN-F tripolare per cablaggio monofase **Sezione cavo montato:** Cavo in silicone 3x1 mm²		
Portata massima	m³/h	-	700

modello	neutra	aspirata
DN 635	*35 kg [77,1 lb]*	*40 kg [88,1 lb]*
DN 635	***1200x1400x580** / 47.24x 55.12x 22.83 in. 57 kg [125,6 lb]*	***1200x1400x580** / 47.24x 55.12x 22.83 in. 62 kg [136,6 lb]*

DN 935	Unità di misura	DN935NT (neutra)	KDN935AS (aspirata)
Alim. elettrica (50/60 Hz)	Volt	-	AC 230
Assorbimento massimo	kW max	-	0,13
Cavo di allacciamento (n x mm²)	**Tipologia cavo montato:** cavo H07RN-F tripolare per cablaggio monofase **Sezione cavo montato:** Cavo in silicone 3x1 mm²		
Portata massima	m³/h	-	700

modello	neutra	aspirata
DN 935	*43 kg [94,7 lb]*	*48 kg [105,8 lb]*
DN 935	*1560x1400x580 / 61.42x 55.12x 22.83 in. 75 kg [165,3 lb]*	*1560x1400x580 / 61.42x 55.12x 22.83 in. 80 kg [176,3 lb]*

Legenda

(A) Ingresso alimentazione forno
(B) Sezionatore (solo per mercato Americano)
(C) Equipotenziale
(D) Ingresso alimentazione cappa
(E) Scarico fumi forno
(F) Condotto ingresso fumi cappa
(G) Aspiratore

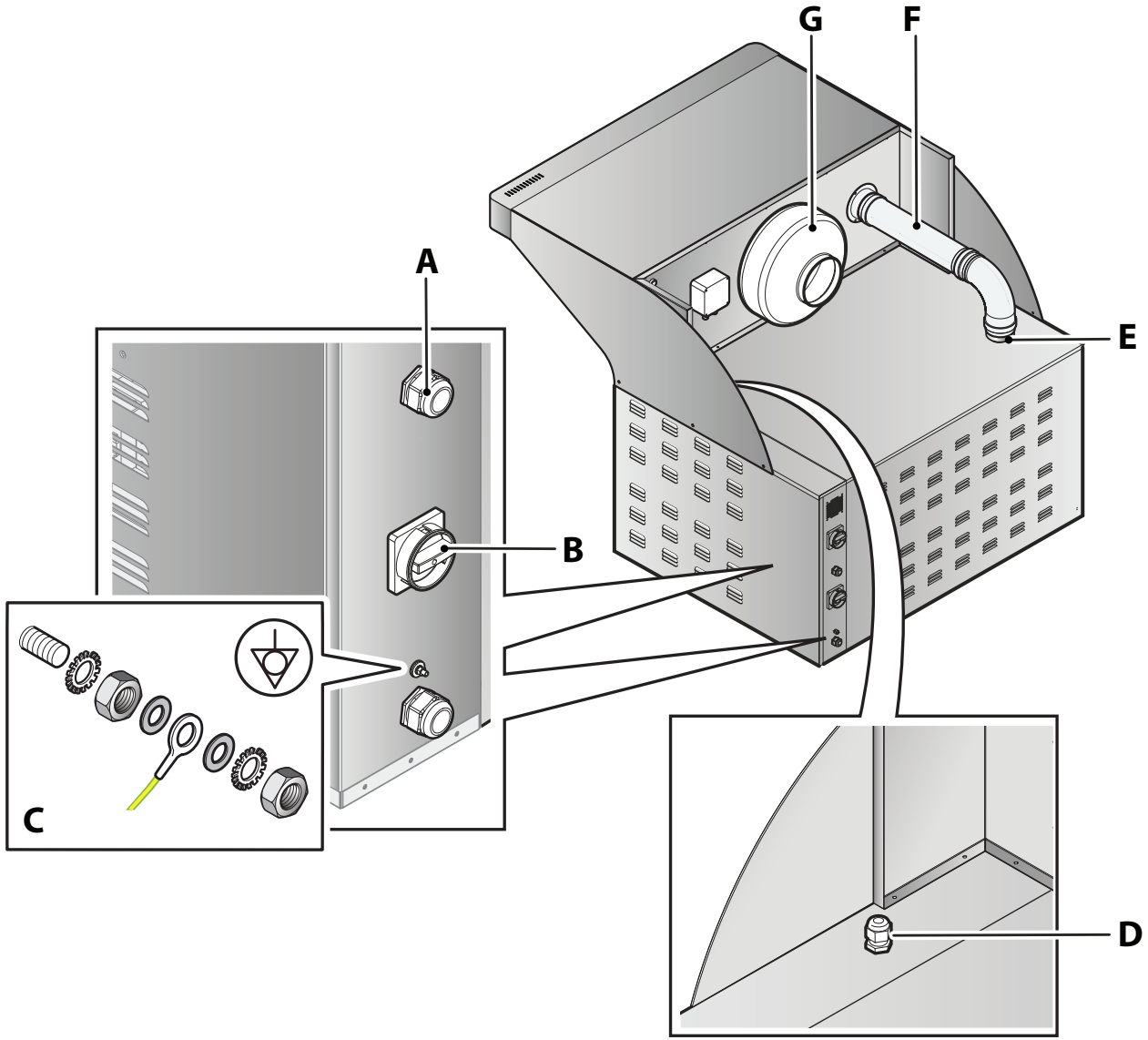

Dati tecnici del ventilatore
Curve caratteristiche - caratteristiche acustiche

- q_v : portata in m^3/h
- p_{sf}: Presione statica in mmcda e Pa
- P: Potenza in ingresso in W
- SFP: Fattore specifico di potenza in $W/m^3/s$ (curve blu)

I dati di conformità con ISO 5810

Livello di pressione sonora* (dB(A))		
Aspirazione	**Espulsione**	**Irradiato**
59	56	42

* Livello di pressione sonora misurato a campo libero a 1,5 mt., al volume d'aria massima.

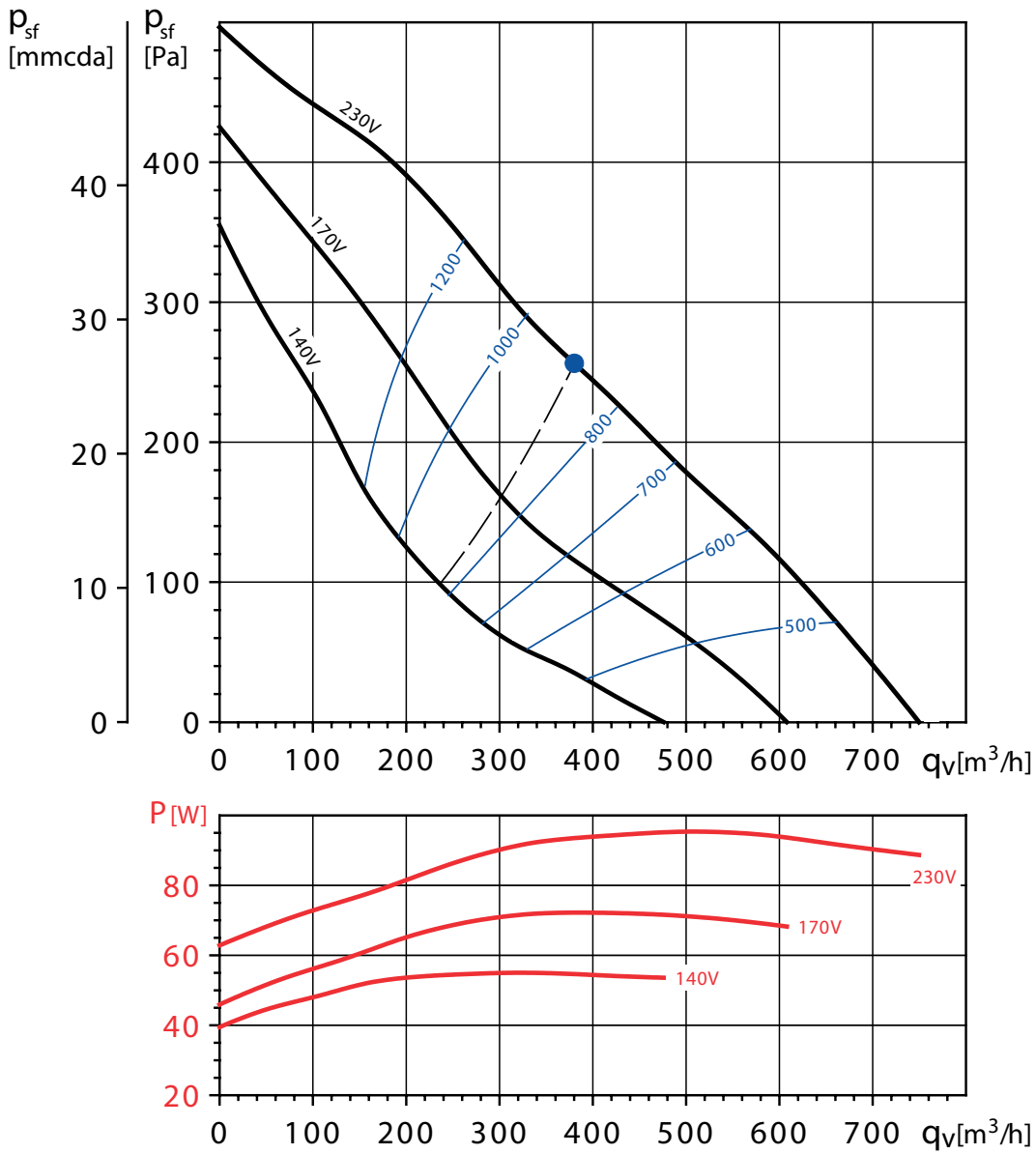

Dati tecnici cappa **Donatello KDN 435** | cappa + forno singolo

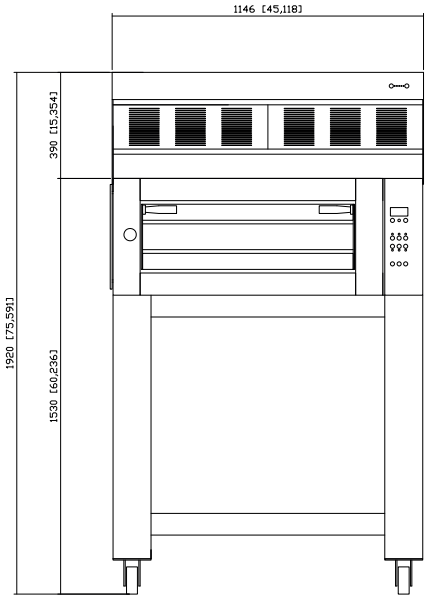

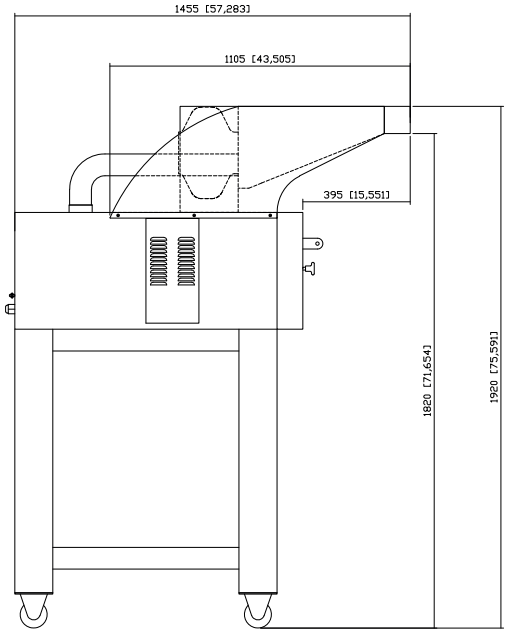

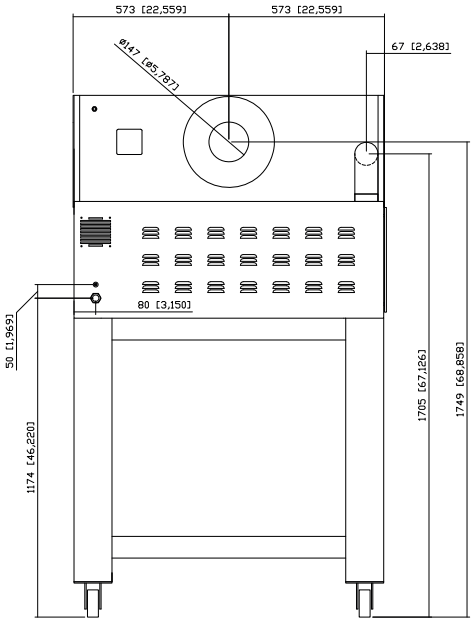

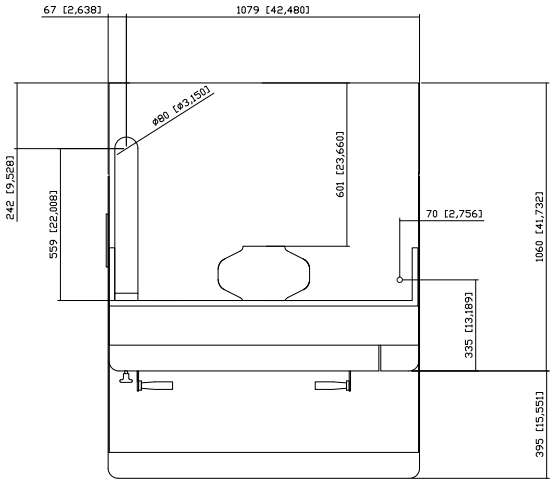

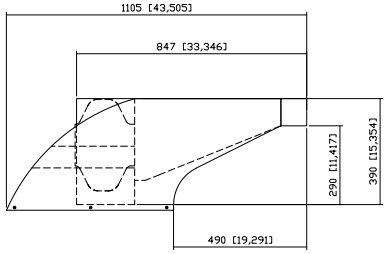

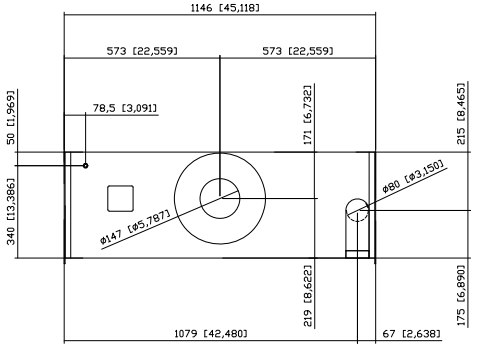

Dati tecnici cappa **Donatello KDN 435** | cappa + forno doppio

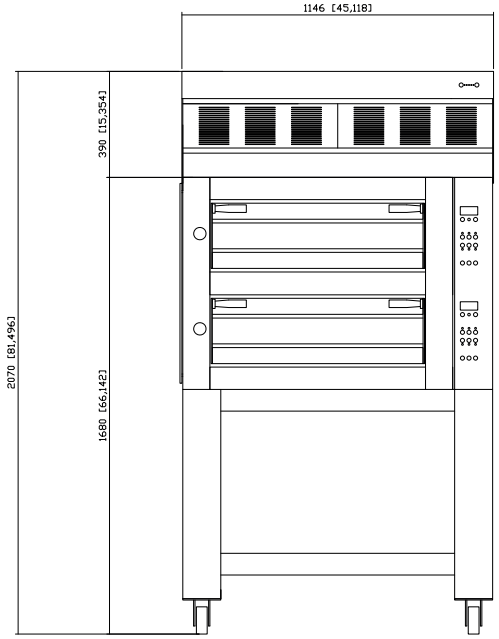

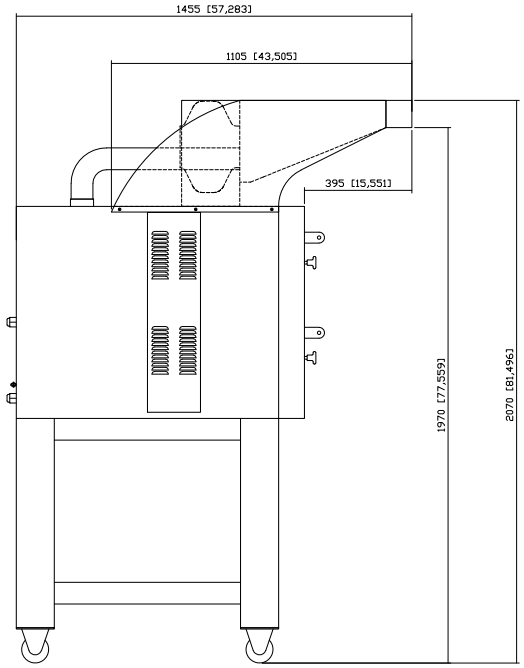

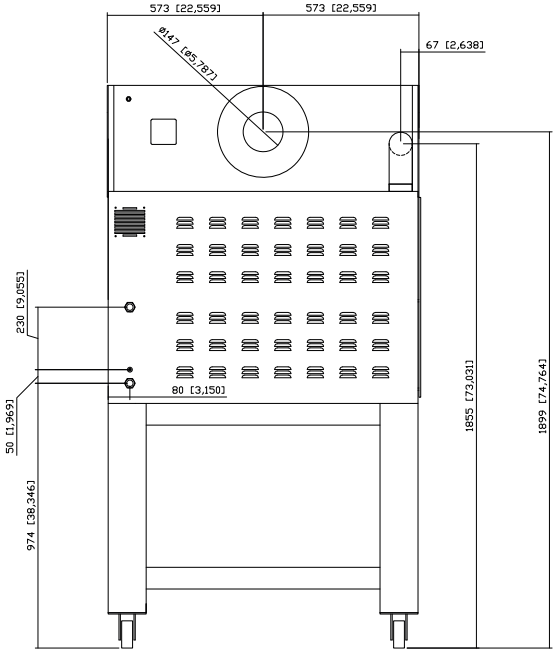

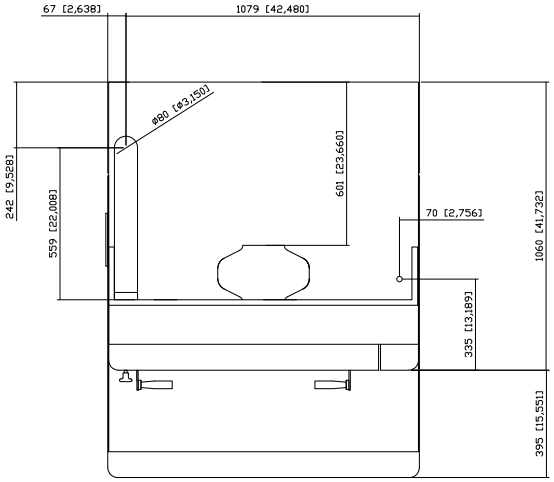

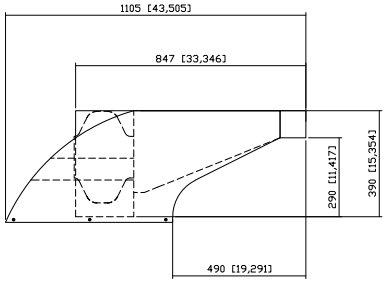

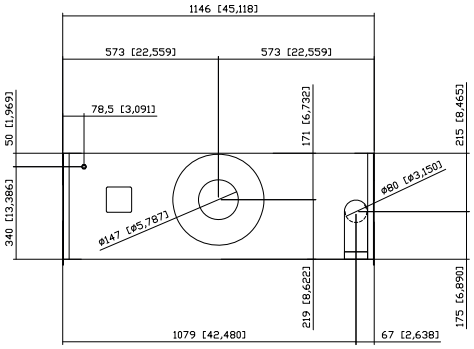

Dati tecnici cappa **Donatello KDN 435** | cappa + forno triplo

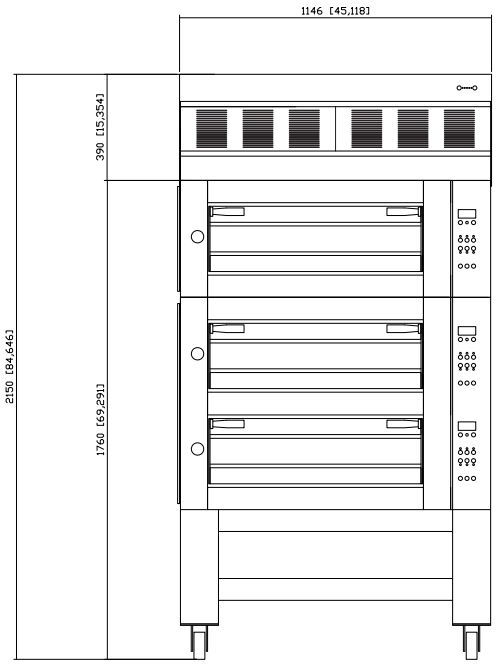

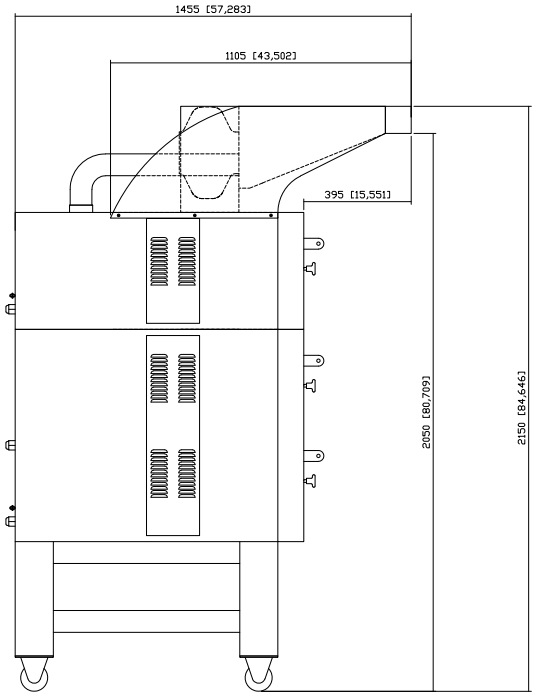

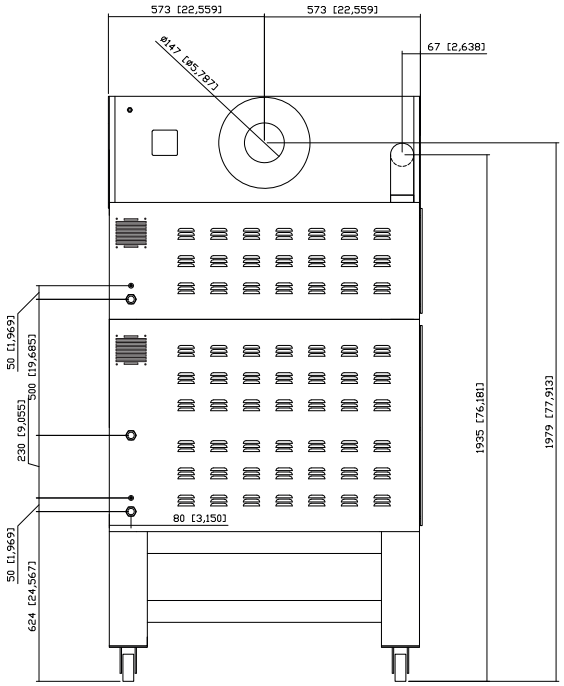

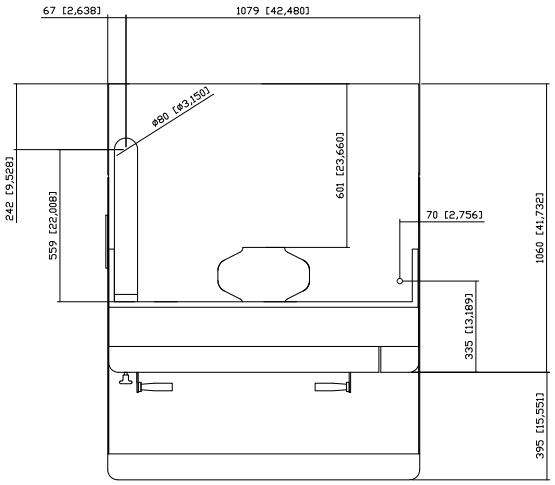

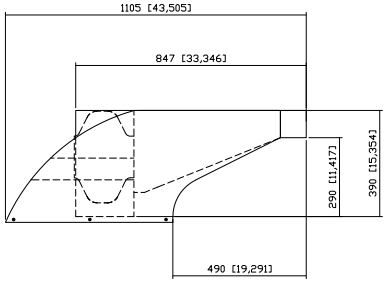

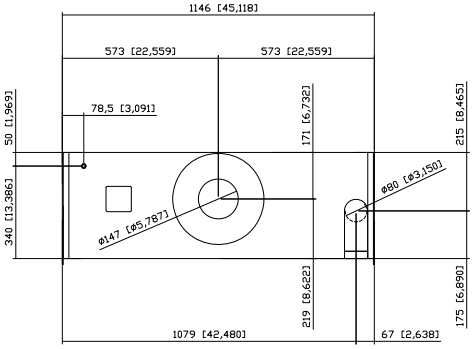

Dati tecnici cappa **Donatello KDN 635** | cappa + forno singolo

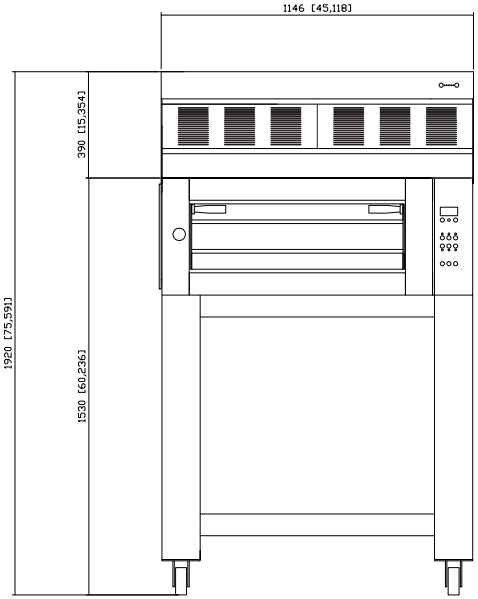

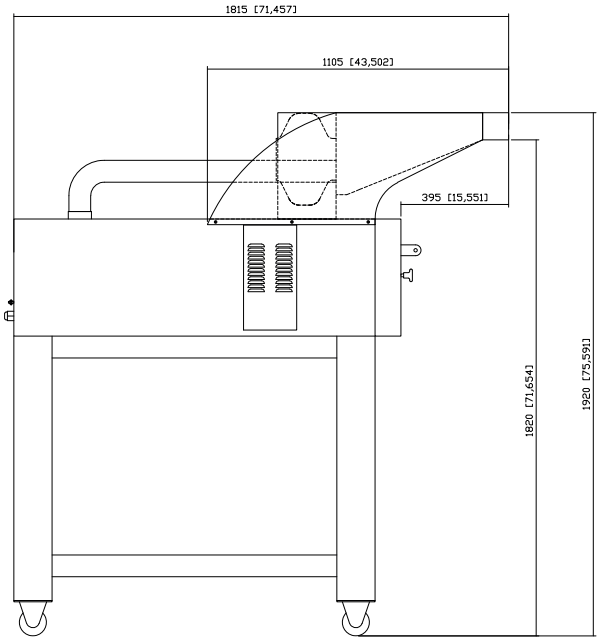

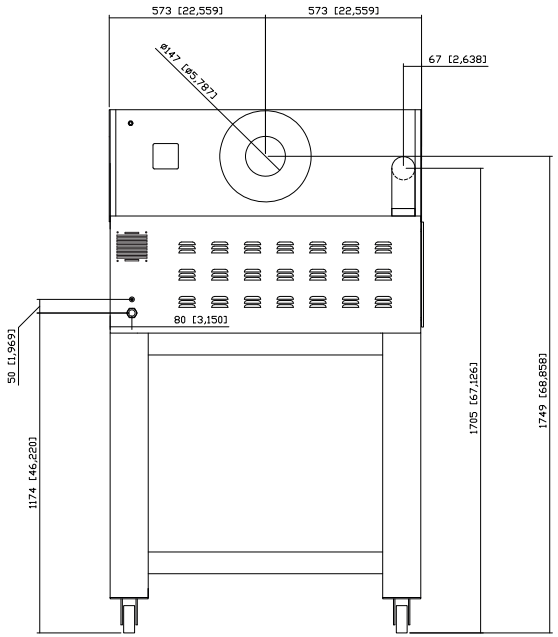

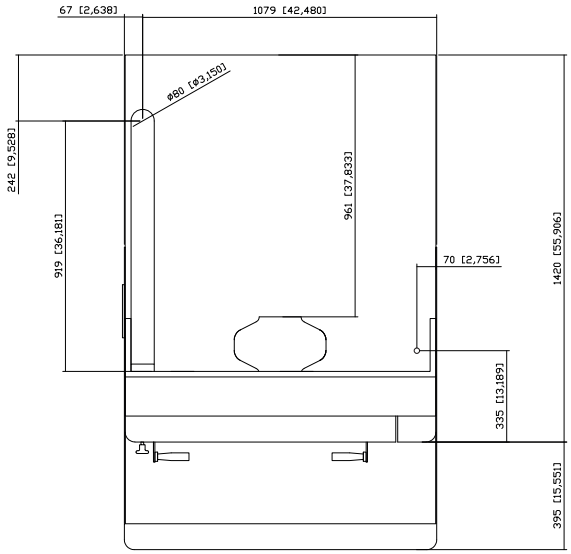

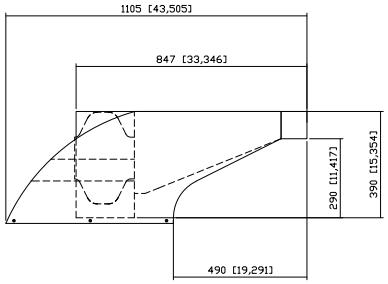

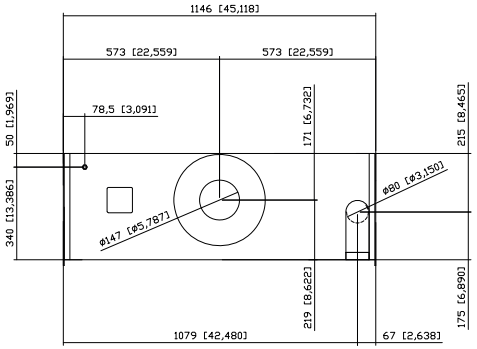

Dati tecnici cappa **Donatello KDN 635** | cappa + forno doppio

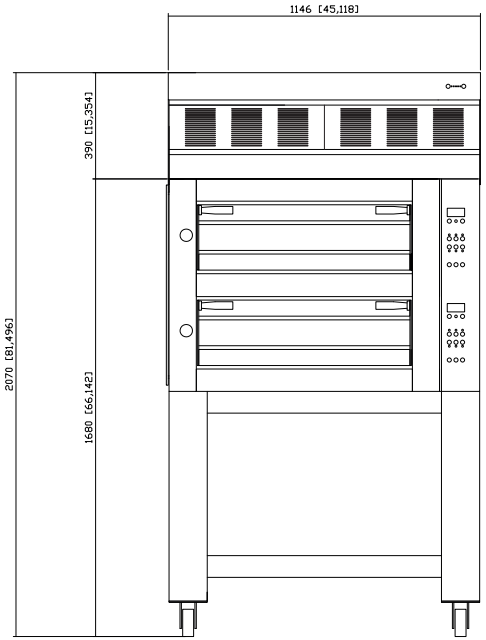

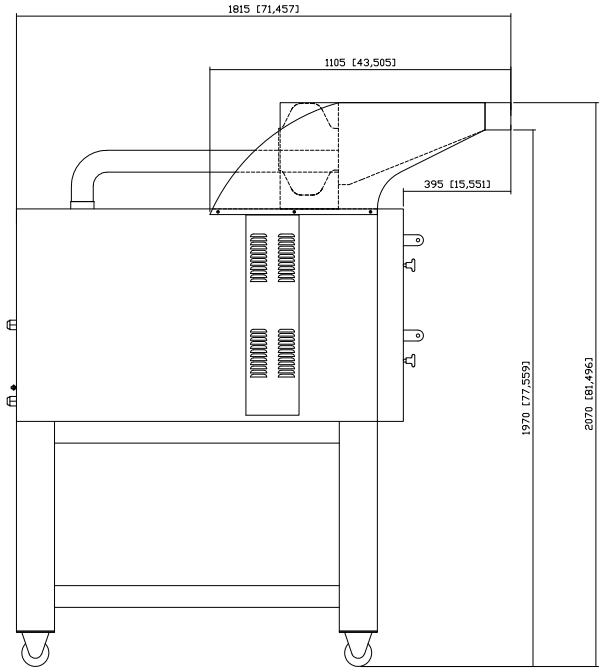

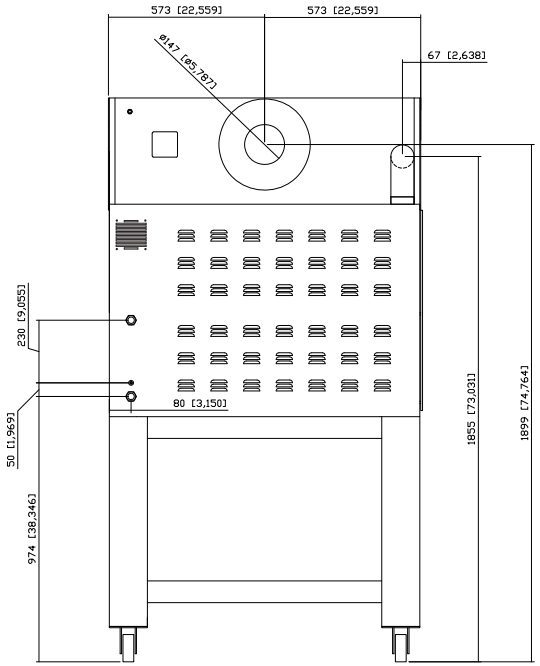

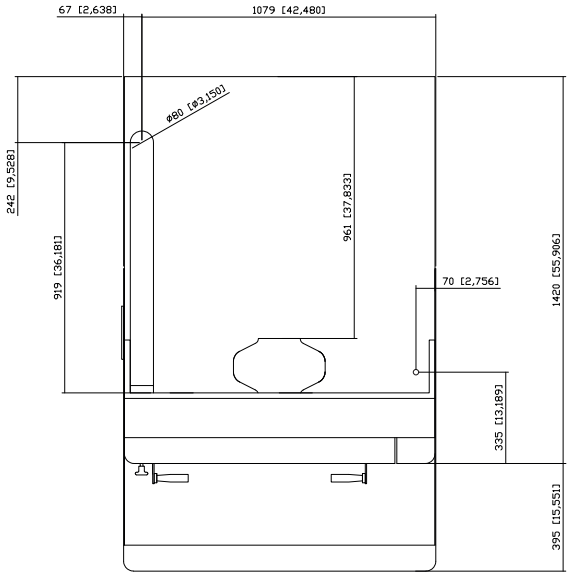

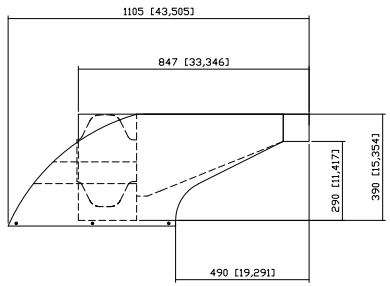

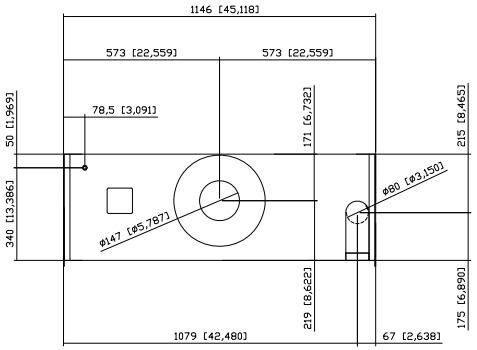

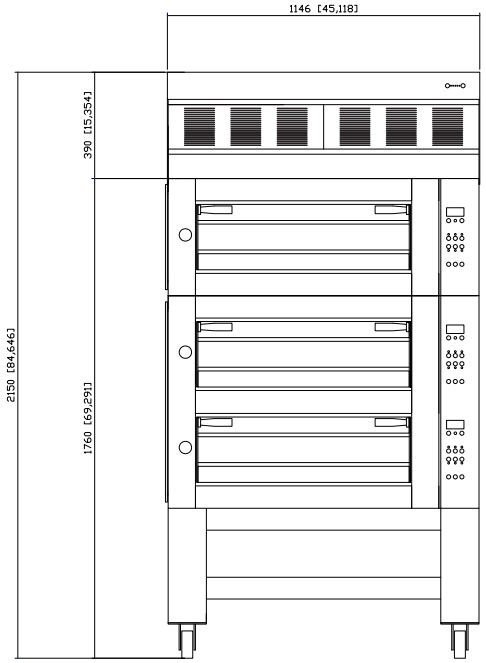
1146 [45,118]
390 [15,354]
2150 [84,646]
1760 [69,291]

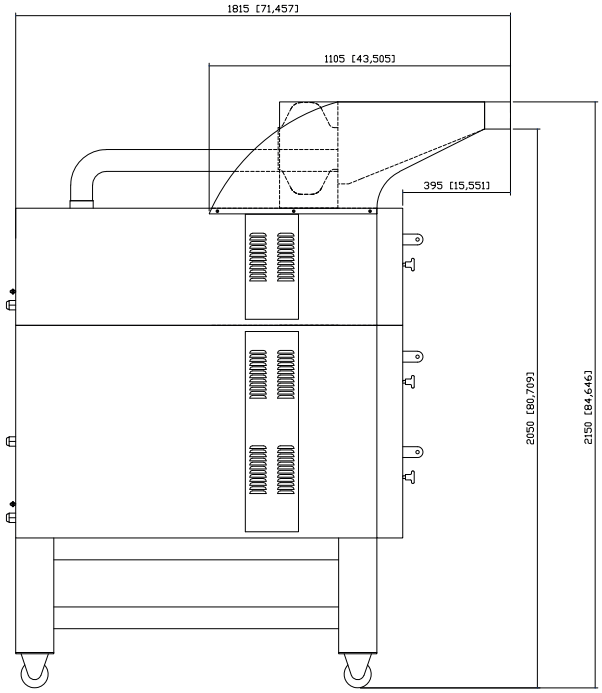
1815 [71,457]
1105 [43,505]
395 [15,551]
2050 [80,709]
2150 [84,646]

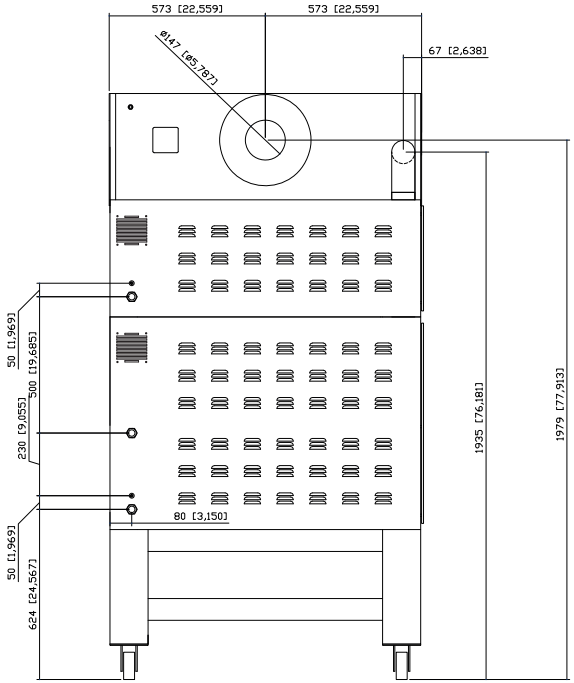
573 [22,559]
573 [22,559]
ø147 [ø5,787]
67 [2,638]
50 [1,969]
500 [19,685]
230 [9,055]
80 [3,150]
50 [1,969]
624 [24,567]
1935 [76,181]
1979 [77,913]

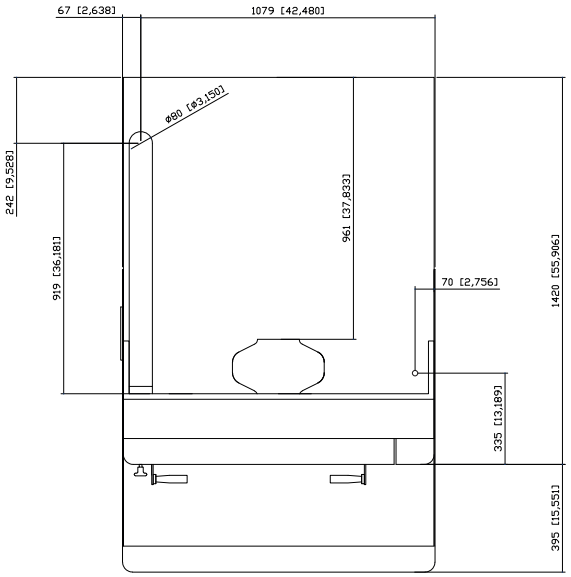
67 [2,638]
1079 [42,480]
ø80 [ø3,150]
242 [9,528]
919 [36,181]
961 [37,833]
70 [2,756]
1420 [55,906]
335 [13,189]
395 [15,551]

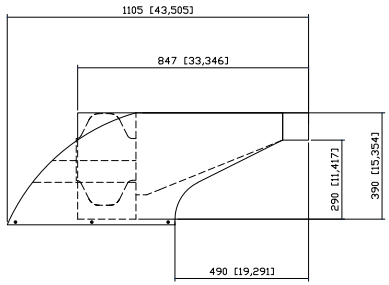
1105 [43,505]
847 [33,346]
290 [11,417]
390 [15,354]
490 [19,291]

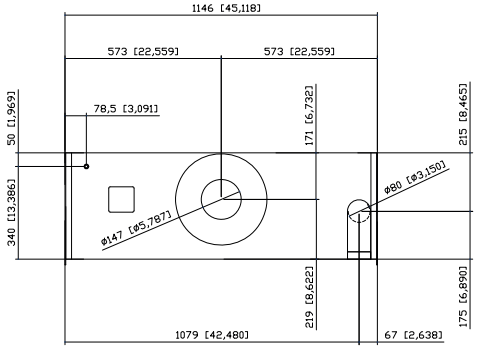
1146 [45,118]
573 [22,559]
573 [22,559]
78,5 [3,091]
50 [1,969]
171 [6,732]
215 [8,465]
ø80 [ø3,150]
340 [13,386]
ø147 [ø5,787]
219 [8,622]
175 [6,890]
1079 [42,480]
67 [2,638]

Dati tecnici cappa **Donatello KDN 635L** | cappa + forno singolo

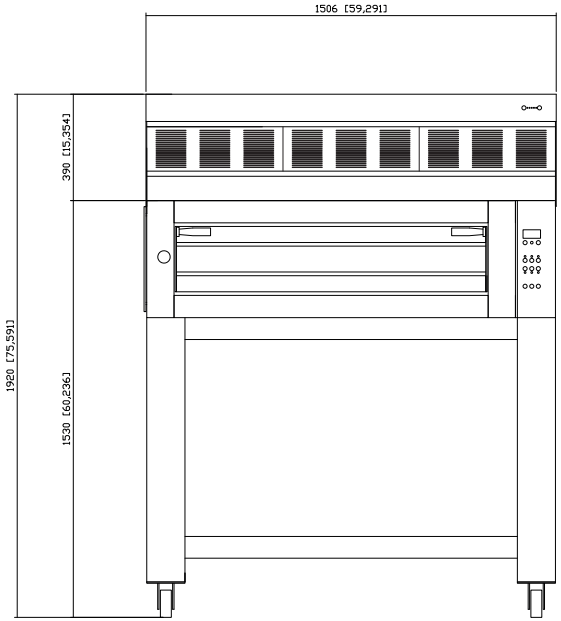

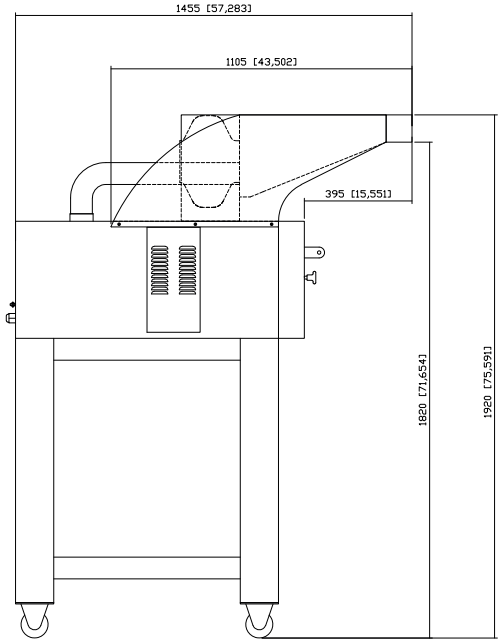

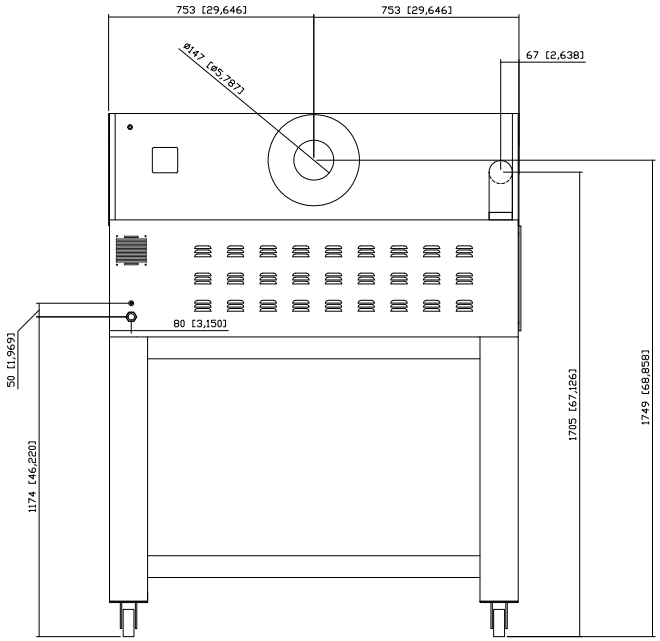

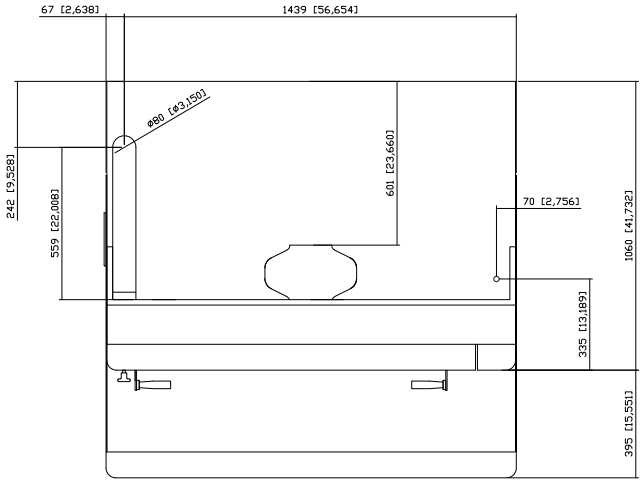

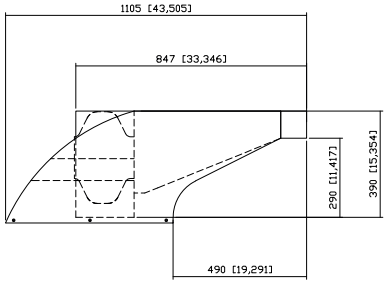

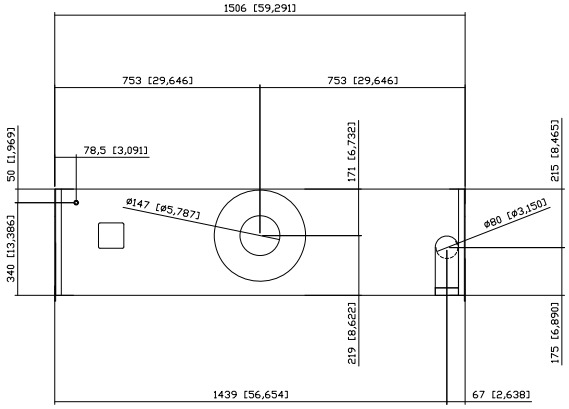

Dati tecnici cappa **Donatello KDN 635L** | cappa + forno doppio

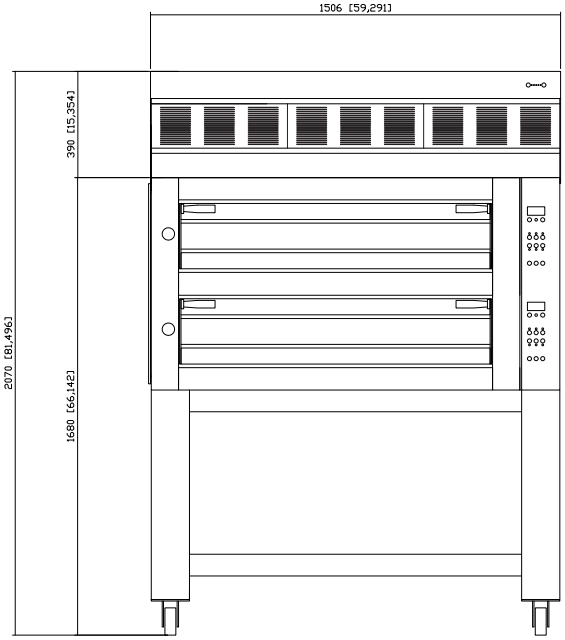

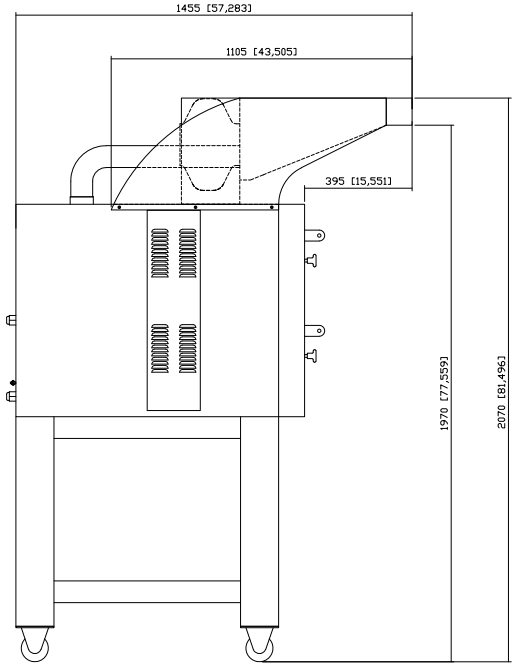

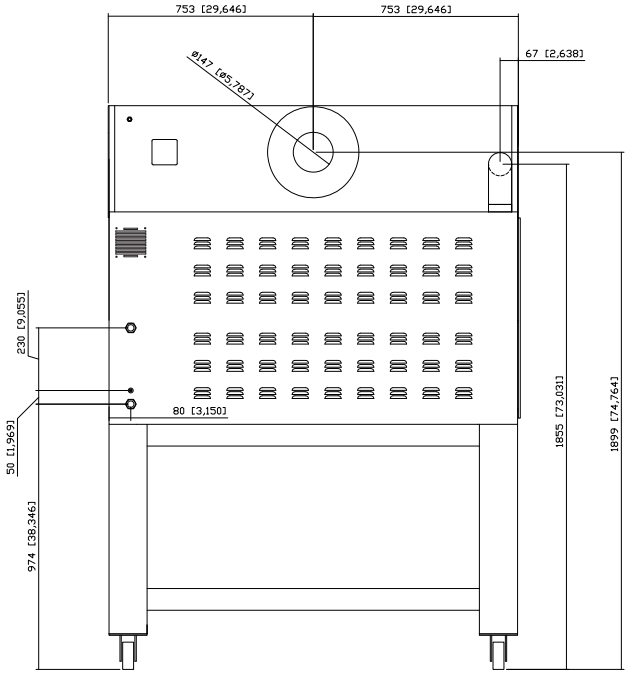

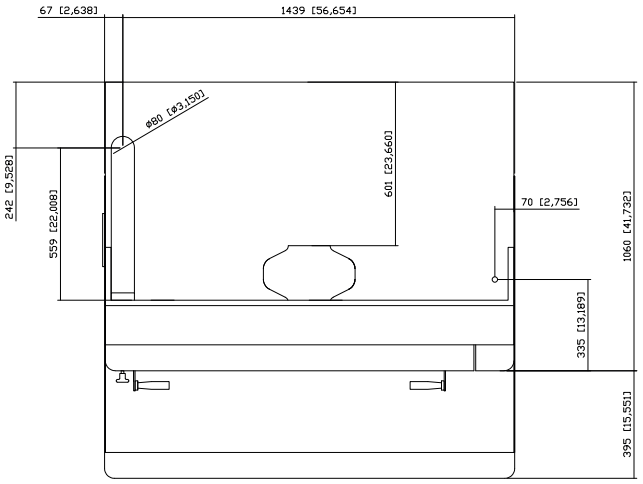

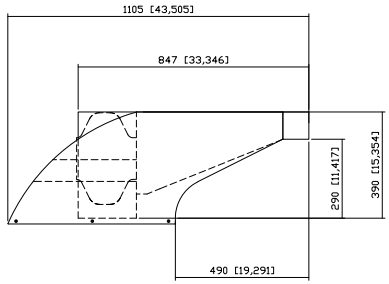

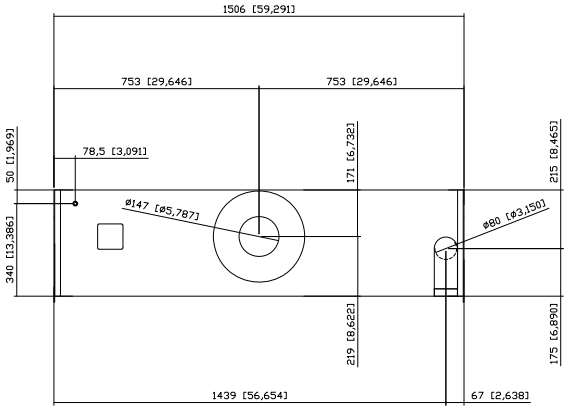

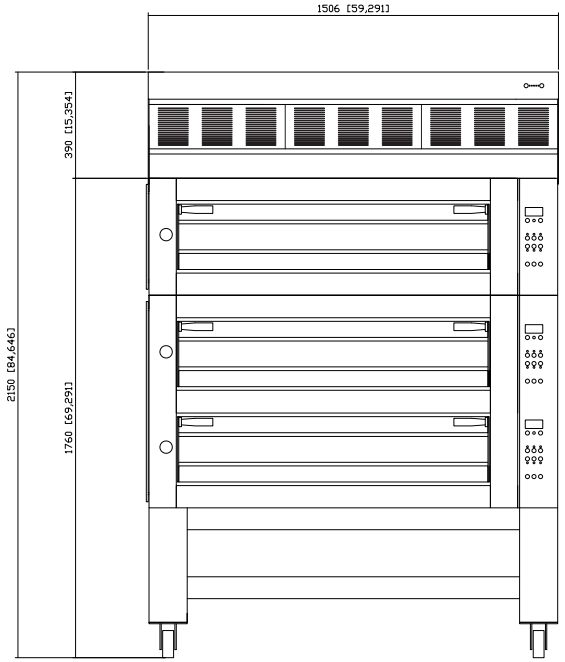
1506 [59,291]
390 [15,354]
2150 [84,646]
1760 [69,291]

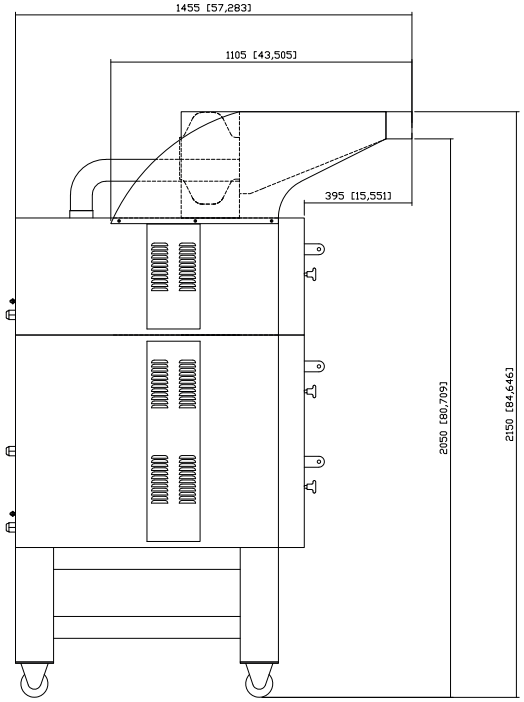
1455 [57,283]
1105 [43,505]
395 [15,551]
2050 [80,709]
2150 [84,646]

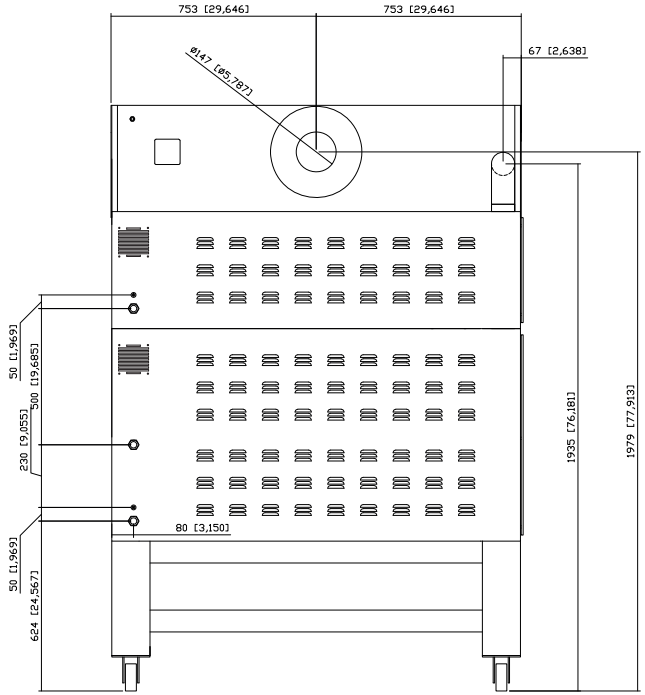
753 [29,646]
753 [29,646]
67 [2,638]
ø147 [ø5,787]
50 [1,969]
500 [19,685]
230 [9,055]
80 [3,150]
50 [1,969]
624 [24,567]
1935 [76,181]
1979 [77,913]

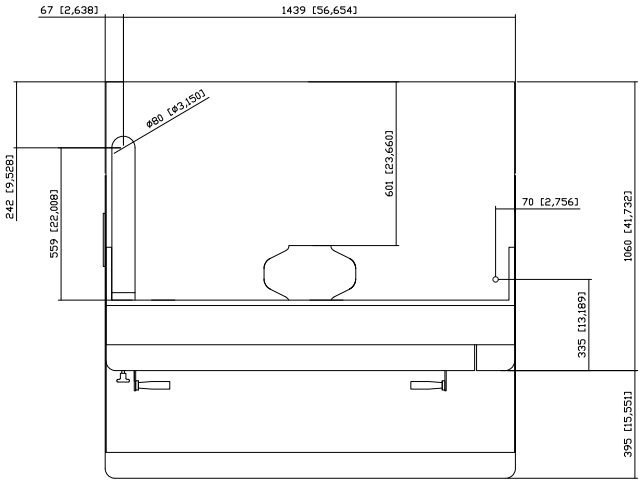
67 [2,638]
1439 [56,654]
ø80 [ø3,150]
242 [9,528]
559 [22,008]
601 [23,660]
70 [2,756]
1060 [41,732]
335 [13,189]
395 [15,551]

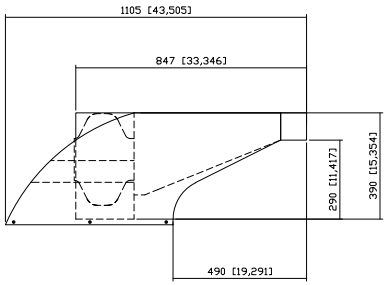
1105 [43,505]
847 [33,346]
290 [11,417]
390 [15,354]
490 [19,291]

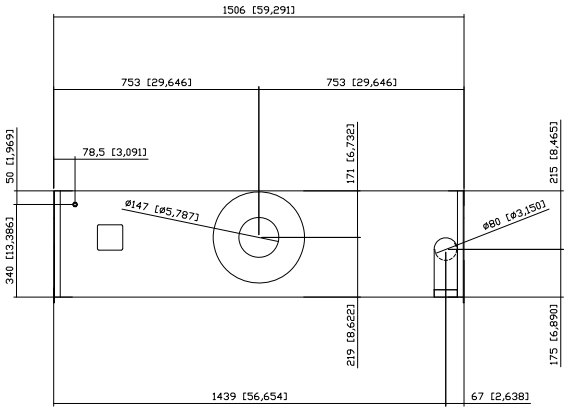
1506 [59,291]
753 [29,646]
753 [29,646]
50 [1,969]
78,5 [3,091]
171 [6,732]
215 [8,465]
ø147 [ø5,787]
ø80 [ø3,150]
340 [13,386]
219 [8,622]
175 [6,890]
1439 [56,654]
67 [2,638]

Dati tecnici cappa **Donatello KDN 935** | cappa + forno singolo

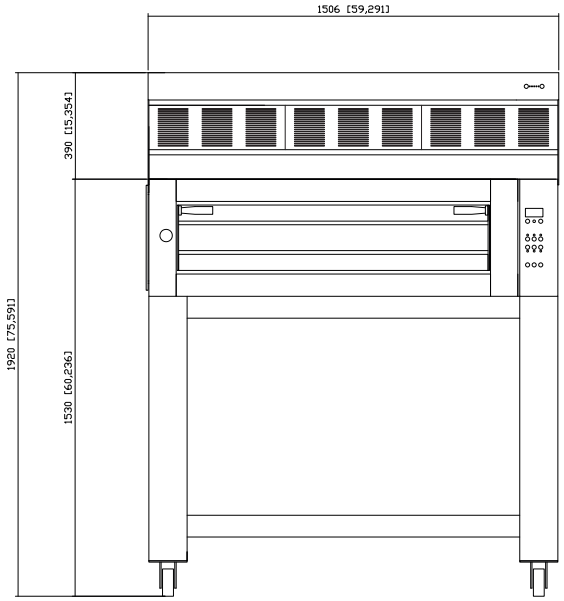

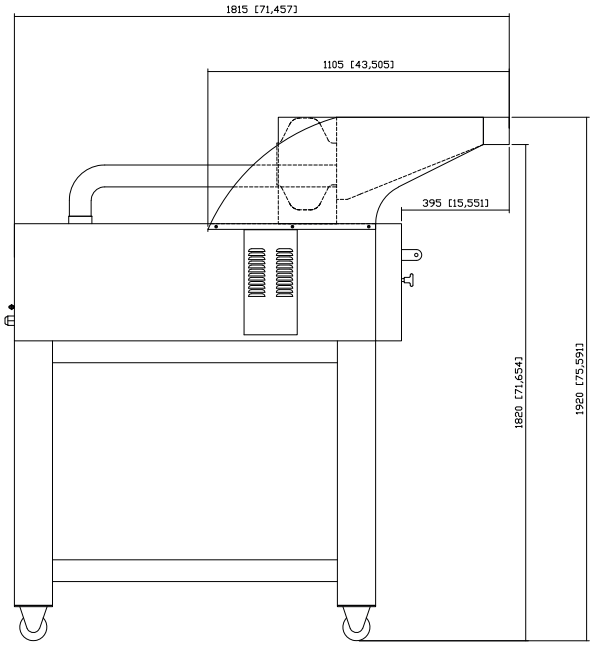

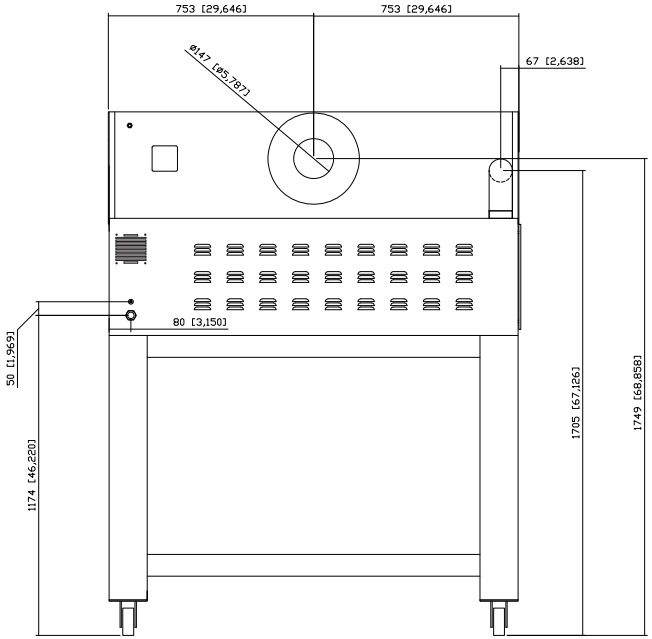

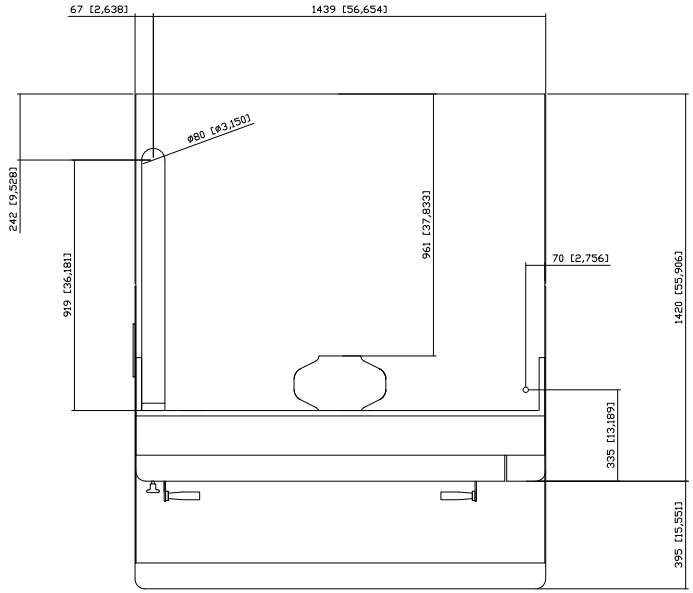

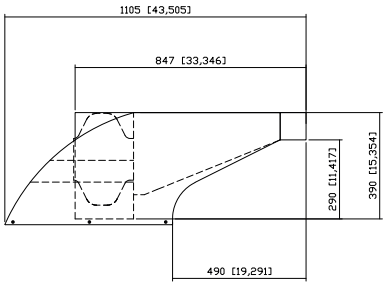

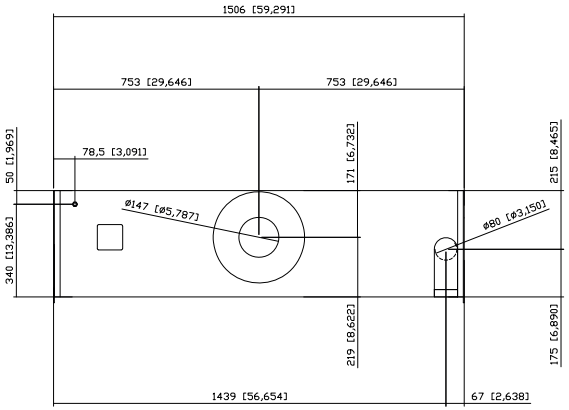

Dati tecnici cappa **Donatello KDN 935** | cappa + forno doppio

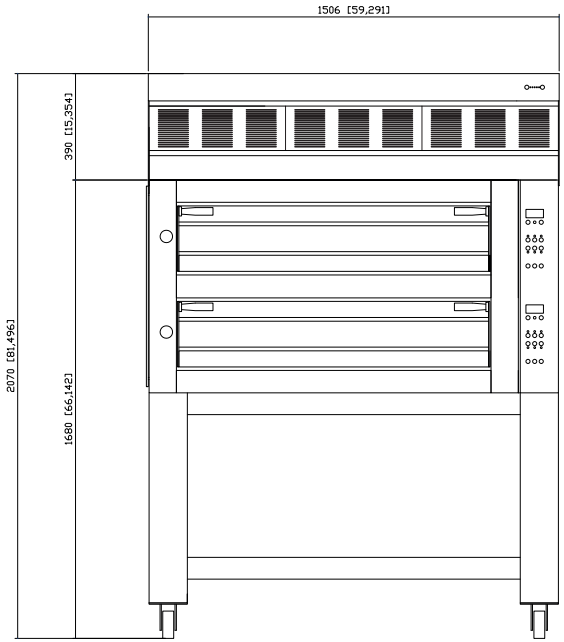

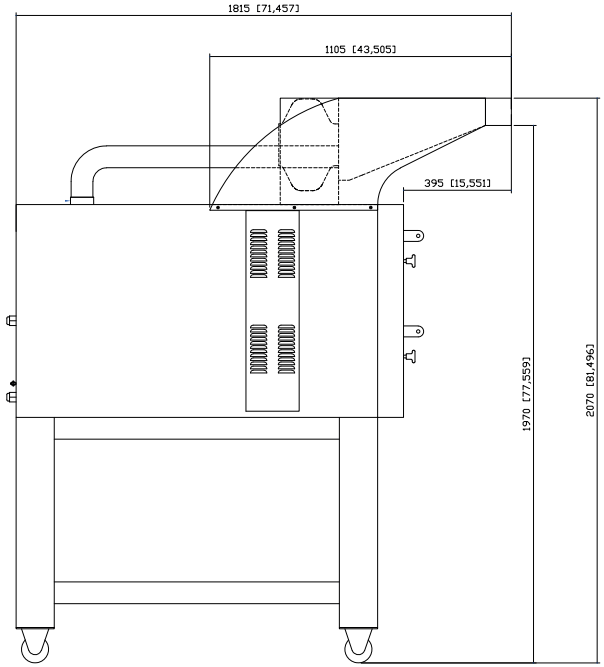

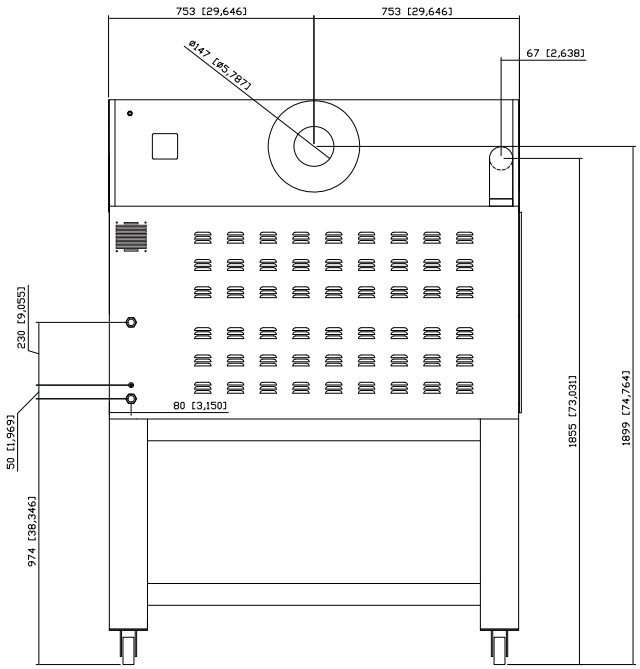

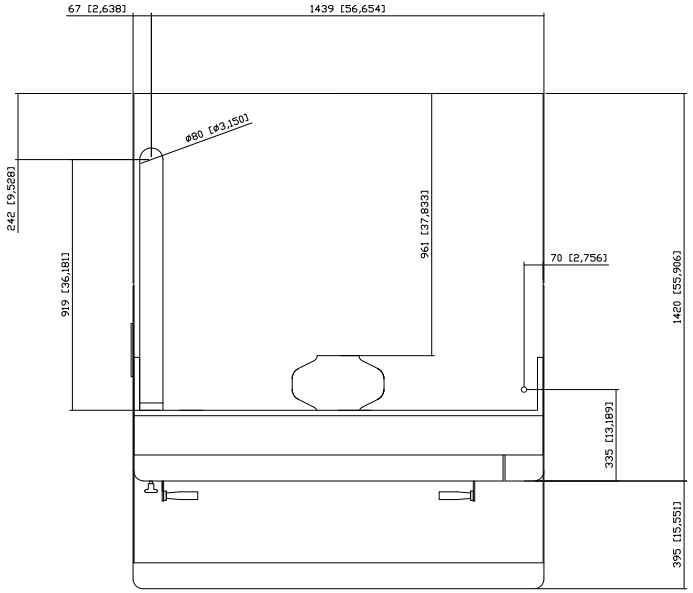

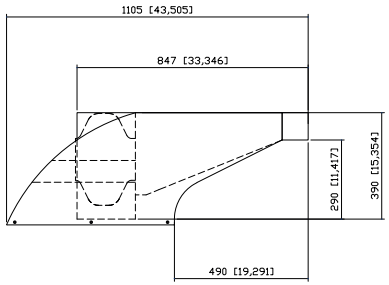

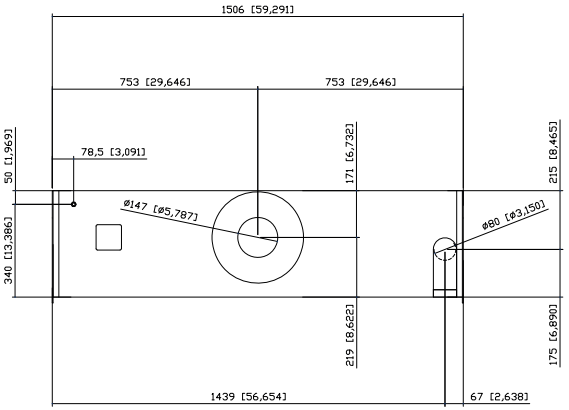

Dati tecnici cappa **Donatello KDN 935** | cappa + forno triplo

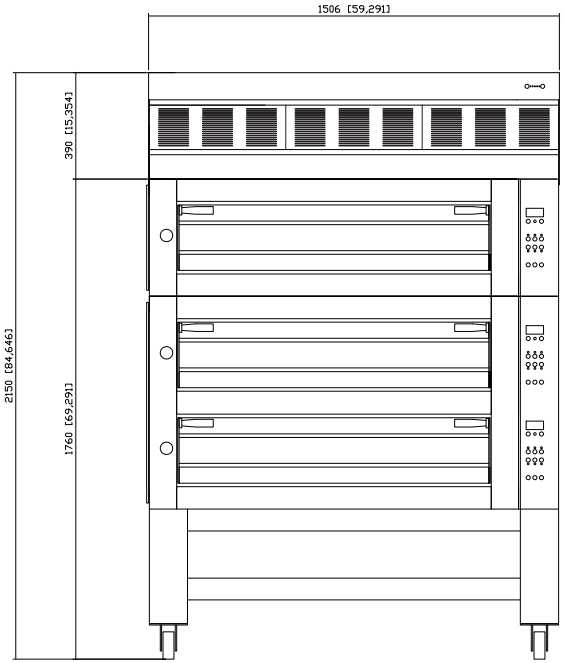

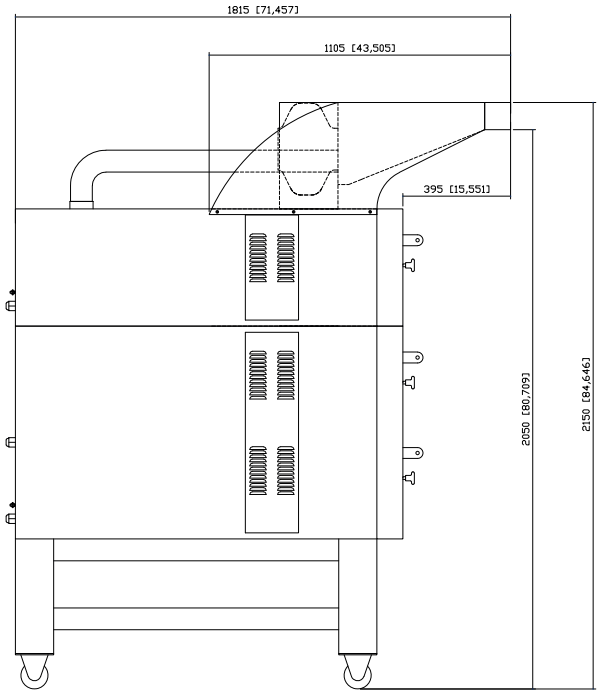

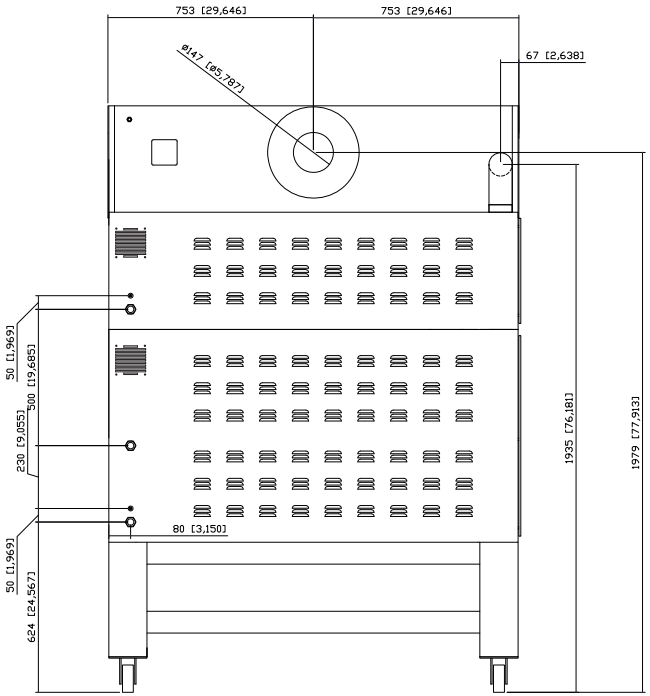

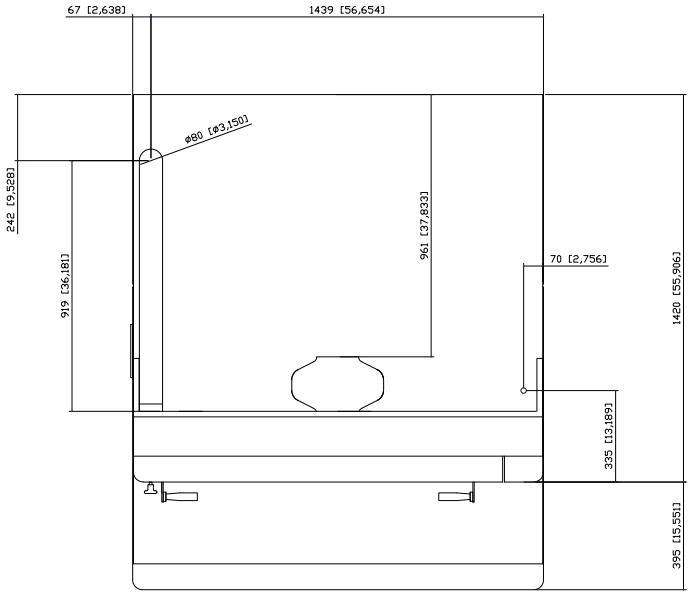

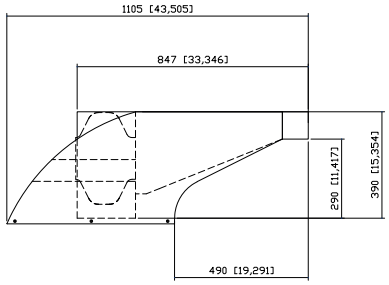

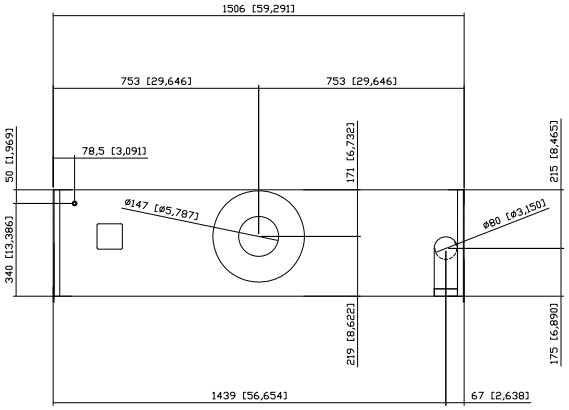

Avvertenze di sicurezza

- Prima dell'installazione dell'apparecchiatura leggere attentamente il presente libretto e conservarlo con cura in un luogo accessibile per ogni ulteriore futura consultazione da parte dei vari operatori.
- Il manuale deve inoltre sempre accompagnare il prodotto nell'arco della sua vita, anche in caso di cessione.
- Prima di qualsiasi movimentazione ed installazione dell'apparecchiatura, accertarsi dell'idoneità del locale che ospiterà lo stesso e verificare che gli impianti siano conformi alle normative vigenti nel Paese di utilizzo e a quanto riportato sulla targhetta matricola.
- Tutte le operazioni di installazione, montaggio e manutenzione straordinaria devono essere eseguite unicamente da personale qualificato ed autorizzato dal Rivenditore, secondo le norme in vigore nel Paese di utilizzo e rispettando le norme relative agli impianti e alla sicurezza sul lavoro.
- Prima di eseguire qualunque intervento di installazione o manutenzione scollegare l'apparecchiatura dall'alimentazione elettrica.
- Interventi, manomissioni o modifiche non espressamente autorizzati che non rispettino quanto riportato nel presente manuale possono provocare danni, lesioni o incidenti mortali e faranno decadere la garanzia.
- É vietato installare la cappa in ambienti a rischio di esplosione.
- Un'installazione o una manutenzione diverse da quelle indicate nel libretto possono provocare danni, lesioni o incidenti mortali.
- Durante il montaggio dell'apparecchiatura, non è permesso il transito o la permanenza di persone non addette all'installazione nei pressi dell'area di lavoro.
- La targhetta matricola fornisce importanti informazioni tecniche. Esse risultano indispensabili in caso di richiesta di intervento per una manutenzione o una riparazione dell'apparecchiatura: si raccomanda pertanto di non asportarla, danneggiarla o modificarla.
- La non osservanza di queste norme può provocare danni e lesioni anche mortali, fa decadere la garanzia e solleva il Fabbricante da qualsiasi responsabilità.

Simbologia usata nel manuale e sulle etichette applicate alla macchina

Indica che è necessaria cautela quando si effettua un'operazione descritta da un paragrafo che riporta tale simbolo. Il simbolo inoltre indica che è richiesta la massima consapevolezza dell'operatore al fine di evitare conseguenze indesiderate o pericolose

Rimando ad un altro capitolo dove l'argomento viene affrontato in modo più dettagliato.

Consiglio del Fabbricante

Indica che le superfici contrassegnate da questo simbolo potrebbero essere calde e devono quindi essere toccate con attenzione

Tensione pericolosa

Il simbolo identifica i terminali che, collegati tra di loro, portano le varie parti di un'apparecchiatura o di un sistema allo stesso potenziale (non necessariamente il potenziale di terra)

Indica che è necessario leggere attentamente il paragrafo contrassegnato da questo simbolo prima dell'installazione, uso e manutenzione dell'apparecchiatura

La ditta declina ogni responsabilità per eventuali errori di stampa o trascrizione, riservandosi di apportare senza preavviso le modifiche che riterrà più opportune.
Vietata la riproduzione parziale senza il consenso del Fabbricante. Le misure fornite sono indicative e non vincolanti.
La lingua di stesura originale è l' italiano: il Fabbricante non si ritiene responsabile per eventuali errori di traduzione/interpretazione o stampa.

Trasporto

Fig.4.

Muniti di dispositivi di protezione personale, trasportare l'apparecchiatura nel luogo di installazione.
Utilizzare un mezzo idoneo in grado di sopportare il peso della stessa: durante il trasporto dell'apparecchiatura, non è permesso il transito o la permanenza di persone non addette all'installazione nei pressi dell'area di lavoro.
Durante il trasporto prestare molta attenzione all'attraversamento di porte e/o aperture.

Operazioni preliminari

Fig.5.

Togliere con cura la pellicola protettiva.
Qualora restassero residui di colla sulle superfici, eliminarli con acqua saponata e non con prodotti corrosivi, abrasivi o con utensili taglienti o appuntiti.

Controllare che tutte le parti costituenti la cappa siano in buono stato e non presentino vizi o rotture, in caso contrario avvisare il Rivenditore per le procedure da seguire.

Lettura matricola

Fig.6.

La matricola si trova sul retro dell'apparecchiatura.
Essa fornisce importanti informazioni tecniche che risultano indispensabili in caso di richiesta di intervento per una manutenzione o una riparazione dell'apparecchiatura: si raccomanda pertanto di non asportarla, danneggiarla o modificarla.

Le cappe esistono in due varianti:

- **neutre**: si limitano a raccogliere i vapori provenienti dal forno ma non hanno né motore di aspirazione, né pannello comandi, solitamente sono collegate ad un impianto di aspirazione pre-esistente.
- **aspiranti**: aspirano ed evacuano i vapori provenienti dal forno mediante un motore aspirante a 5 velocità diverse controllato da un pannello comandi frontale.

Fig.4.

Attenzione a non rovesciare la cappa durante il trasporto!

Fig.5.

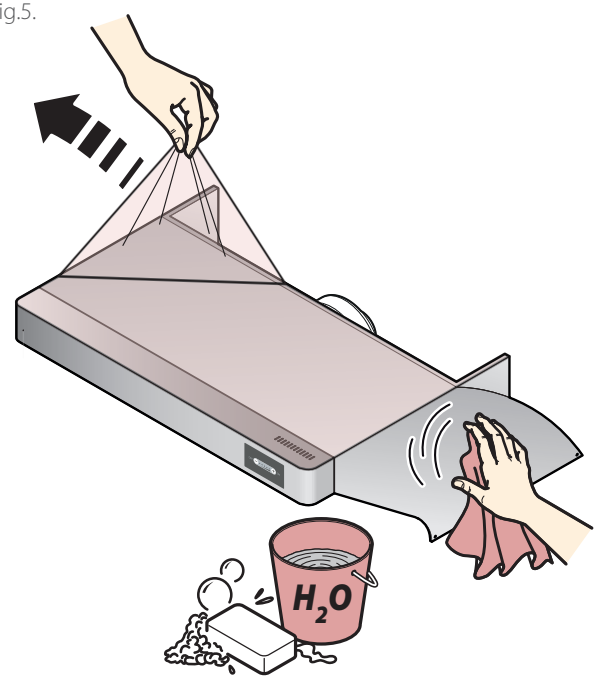

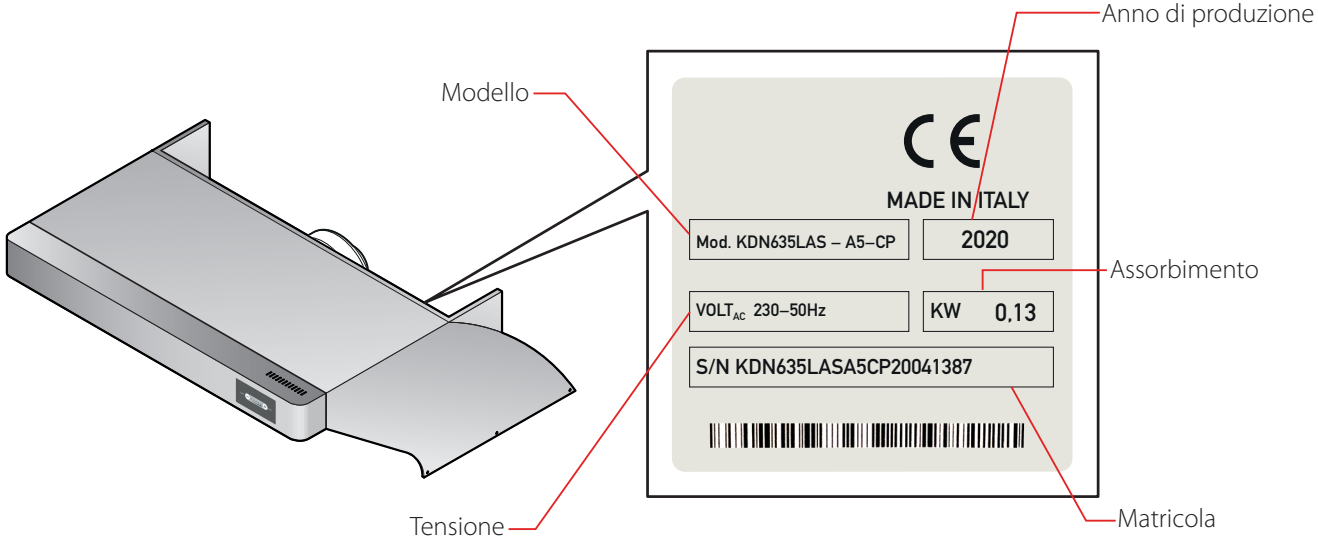

Fig.6.

Fig.7.

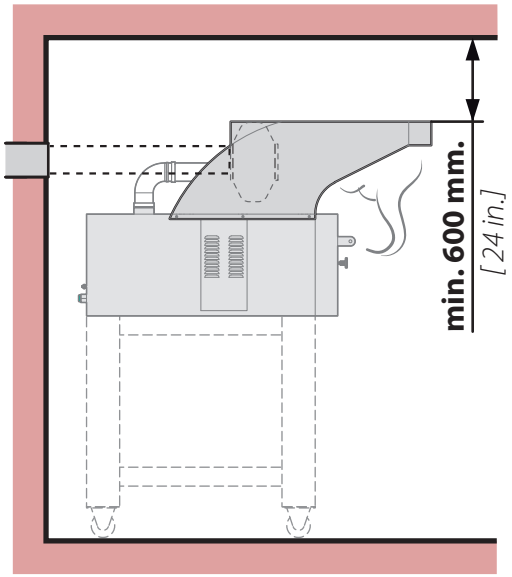

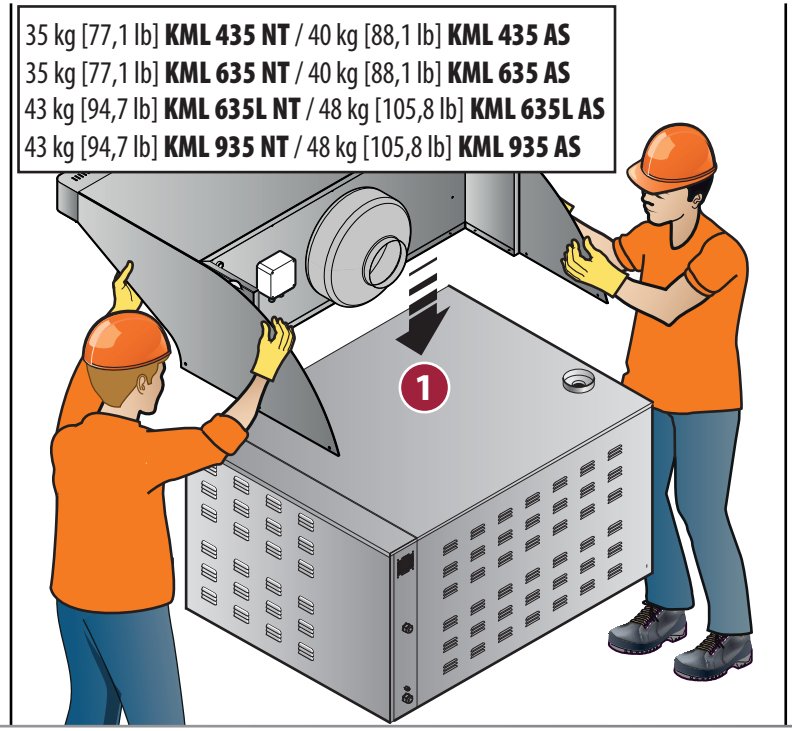

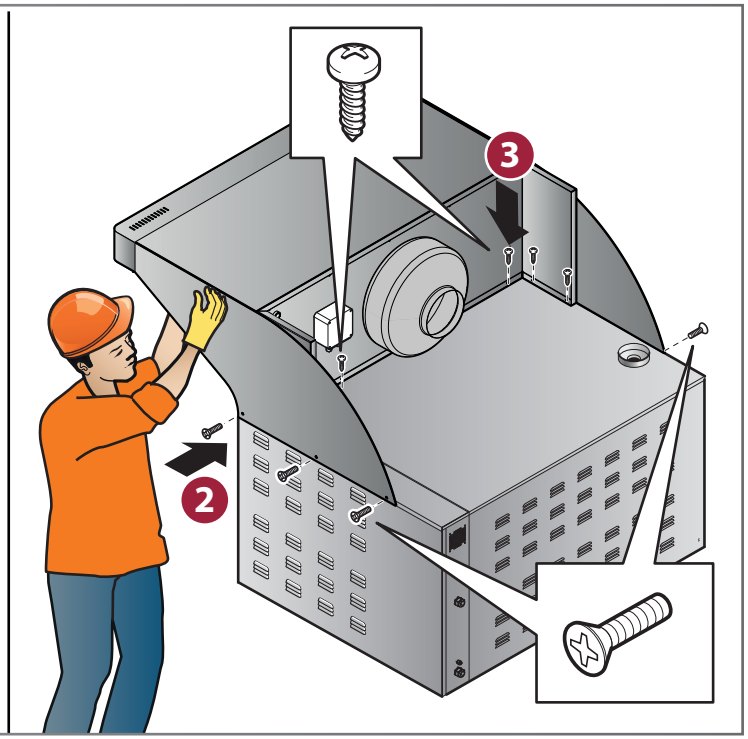

Posizionamento e collegamento al forno sottostante

Le cappe possono essere posizionate **unicamente** sopra ad un forno Donatello.

▶ Fig.7.

Staccare l'alimentazione elettrica del forno al quale andrà allacciata la cappa.

Fissare la cappa al forno sottostante agendo come mostrato in figura. Accertarsi che tra cappa e soffitto vi sia una distanza di circa **600 mm [24 in.]** dal soffitto (distanze minori potrebbero danneggiare soffitti costruiti in materiali particolarmente delicati e sensibili al calore - es. legno).

▶ Fig.8.

Aprire il vano laterale del forno per avere accesso al quadro elettrico.

Fig.8.

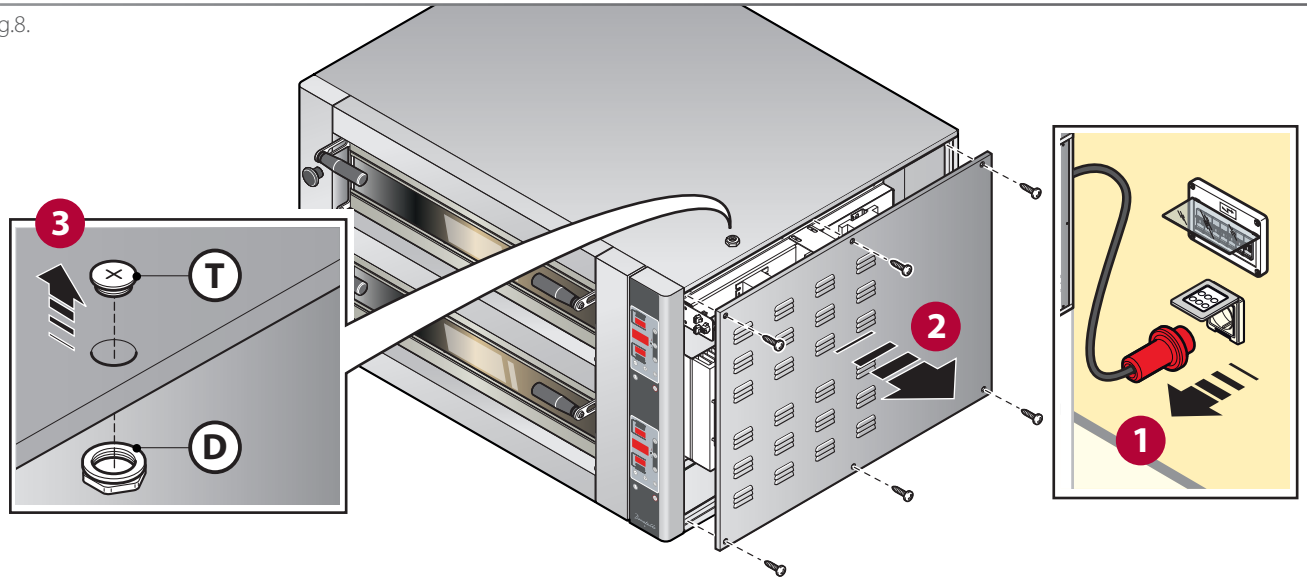

Rimuovere il tappino (T) che si trova sulla sommità del forno Donatello e conservare il controdado (D).

▶ Fig.9.

⚠ Il collegamento elettrico deve essere eseguito **esclusivamente** da personale qualificato dopo aver letto le avvertenze di sicurezza contenute nelle prime pagine.

⚠ Prima di collegare la cappa **verificare che gli impianti al quale è allacciato il forno siano conformi alle normative vigenti** nel Paese di utilizzo.

Far passare il cavo con connettore (K) della cappa all'interno del foro da dove precedentemente era stato rimosso il tappino (T).
Bloccare il cavo con il controdado (D).
Inserire il connettore (K) della cappa nella presa (P) predisposta nel quadro elettrico del forno.

⚠ In caso di necessità, il cavo deve essere sostituito dal Rivenditore o dal suo servizio assistenza tecnica o comunque da una persona con qualifica similare, in modo da prevenire ogni rischio.

Tipologia cavo montato:
cavo H07RN-F tripolare per cablaggio monofase
Sezione cavo montato:
Cavo in silicone 3x1 mm²

Fig.9.

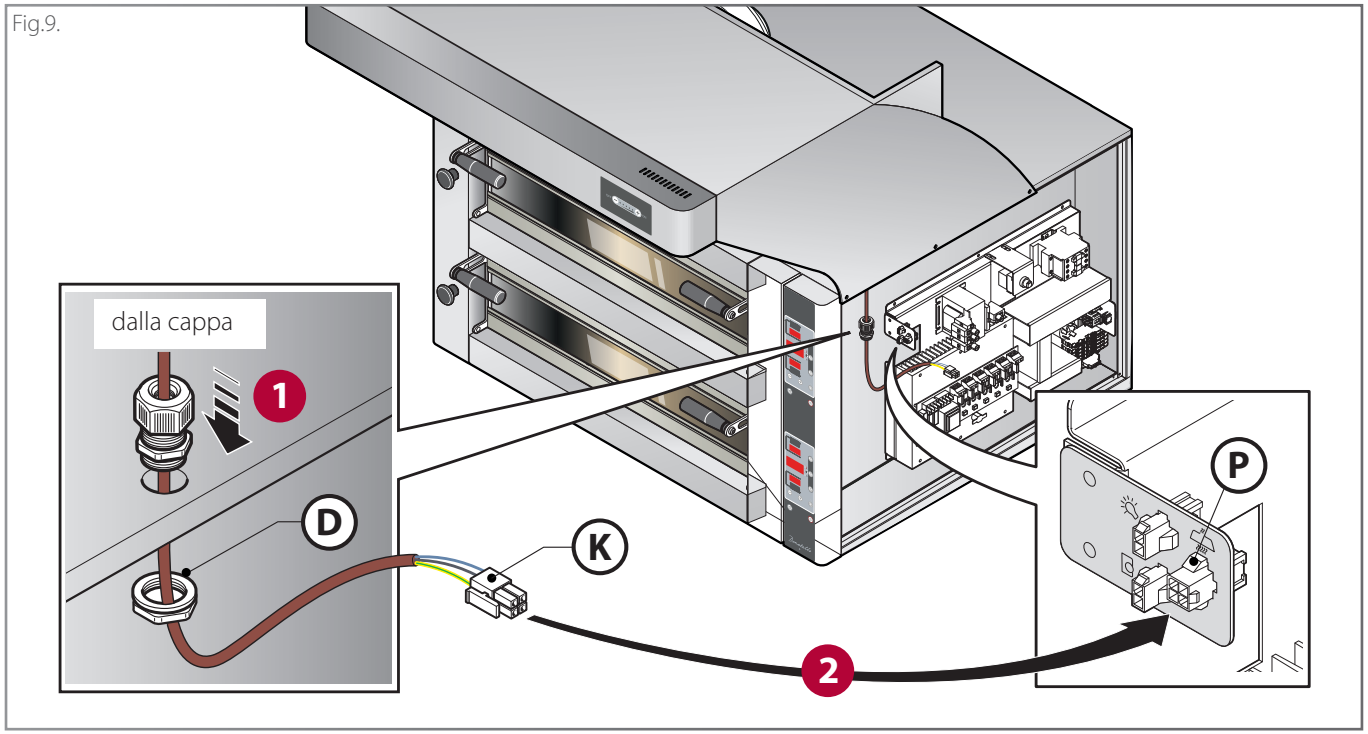

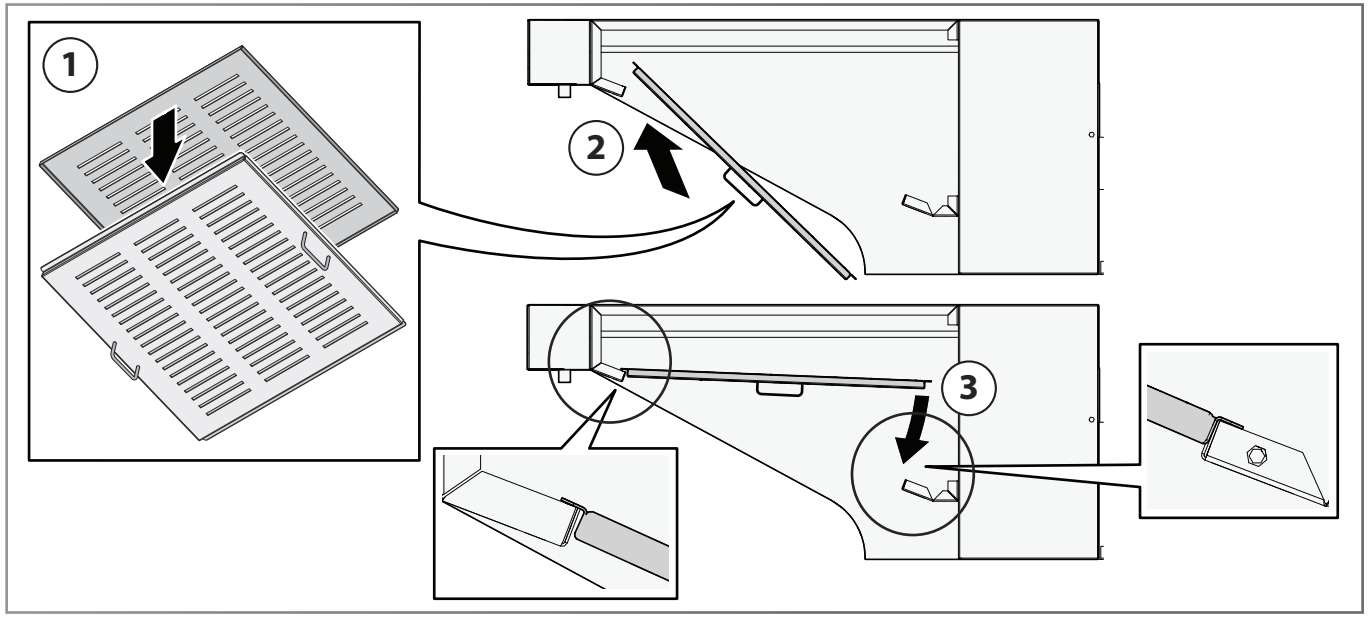

Cappa Aspirata

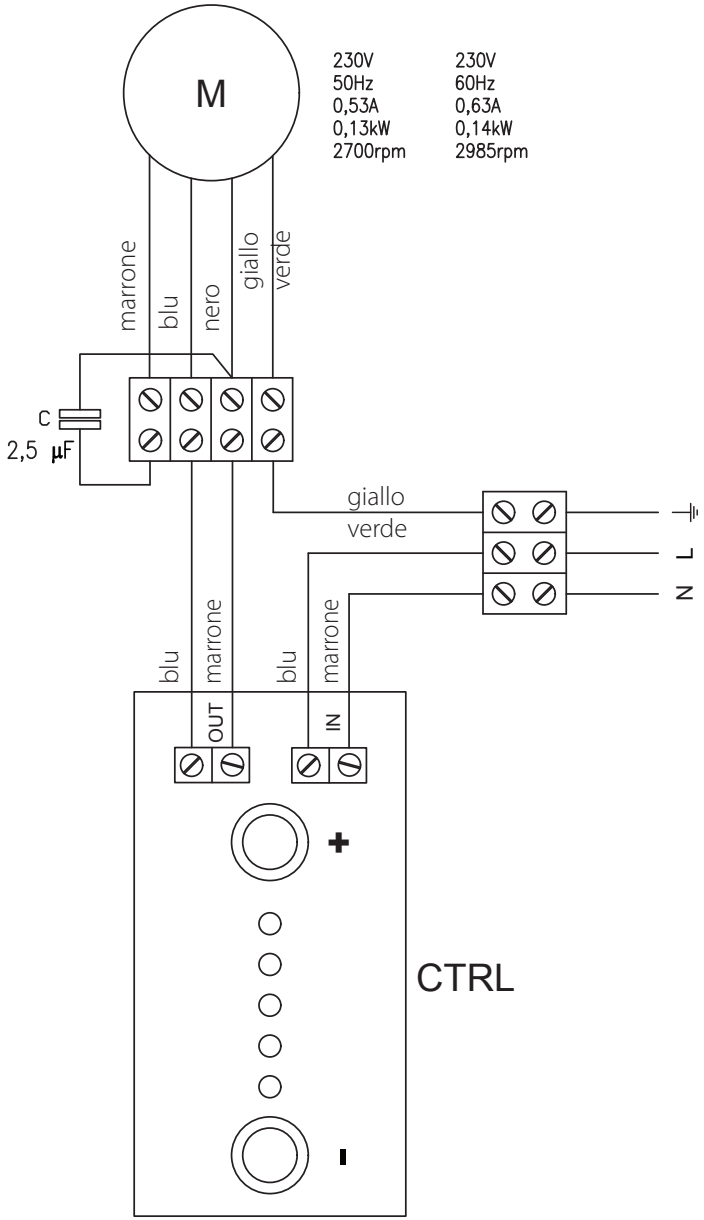

Sigla	Descrizione
M	Motore cappa
C	Condensatore avviamento motore
CTRL	Scheda variazione velocità

Tipologia cavo montato:
cavo H07RN-F tripolare per cablaggio monofase
Sezione cavo montato:
Cavo in silicone 3x1 mm^2

Evacuazione fumi

Il forno è provvisto di uno scarico regolabile posto nella parte superiore per l'evacuazione dei vapori provenienti dalla camera di cottura.
Tali vapori e quelli che normalmente escono dalla portina durante le fasi di lavoro, **devono essere evacuati all'esterno** mediante la cappa.

Le cappe esistono in due varianti: le versioni **aspiranti** hanno già integrato un motore di aspirazione a 5 velocità, mentre nelle versioni **neutre** è possibile installare un adeguato impianto di aspirazione dell'utilizzatore.

▶ **Fig.10.**
In fase di installazione è necessario installare il tubo (A) e il raccordo (B) (entrambi forniti dal Fabbricante).

▶ **Fig.11.**
Successivamente è necessario installare una canna fumaria (D) bloccandola con una fascetta metallica (C) (entrambe non fornite dal Fabbricante).
La canna fumaria (D) deve:

- essere ad uso esclusivo dell'apparecchiatura,
- avere un diametro di **150 mm** *[Ø5,91 in.]* (per garantire un corretto tiraggio fino a massimo 20 metri lineari [787.4 in.], tre curve ed un terminale a tetto),
- rispettare le normative vigenti.

Il materiale consigliato è l'acciaio inox resistente alle alte temperature.

Prevedere uno scarico condensa (non fornito) per consentire le normali operazioni di controllo e drenaggio.

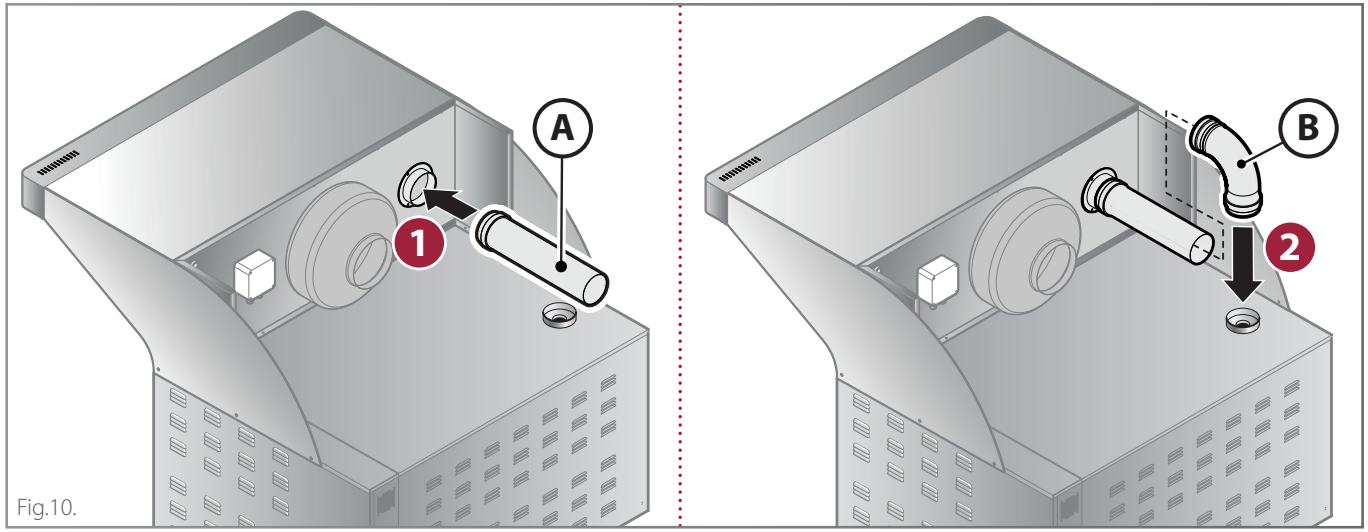

Fig.10.

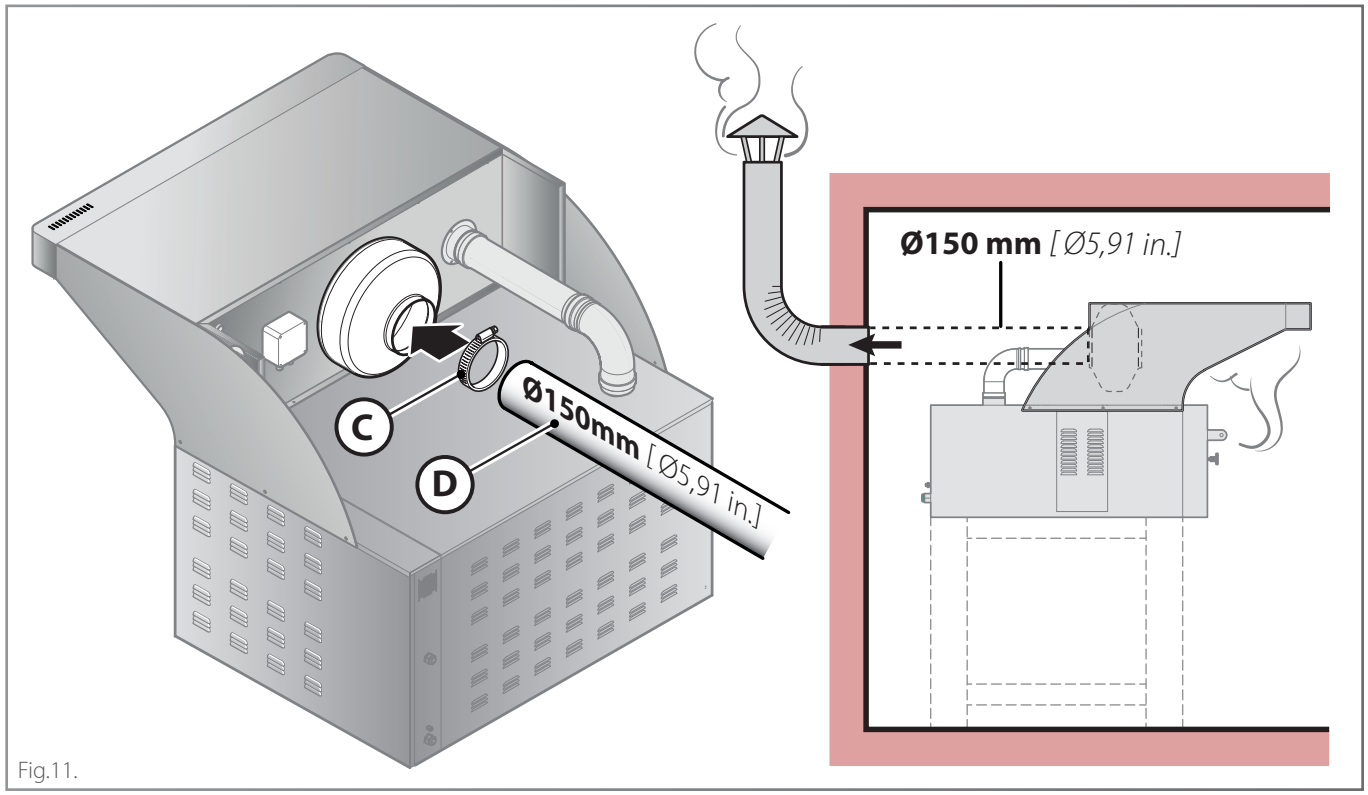

Fig.11.

Precollaudo e collaudo

Prima della consegna al cliente, la cappa viene controllata e collaudata nelle officine del Fabbricante.
Il "foglio verifica processo produttivo" allegato alla stessa, garantisce che **ogni** passaggio del processo produttivo, dall'assemblaggio all'imballo, è stato accuratamente verificato, sia sotto il profilo della funzionalità che della sicurezza.
Dopo aver installato l'apparecchiatura, verificare e segnare con "√" tutti i punti della tabella a fianco: questo darà la certezza di aver eseguito un'installazione completa e corretta.

Verifica del funzionamento

Mettere in funzione l'apparecchiatura seguendo quanto riportato nel manuale di "Uso e Manutenzione": sorvegliarla durante tutta la prova e verificare il corretto funzionamento di tutti i componenti elettrici.
Terminare spiegando all'utente come utilizzare in maniera ottimale e sicura l'apparecchiatura e come effettuare le operazioni di ordinaria manutenzione e di pulizia.

√	Verifiche posizionamento	Capitolo di riferimento a pag...
	É stata tolta la pellicola di protezione da ogni superficie?	Operazioni preliminari a pag. 21
	L'apparecchiatura è perfettamente vincolata al forno sottostante?	Posizionamento e collegamento al forno sottostante a pag. 22
	La canna fumaria presente è adeguata e rispetta le normative vigenti?	Evacuazione fumi a pag. 25
√	**Verifiche elettriche (solo cappe con aspirazione)**	**Capitolo di riferimento**
	Il connettore della cappa è stato inserito correttamente nella presa collocata nel quadro elettrico del forno?	Posizionamento e collegamento al forno sottostante a pag. 22
√	**Varie**	**Capitolo di riferimento**
	L'utilizzatore è in possesso di tutta la documentazione relativa alla cappa?	-
	L'utilizzatore è stato correttamente istruito sull'utilizzo e la manutenzione della cappa?	-

La ditta declina ogni responsabilità per eventuali errori di stampa o trascrizione, riservandosi di apportare senza preavviso le modifiche che riterrà più opportune.
Vietata la riproduzione parziale senza il consenso del Fabbricante. Le misure fornite sono indicative e non vincolanti.
La lingua di stesura originale è l'italiano: il Fabbricante non si ritiene responsabile per eventuali errori di traduzione/interpretazione o stampa.

Note

CUPPONE 1963

Cuppone F.lli S.r.l.
Via Sile, 36
31057 Silea (TV) - ITALY
T +39 0422 361143
F +39 0422 360993
info@cuppone.com - www.cuppone.com