Caravaggio

ВЫТЯЖКА

Руководство по сборке и монтажу

KCR535
KCR835

Введение

Данная вытяжка спроектирована и изготовлена с максимальным вниманием, прошла строгие приемочные испытания в наших лабораториях, поэтому мы уверены в ее абсолютной безопасности и функциональности.

Установка должна производиться **квалифицированным персоналом**, который в состоянии отвечать за свою работу и гарантировать наилучшие условия функционирования и безопасности.

Перед установкой **внимательно** прочитать данное руководство: оно содержит важную информацию, касающуюся монтажа изделия и правил техники безопасности.

Техническая поддержка

Дилер имеет возможность разрешить любую техническую проблему, связанную с установкой.
В случае сомнений без колебаний обращайтесь к нему.

CUPPONE 1963
Cuppone F.lli S.r.l.
Via Sile, 36
31057 Silea (TV) - ITALY
T +39 0422 361143
F +39 0422 360993
info@cuppone.com - www.cuppone.com

Компания отказывается от какой бы то ни было ответственности в отношении возможных опечаток или ошибок набора, оставляя за собой право на внесение любых необходимых изменений без уведомления.
Частичное воспроизведение без разрешения Изготовителя запрещено. Указанные размеры являются ориентировочными и необязательными.
Исходным языком документа является итальянский: Изготовитель не несет ответственности за возможные ошибки перевода/интерпретации и опечатки.

Указатель

1 ПРОВЕРКИ ПЕРЕД ПРИОБРЕТЕНИЕМ 3

2 ТЕХНИЧЕСКИЕ ХАРАКТЕРИСТИКИ ВЫТЯЖЕК 5

Технические характеристики вытяжки Caravaggio KCR535 | вытяжка + одиночная печь 7
Технические характеристики вытяжки Caravaggio KCR535 | вытяжка + двойная печь 8
Технические характеристики вытяжки Caravaggio KCR535 | вытяжка + тройной печь 9
Технические характеристики вытяжки Caravaggio KCR835 | вытяжка + одиночная печь 10
Технические характеристики вытяжки Caravaggio KCR835 | вытяжка + двойная печь 11
Технические характеристики вытяжки Caravaggio KCR835 | вытяжка + тройной печь 12

3 УСТАНОВКА 13

Транспортировка 14
Предварительные работы 14
Данные на паспортной табличке 14
Позиционирование и подсоединение к расположенной ниже печи 15
Электрические схемы 17
Эвакуация дыма 19
Предварительные проверки и пусконаладочные испытания 20
Проверка функционирования 20

1 ПРОВЕРКИ ПЕРЕД ПРИОБРЕТЕНИЕМ

Перед приобретением вытяжки и ее установкой проверить соблюдение следующих условий, необходимых для правильной установки, функционирования и технического обслуживания вытяжки.

A	**Транспортировка (проверка силами владельца)**
√	Убедиться, что на день получения вытяжки и ее установки:
	• имеется в распоряжении подъемное средство, способное безопасно перемещать оборудование (проверить вес и габариты, приведенные на следующих страницах), и квалифицированный персонал для выполнения данной операции;
	• средства для защиты персонала (например, нескользящая обувь, перчатки и т.д.)

B	**Место установки (проверка силами владельца)**
√	Убедиться, что:
	• пол в помещении, предназначенном для установки, является огнестойким, идеально ровным и в состоянии выдержать вес вытяжки и расположенной ниже печи;
	• помещение для установки: • является специализированным и подходит для приготовления пищи; • имеет соответствующий воздухообмен; • соответствует действующим нормам в сфере охраны труда и правилам техники безопасности на предприятиях; • не подвергается воздействию атмосферных факторов; • имеет температуру в диапазоне от +5° (41°F) до +35°C (95°F); • имеет влажность не выше 70%.
	• имеется расстояние ок. **600 мм [24 in.]** от потолка (меньшее расстояние может привести к повреждению потолков, изготовленных из деликатных, чувствительных к воздействию теплу материалов, например, дерева)
	• обеспечивается соответствующая вентиляция по стандартам, действующим в стране установки. В отсутствие вентиляции необходимо установить воздухозаборник ø 14 см [Ø5.51 in.], выходящий наружу или в вентилируемое помещение (например, магазин, чердак, гараж, подсобное помещение).

При выборе помещения для установки необходимо учитывать, что оборудование должно быть легко **перемещаемым** на случай возможного экстренного ремонта: следить за тем, чтобы в случае строительных работ после установки (например, возведения стен, замены дверей более узкими, перестроек и т.д.) не были перекрыты пути для перемещения.

C	**Подключение к электросети (проверка силами квалифицированного электрика)**

Оборудование поставляется с уже смонтированным кабелем питания, который может подсоединяться к клеммной коробке печи Caravaggio.

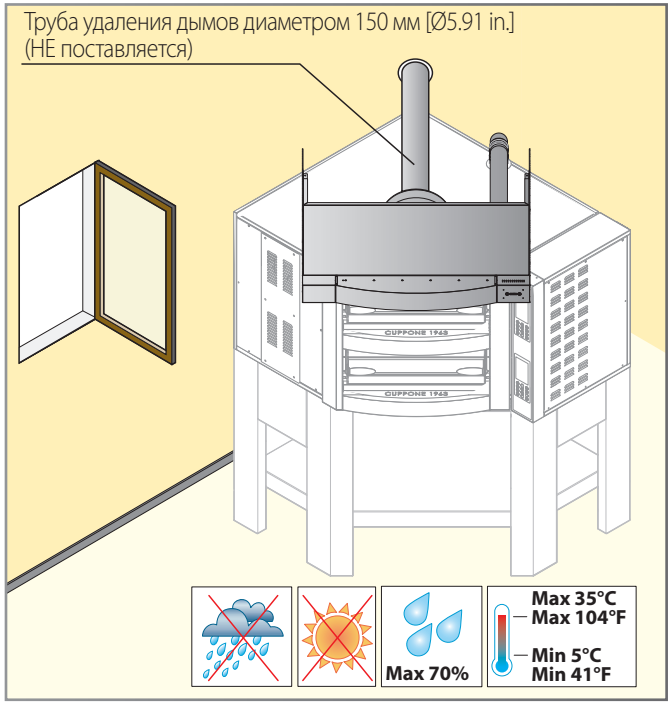

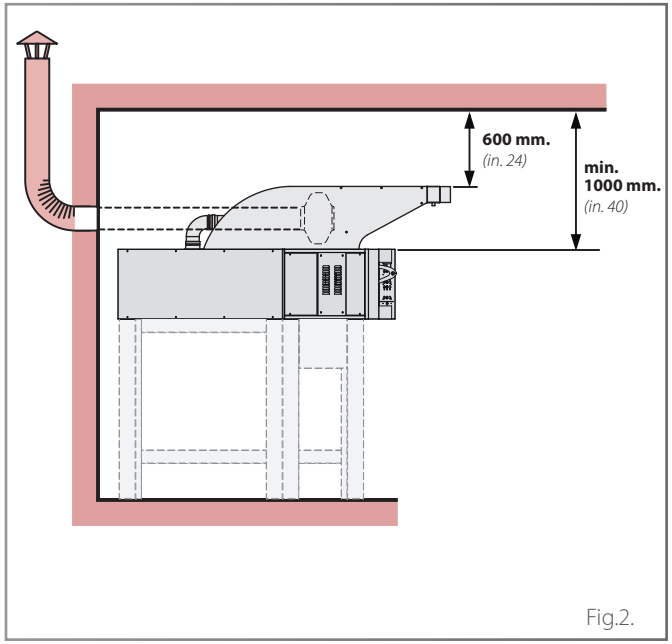

Fig.2.

D	Эвакуация дыма (проверка силами владельца)
	В верхней части печь снабжена регулируемым выпуском, предназначенным для эвакуации испарений из духовой камеры. Такие испарения, а также испарения, которые, как правило, выходят из дверцы во время работы, **должны эвакуироваться наружу** с помощью вытяжки. Вытяжки производятся в двух вариантах: в варианте **с двигателем** они уже имеют встроенный двигатель с 5 скоростями, а в варианте **без двигателя** можно установить специальное вытяжное оборудование силами пользователя. ▶ Fig.3. На этапе монтажа необходимо установить: • трубу (A) (поставляется Изготовителем) • патрубок (B) (поставляется Изготовителем) • дымоход, (D) закрепляя его металлическим хомутиком (C) (и то, и другое НЕ поставляется Изготовителем). Дымоход должен: • использоваться исключительно для данного оборудования; • иметь диаметр **150 мм [Ø5.91 in.]** (чтобы гарантировать хорошую тягу максимум на 20 линейных метров [787.4 in.] , три колена и концевую часть на крыше); • соответствовать действующим нормам. Рекомендуется использовать нержавеющую сталь, стойкую к воздействию высоких температур. *Предусмотреть слив конденсата (не входит в комплект поставки), чтобы обеспечить выполнение операций проверки и дренажа.*

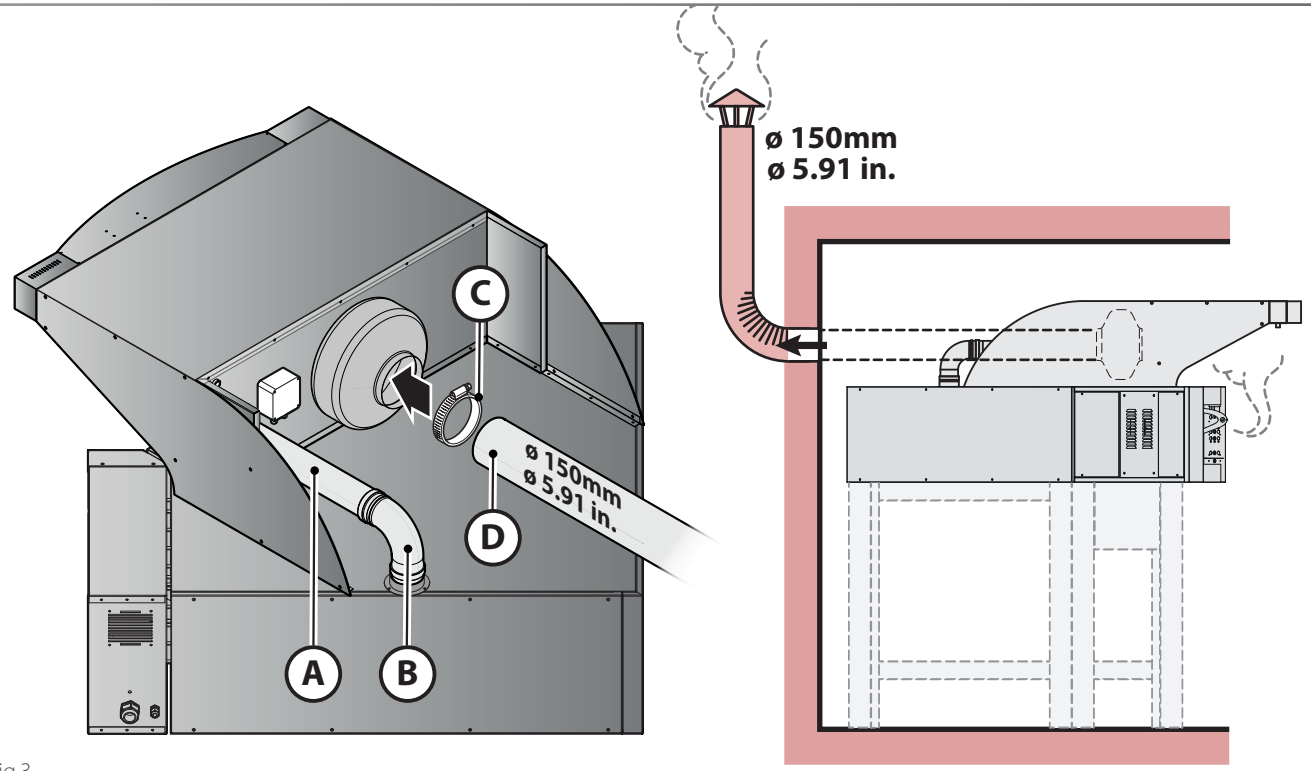

Fig.3.

2 ТЕХНИЧЕСКИЕ ХАРАКТЕРИСТИКИ ВЫТЯЖЕК

KCR535	Единица измерения	KCR535NT (без двигателя)	KCR535AS (с двигателем)
Электропитание (50/60 Гц)	Вольт	AC 230	AC 230
Максимальное потребление	кВт макс.	0,0072	0,13
Соединительный провод (n x мм²)	**Тип монтируемого кабеля (Вариант EC):** Силиконовый кабель 3x1 мм² - H07RN-F трехполюсный для однофазного подключения **Сечение монтируемого кабеля (Вариант UL/CSA):** 16/3 кабель UL AWM Style 3644		
Максимальный расход	м³/ч	-	700

KCR835	Единица измерения	KCR835NT (без двигателя)	KCR835AS (с двигателем)
Электропитание (50/60 Гц)	Вольт	AC 230	AC 230
Максимальное потребление	кВт макс.	0,0072	0,13
Соединительный провод (n x мм²)	**Тип монтируемого кабеля (Вариант EC):** Силиконовый кабель 3x1 мм² - H07RN-F трехполюсный для однофазного подключения **Сечение монтируемого кабеля (Вариант UL/CSA):** 16/3 кабель UL AWM Style 3644		
Максимальный расход	м³/ч	-	700

Условные обозначения

- (A) Вход питания печи
- (B) Равнопотенциальная шина
- (C) Рубильник (только для рынка США)
- (D) Вход питания вытяжки
- (E) Выпуск дымов из печей
- (F) Вытяжной вентилятор
- (G) Воздуховод для входа дыма вытяжки

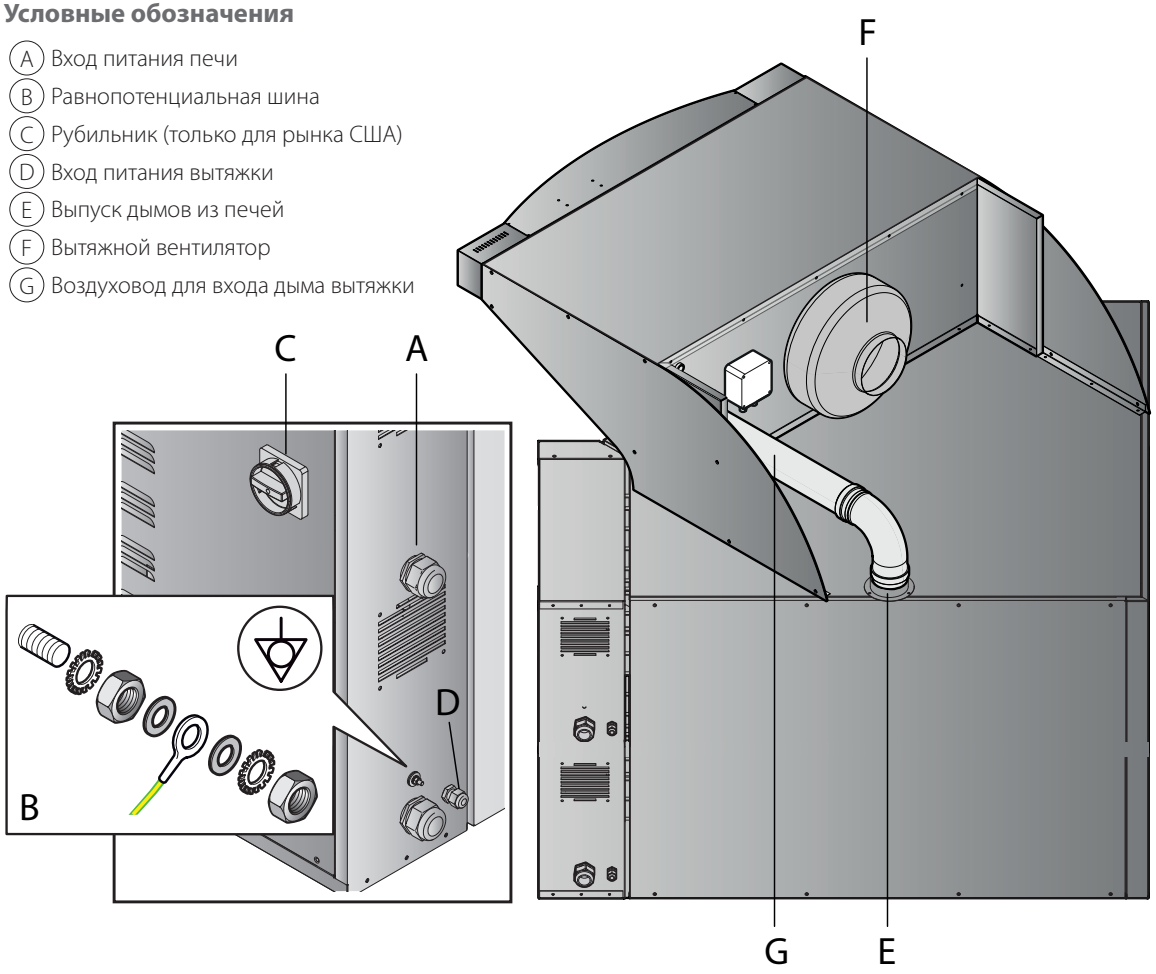

	модель	без двигателя	с двигателем
	KCR535	*37 кг [81,5 lb]*	*42 кг [92,5 lb]*
	KCR535	*1200x1400x580mm [47.24x55.12x22.83 in.] 60 кг [132,3lb]*	*1200x1400x580mm [47.24x55.12x22.83 in.] 65 кг [143,3lb]*

	модель	без двигателя	с двигателем
	KCR835	*44 кг [97 lb]*	*49 кг [108 lb]*
	KCR835	*1400x1560x580 [55.12x61.42x22.83 in.] 74 кг [163,1 lb]*	*1400x1560x580 [55.12x61.42x22.83 in.] 79 кг [174,1 lb]*

Технические характеристики вентилятора

Характеристические кривые - акустические характеристики

- q_v: производительность в м³/ч
- p_{sf}: Статическое давление в мм вод. ст. и Па
- P: Входная мощность в Вт
- SFP: Коэффициент удельной мощности в Вт/м³/с (синие графики)

Данные соответствия ISO 5810

Уровень звукового давления* (дБ(А))		
всасывание	**выпуск**	**излучаемый**
59	56	42

* Уровень звукового давления, измеренный на расстоянии 1,5 м в свободном пространстве при максимальном объеме воздуха.

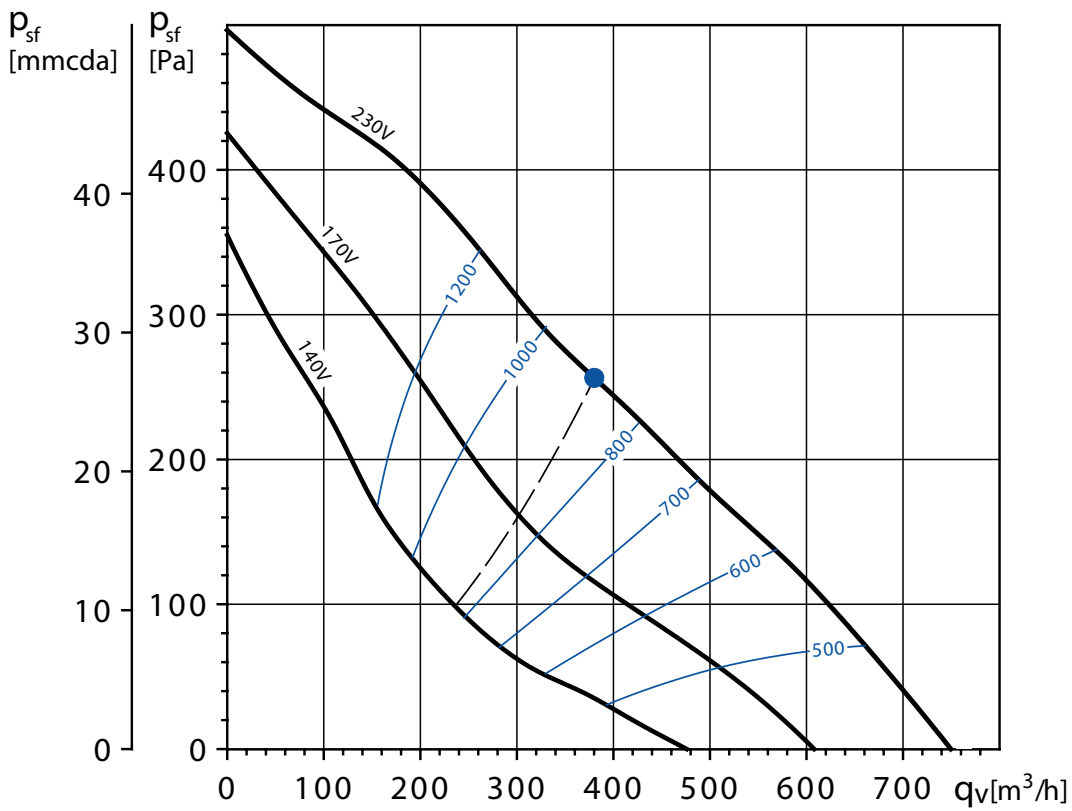

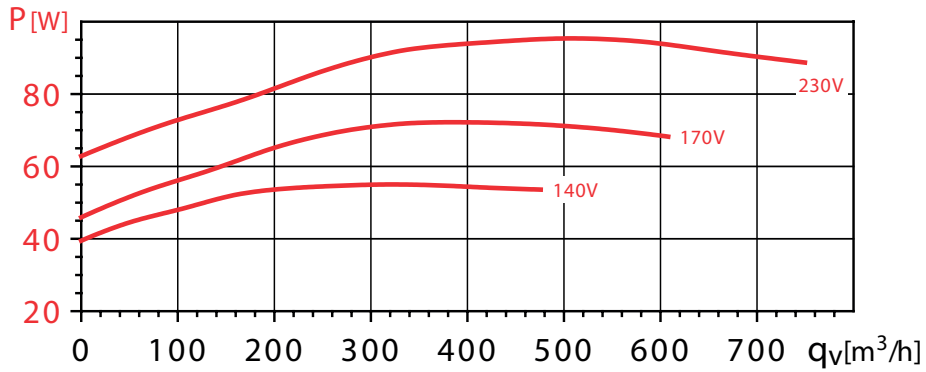

Технические характеристики вытяжки **Caravaggio KCR535** | вытяжка + одиночная печь

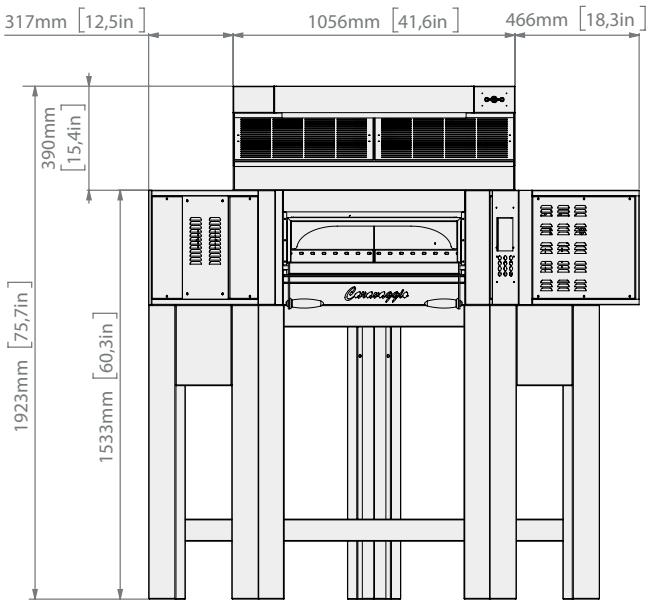

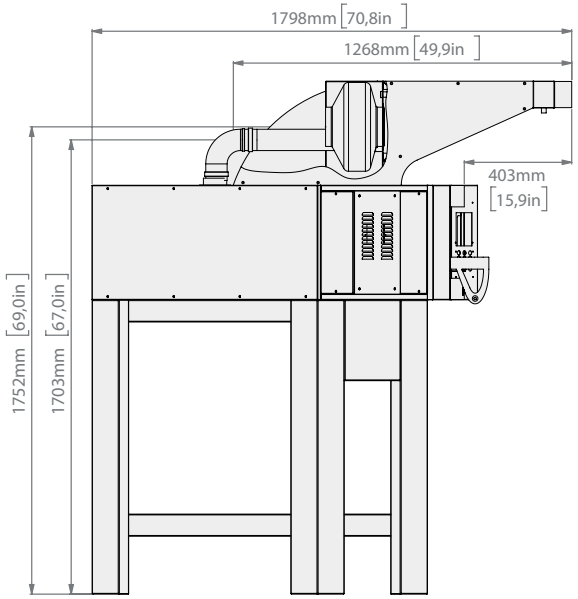

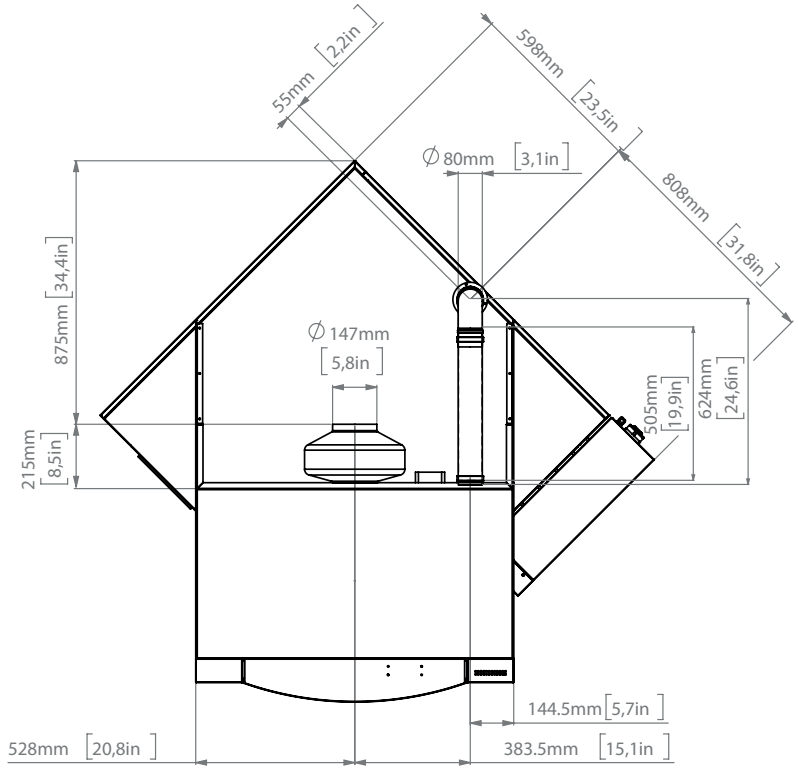

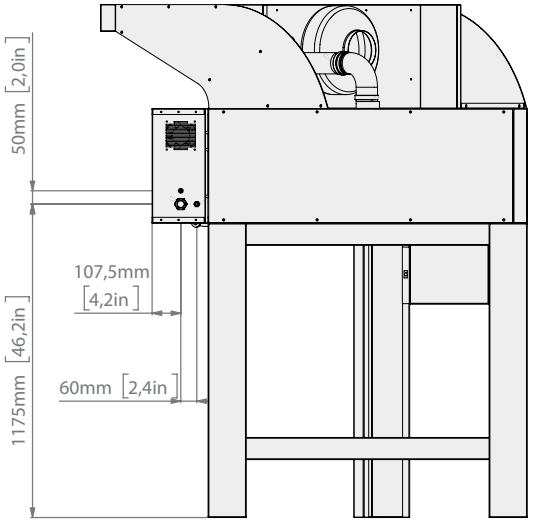

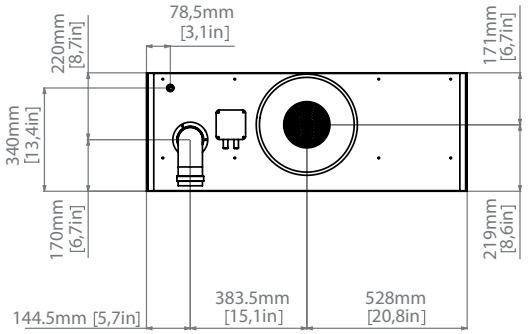

Технические характеристики вытяжки **Caravaggio KCR535** | вытяжка + двойная печь

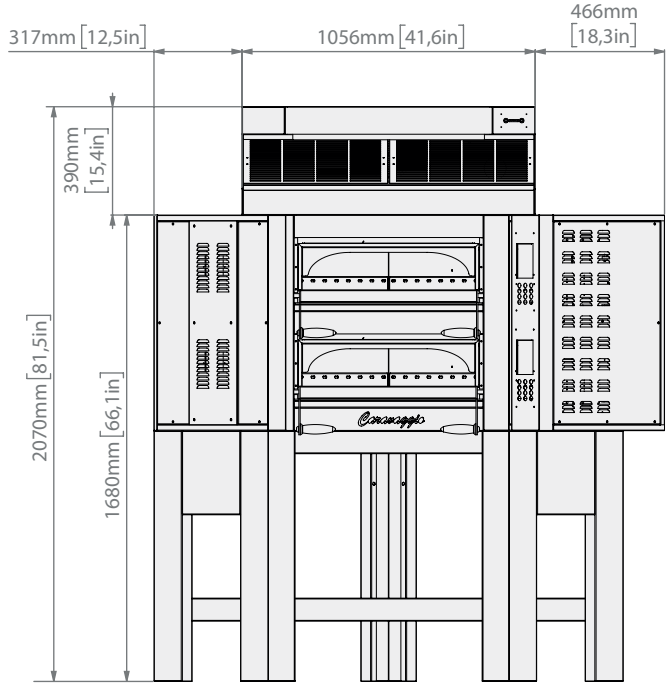

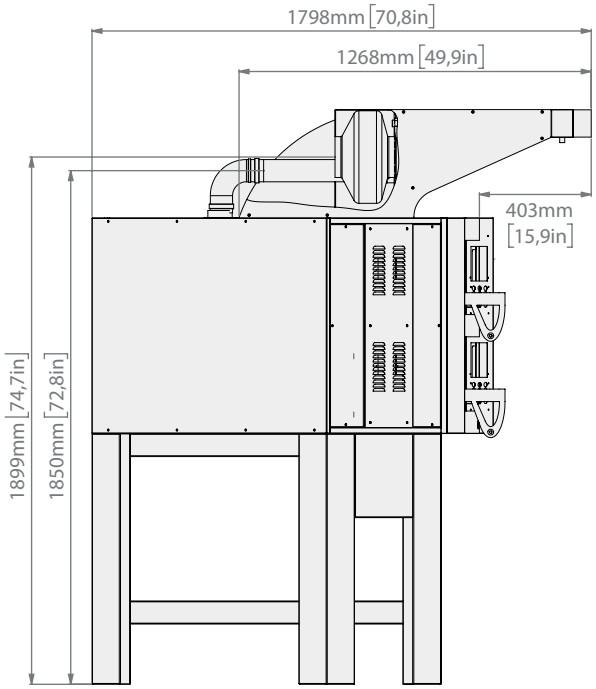

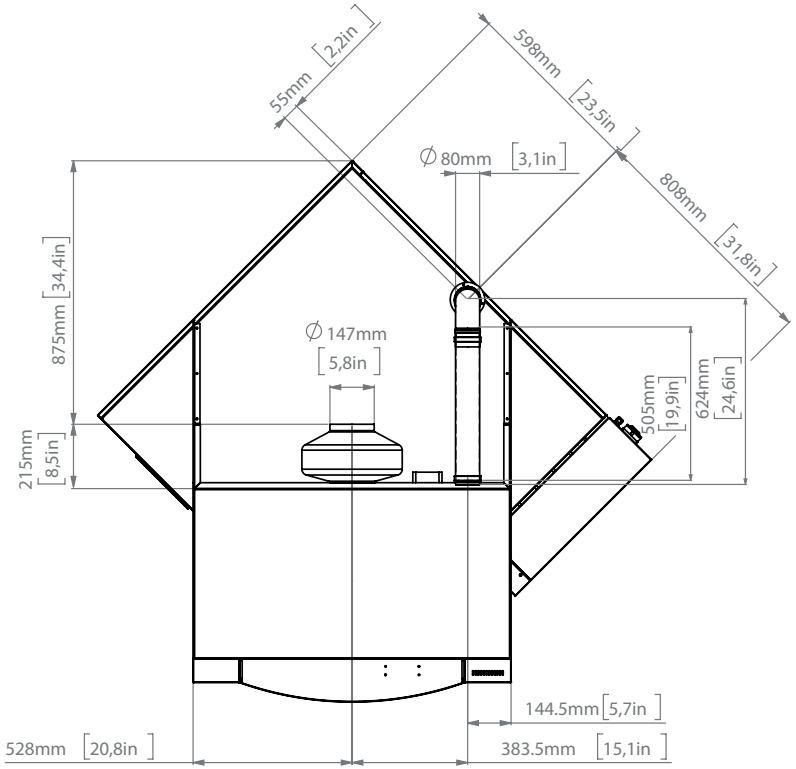

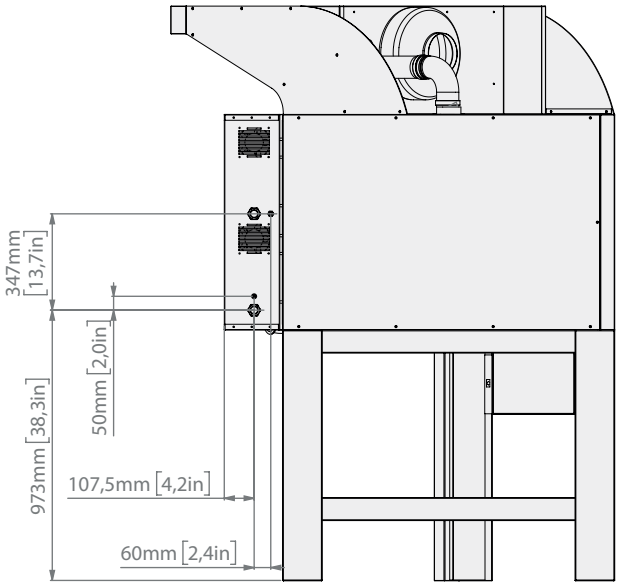

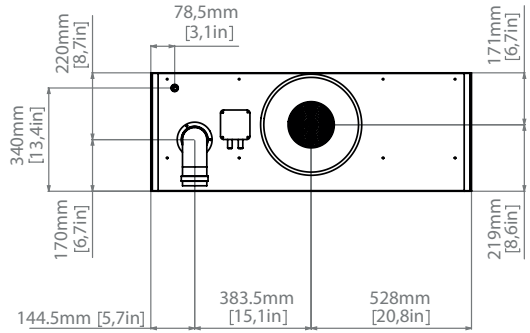

Технические характеристики вытяжки **Caravaggio KCR535** | вытяжка +тройной печь

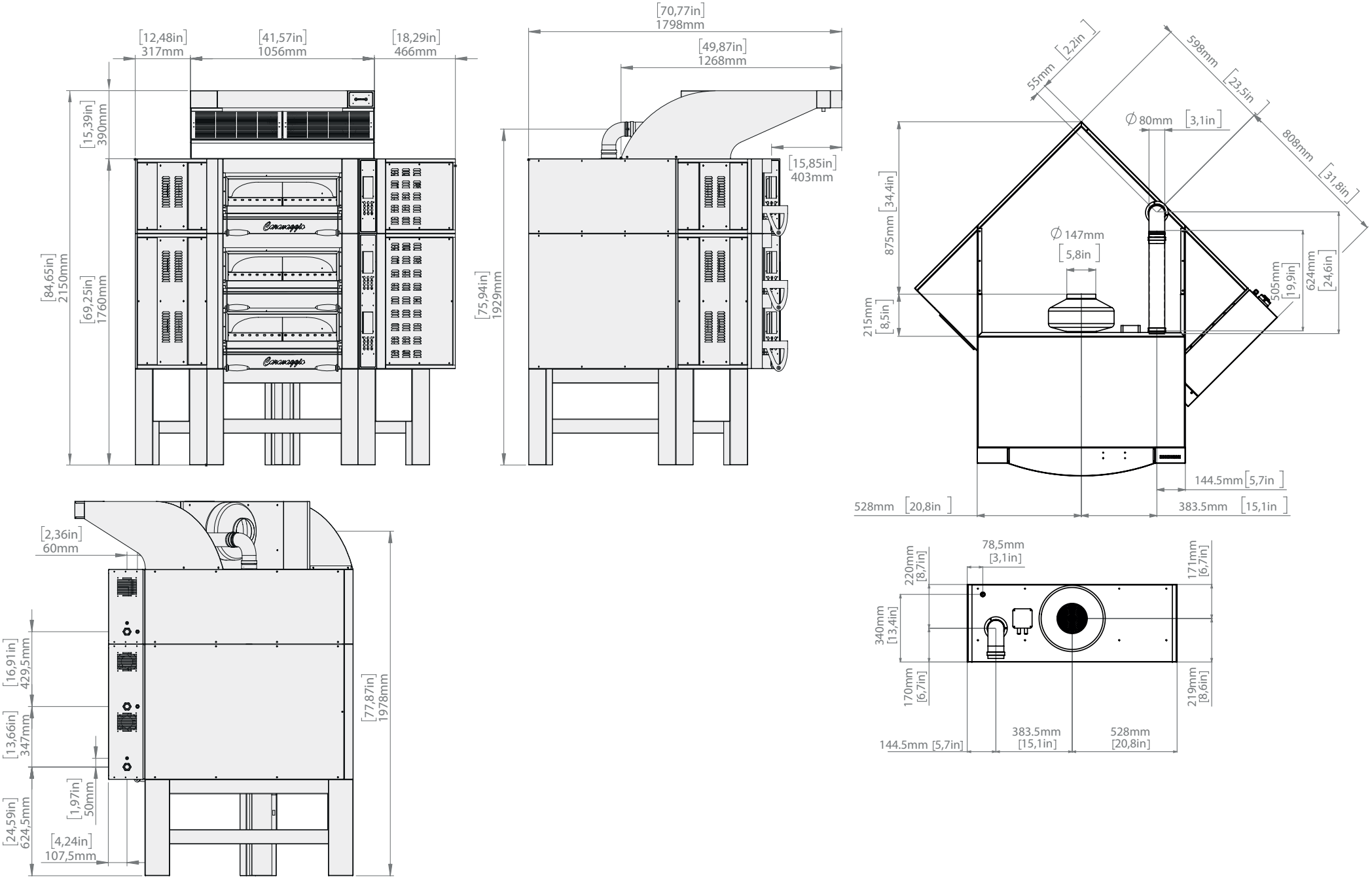

Технические характеристики вытяжки **Caravaggio KCR835** | вытяжка + одиночная печь

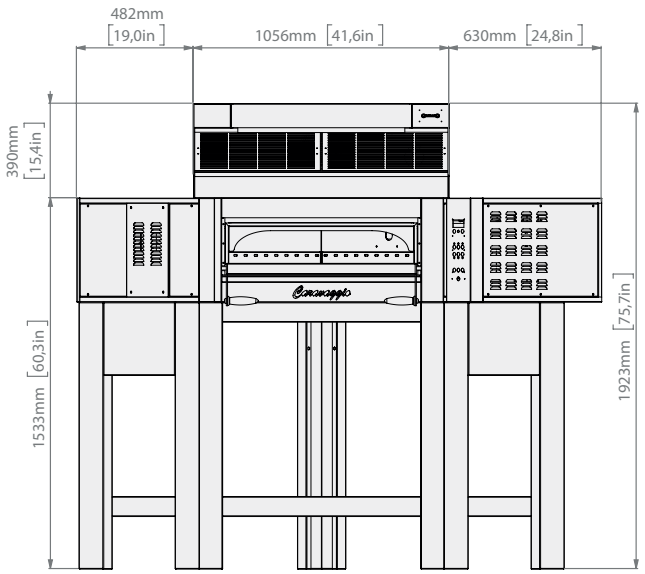

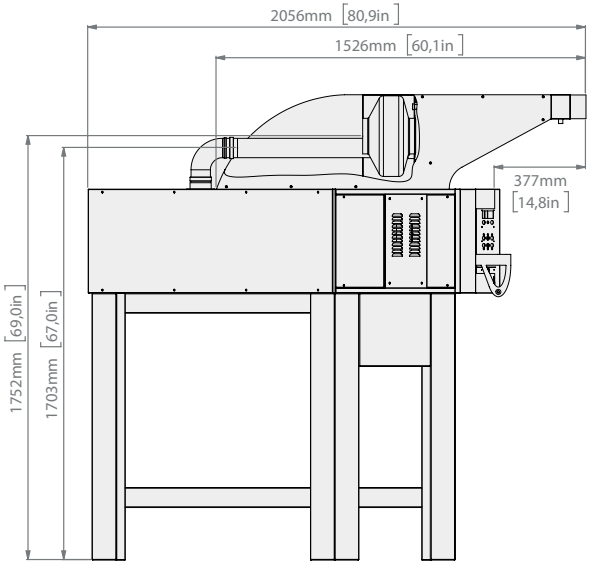

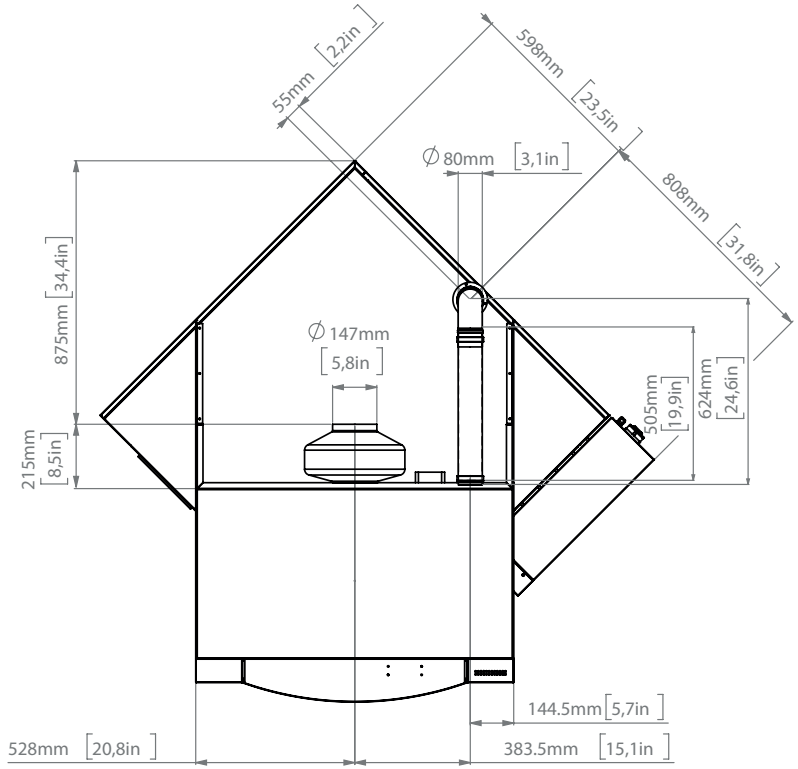

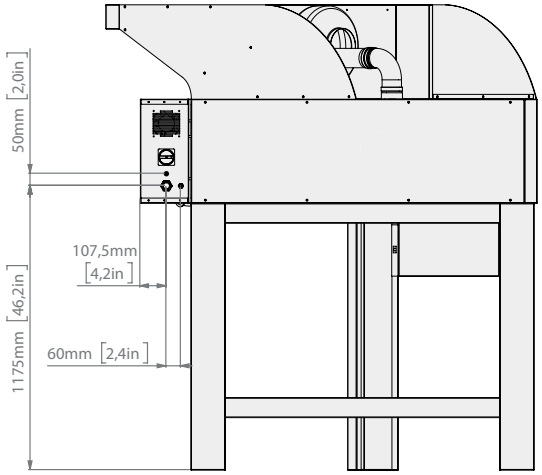

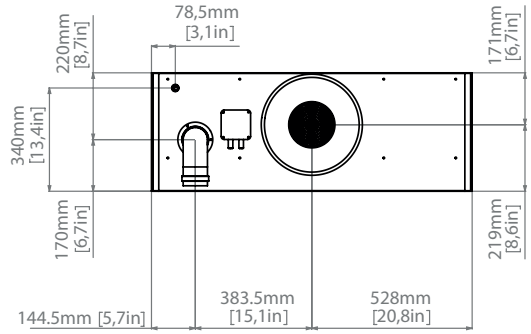

Технические характеристики вытяжки **Caravaggio KCR835** | вытяжка + двойная печь

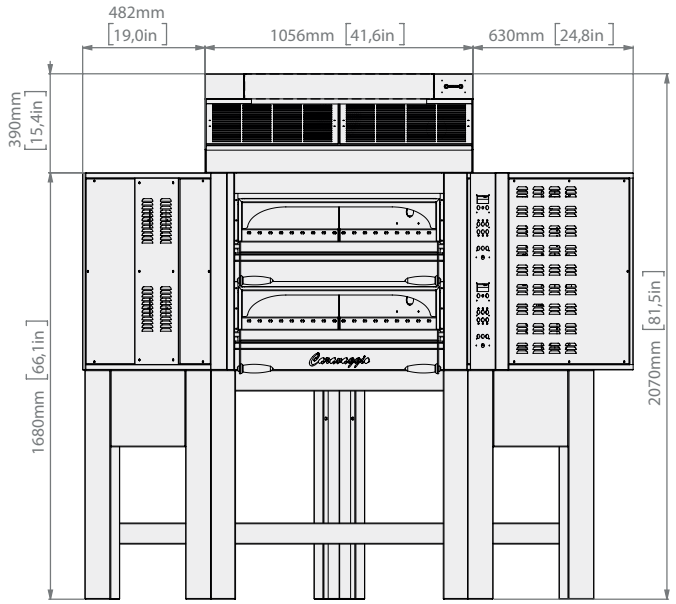

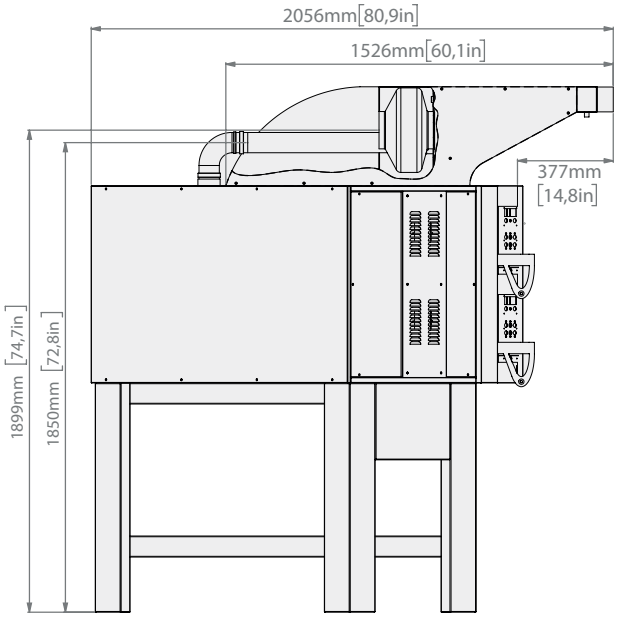

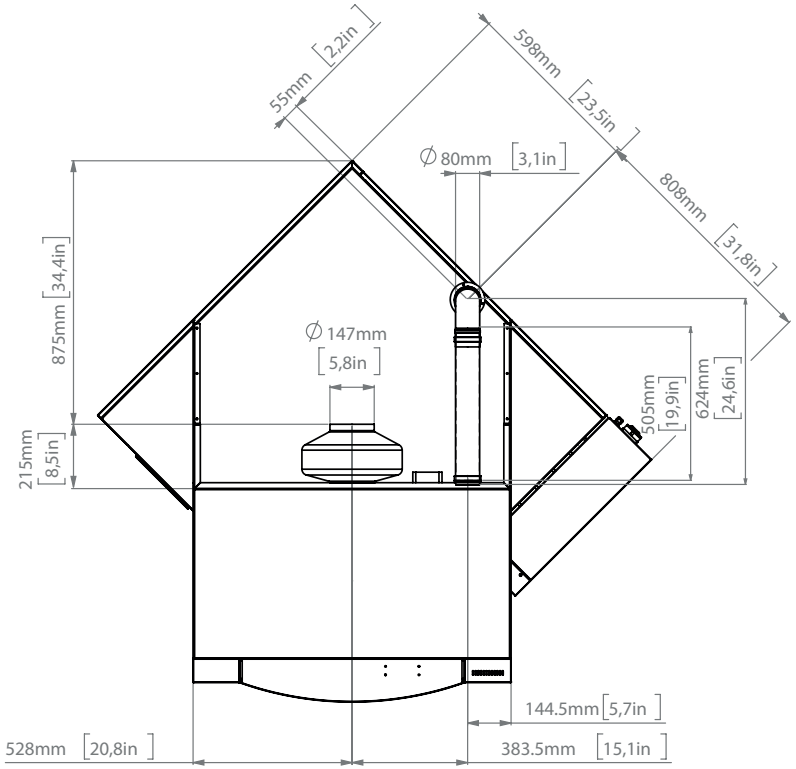

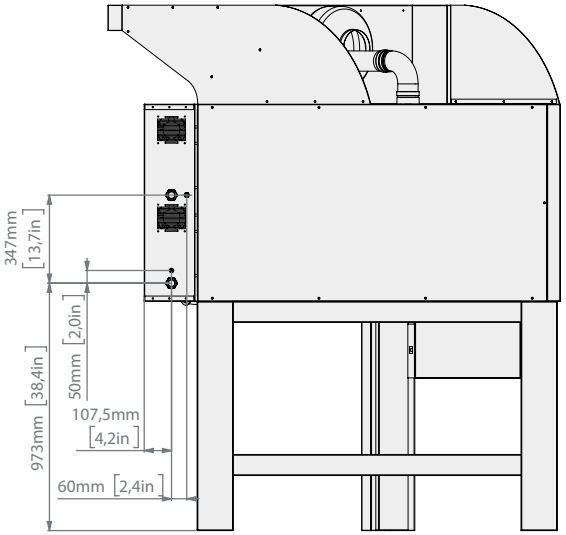

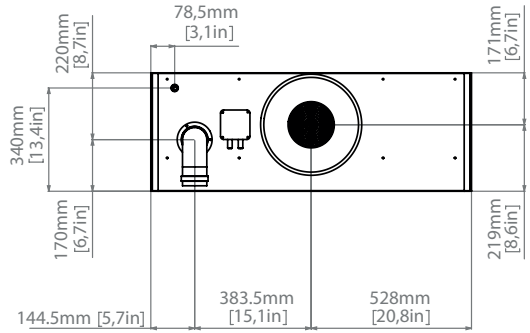

Технические характеристики вытяжки **Caravaggio KCR835** | вытяжка +тройной печь

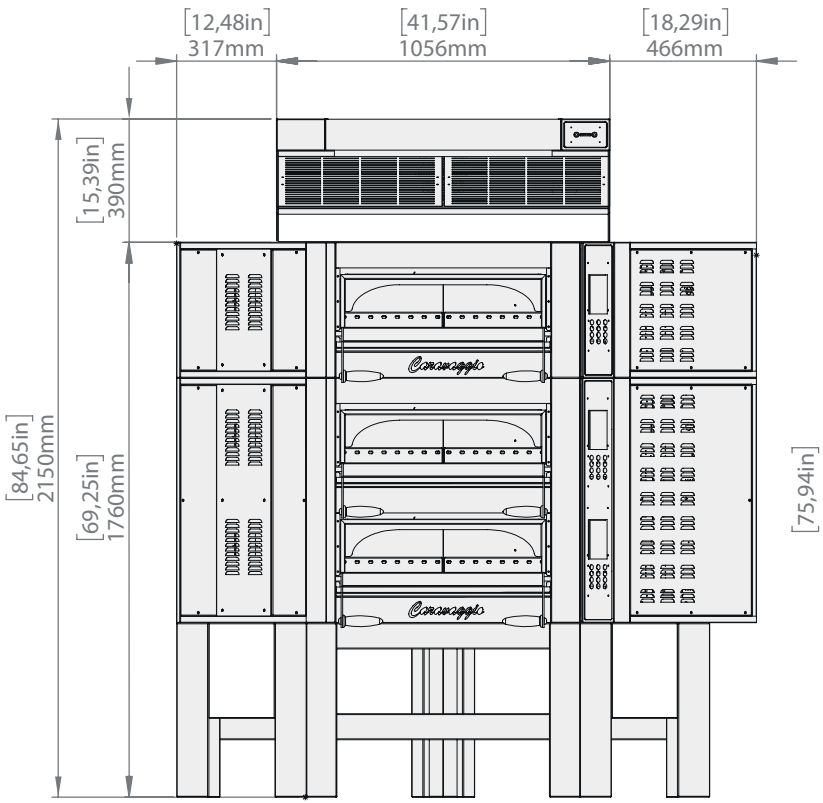

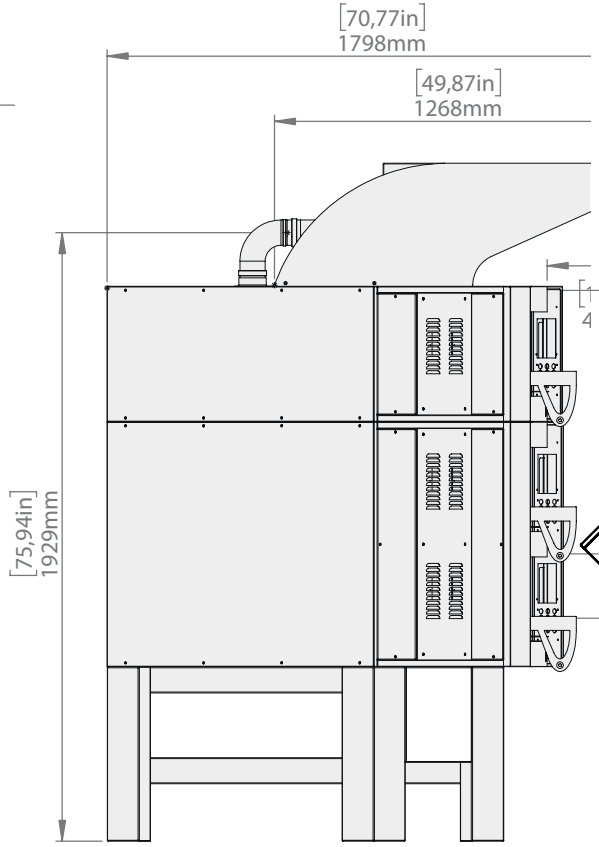

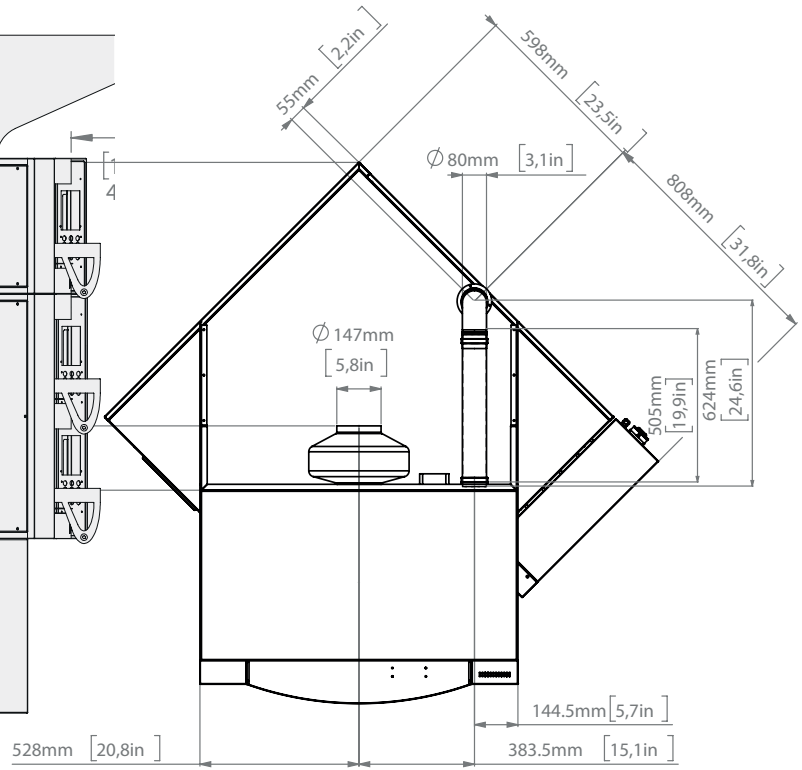

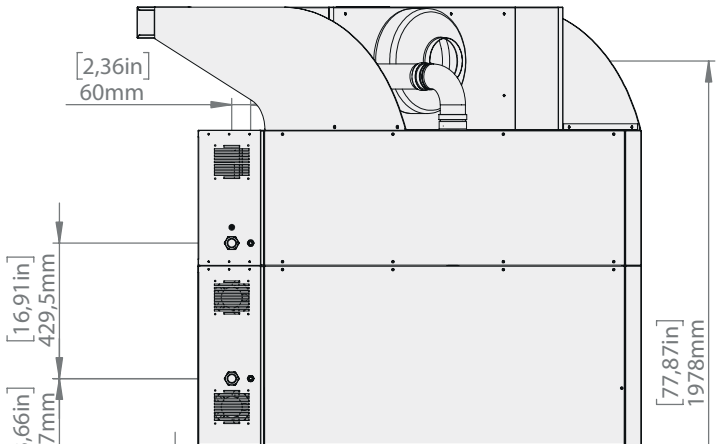

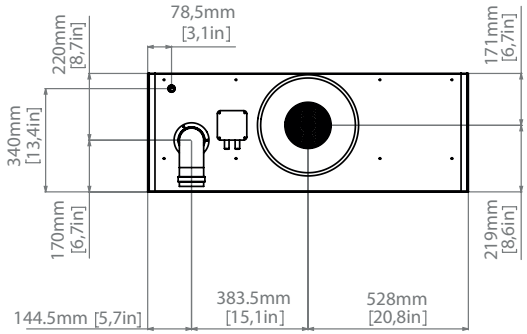

Предупреждения по безопасности

- Перед установкой оборудования внимательно прочитать данную брошюру, бережно хранить ее в месте, доступном для любых обращений со стороны операторов в будущем.
- Кроме того, руководство всегда должно прилагаться к изделию на всем протяжении его срока службы, в том числе в случае передачи другому владельцу.
- Перед перемещением и установкой оборудования убедиться в пригодности помещения, в котором оно будет установлено, проверить, что системы соответствуют нормам, действующим в стране эксплуатации, и данным, указанным на паспортной табличке.
- Все операции по установке, монтажу и экстренному техническому обслуживанию должны выполняться исключительно квалифицированным персоналом, уполномоченным Дилером, в соответствии с нормами, действующими в стране эксплуатации, и с соблюдением норм, касающихся машинного оборудования и безопасности на рабочем месте.
- Перед выполнением любых работ по установке и техобслуживанию отсоединить оборудование от электросети.
- Работы, несанкционированные вмешательства или специально не разрешенные модификации, не соответствующие указаниям данного руководства, могут вызывать повреждения, травмы или несчастные случаи со смертельным исходом, и влекут за собой аннулирование гарантии.
- Запрещается устанавливать вытяжку в помещениях с риском взрыва.
- Установка или техобслуживание без соблюдения указаний, приведенных в данной брошюре, могут вызывать повреждения, травмы или несчастные случаи со смертельным исходом.
- Во время монтажа оборудования не разрешается проход или пребывание лиц, не занятых установкой, поблизости от рабочей зоны.
- Паспортная табличка содержит важные технические сведения. Они необходимы в случае запроса на техобслуживание или ремонт оборудования: поэтому рекомендуется не снимать, не повреждать и не вносить в нее изменений.
- Несоблюдение указанных норм может привести к повреждениям и травмам, в том числе со смертельным исходом, к аннулированию гарантии и освобождает Изготовителя от всякой ответственности.

Символы, используемые в руководстве и на установленных на оборудовании табличках

Указывает, что при выполнении операции, описанной в отмеченном этим символом параграфе, требуется осторожность. Кроме того, этот символ указывает, что во избежание нежелательных и опасных последствий работник должен действовать максимально осознанно

См. главу, в которой подробно рассмотрена данная тематика.

Рекомендация Производителя

Указывает, что обозначенные этим символом поверхности могут быть горячими, поэтому прикасаться к ним следует с осторожностью

Опасное напряжение

Этот символ обозначает зажимы, которые при соединении между собой приводят различные части оборудования или системы к одному потенциалу (необязательно к потенциалу заземления)

Указывает, что перед монтажом, эксплуатацией и техобслуживанием оборудования необходимо внимательно прочитать параграф, обозначенный этим символом

Компания отказывается от какой бы то ни было ответственности в отношении возможных опечаток или ошибок набора, оставляя за собой право на внесение любых необходимых изменений без уведомления.
Частичное воспроизведение без разрешения Изготовителя запрещено. Указанные размеры являются ориентировочными и необязательными.
Исходным языком документа является итальянский: Изготовитель не несет ответственности за возможные ошибки перевода/интерпретации и опечатки.

Транспортировка

Fig.4.

Воспользоваться средствами индивидуальной защиты и транспортировать оборудование в место установки.
Использовать подходящее по грузоподъемности средство: во время транспортировки оборудования не разрешается проход или пребывание лиц, не занятых установкой, поблизости от рабочей зоны.
Во время транспортировки внимательно следить за переносом через двери и/или проемы.

Предварительные работы

Fig.5.

Осторожно удалить защитную пленку.
При обнаружении остатков клея на поверхностях осторожно удалить их мыльной водой, не используя коррозийные, абразивные средства, острые или режущие инструменты.

Проверить, что все составляющие вытяжку части находятся в хорошем состоянии, без дефектов или поломок, в противном случае перед выполнением следующих процедур сообщить об этом Дилеру.

Данные на паспортной табличке

Fig.6.

Заводская табличка находится на задней части оборудования. Она содержит важную техническую информацию, которая необходима в случае запроса на техобслуживание или ремонт оборудования: поэтому рекомендуется не снимать, не повреждать и не вносить в нее изменений.

Вытяжки производятся в двух вариантах:

- **без двигателя**: ограничиваются сбором испарений, поступающих из печи, но не снабжены ни вытяжным двигателем, ни панелью управления, а просто подсоединяются к уже существующему вытяжному оборудованию.
- **с двигателем**: обеспечивает аспирацию и эвакуацию испарений, поступающих из печи, с помощью вытяжного двигателя с 5 различными скоростями, контролируемыми с фронтальной панели управления.

Fig.4.

Соблюдать осторожность, чтобы не повредить вытяжку во время транспортировки!

Fig.5.

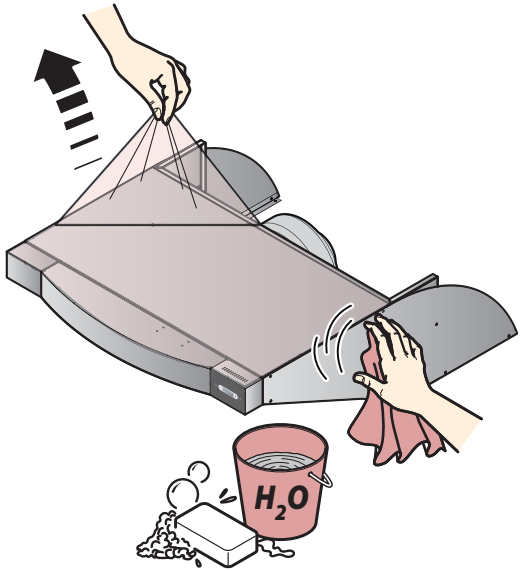

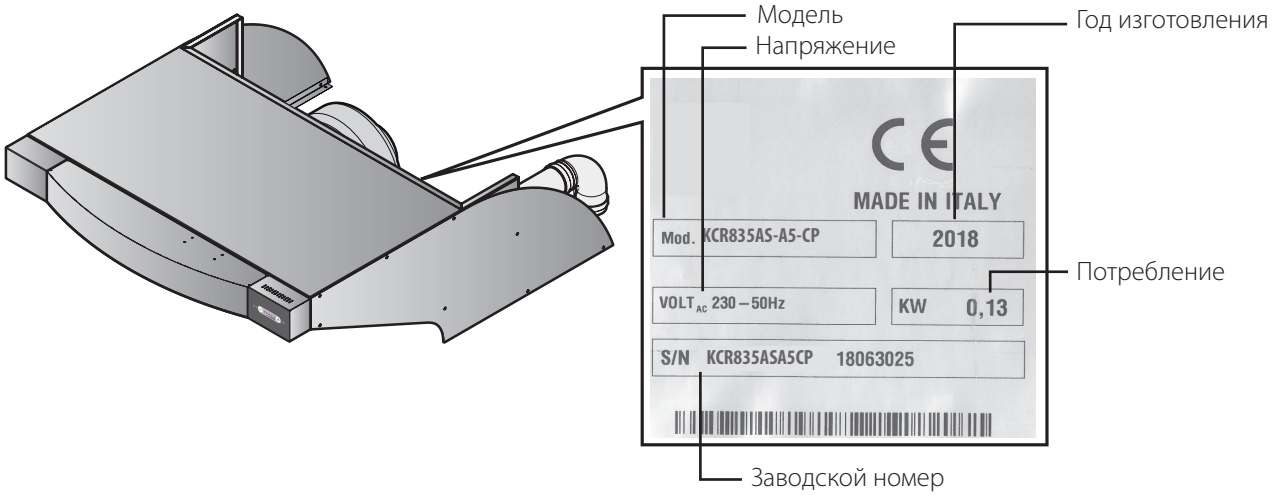

Fig.6.

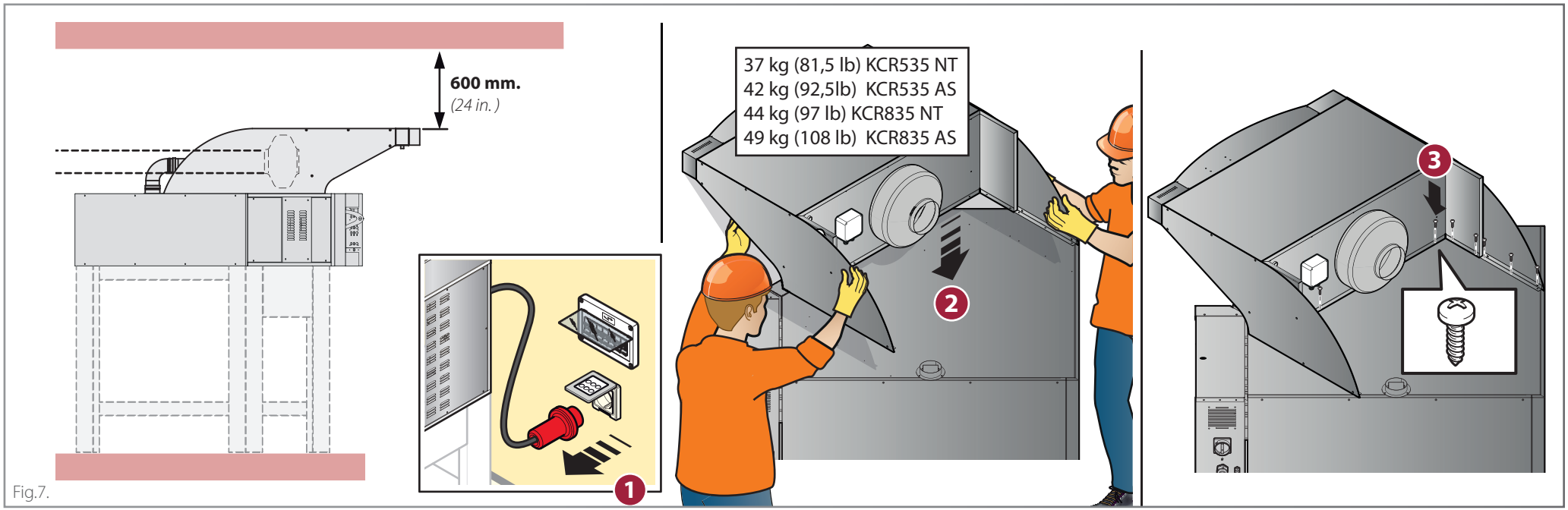

Fig.7.

Позиционирование и подсоединение к расположенной ниже печи

Эти вытяжки могут устанавливаться **только** над печью Caravaggio.

Fig.7.

Отключить электропитание от печи, к которой будет подключаться вытяжка.

Прикрепить вытяжку к расположенной ниже печи как показано на рисунке. Убедиться, что имеется расстояние ок. **600 мм [24 in.]** от потолка (меньшее расстояние может привести к повреждению потолков, изготовленных из деликатных, чувствительных к воздействию теплу материалов, например, дерева)

Fig.8.

Открыть боковой отсек вытяжки для доступа к электрическому щитку.

Снять заглушку (T), расположенную на задней части печи Caravaggio, стараясь не потерять контргайку (D).

Fig.8.

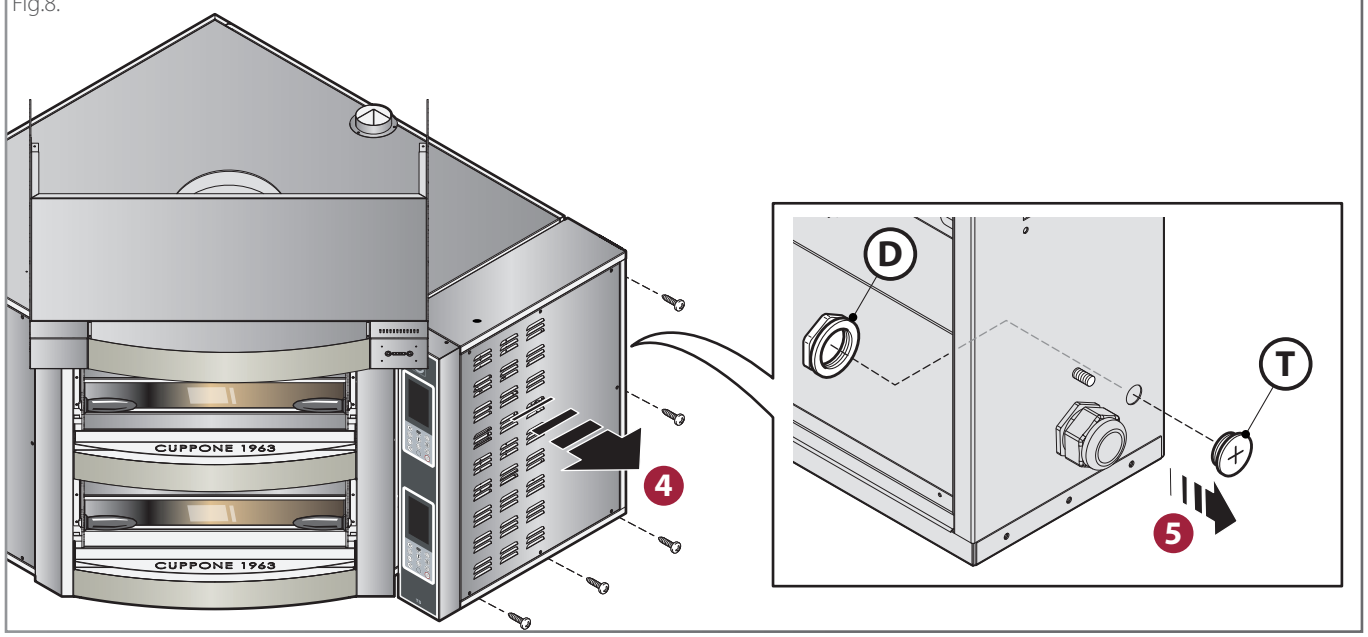

Fig.9.

Электрическое подключение должно выполняться **исключительно** квалифицированным персоналом после прочтения им предупреждений по безопасности, приведенных на первых страницах.

Перед подключением вытяжки **проверить, что системы, к которым подключена печь, соответствуют нормам, действующим** в стране эксплуатации.

Пропустить кабель с разъемом (K) вытяжки через отверстие, с которого ранее была снята заглушка (T).
Застопорить кабель контргайкой (D).
Вставить вилку разъема (K) вытяжки в розетку разъема (P), подсоединенного к клеммной коробке печи.

При необходимости кабель должен заменяться Дилером или в его службе технической поддержки, либо силами персонала, имеющего соответствующую квалификацию, чтобы не допустить возникновения каких-либо рисков.

Тип монтируемого кабеля (Вариант EC):
Силиконовый кабель 3x1 мм² - H07RN-F трехполюсный для однофазного подключения
Сечение монтируемого кабеля (Вариант UL/CSA):
16/3 кабель UL AWM Style 3644

Установка фильтров

Fig.10.
Установить фильтры, как показано на рисунке.

Fig.9.

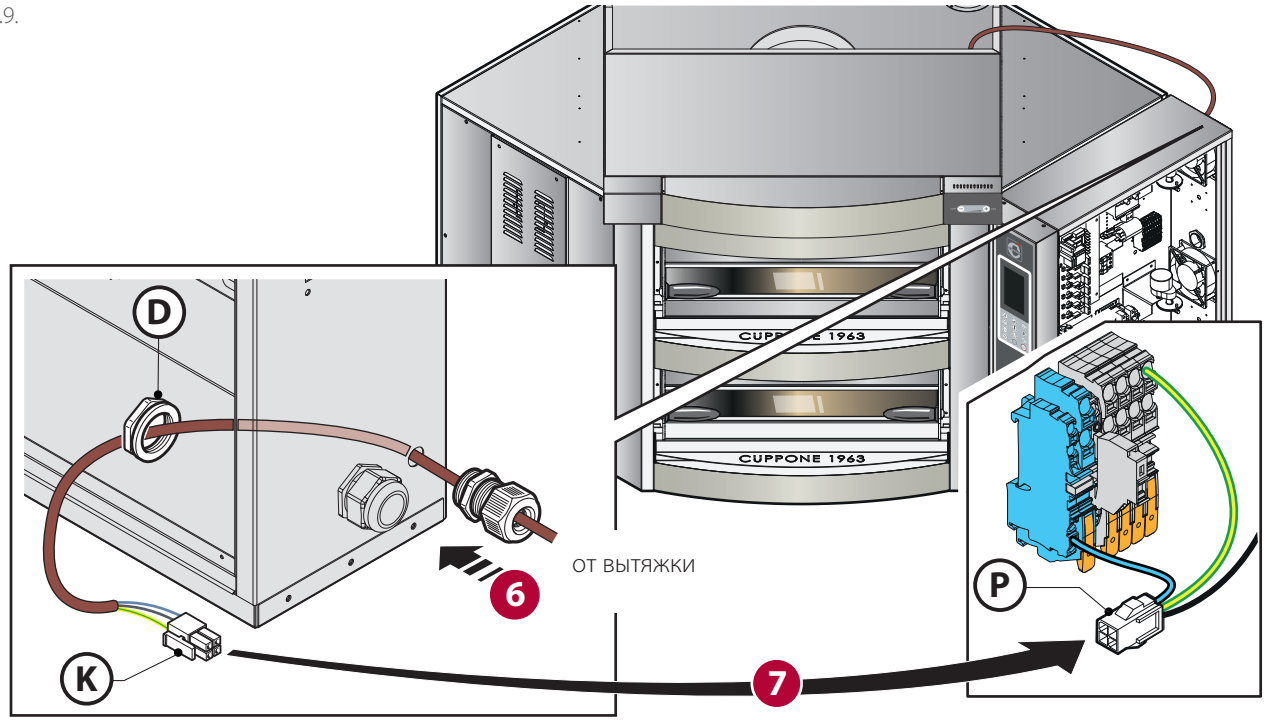

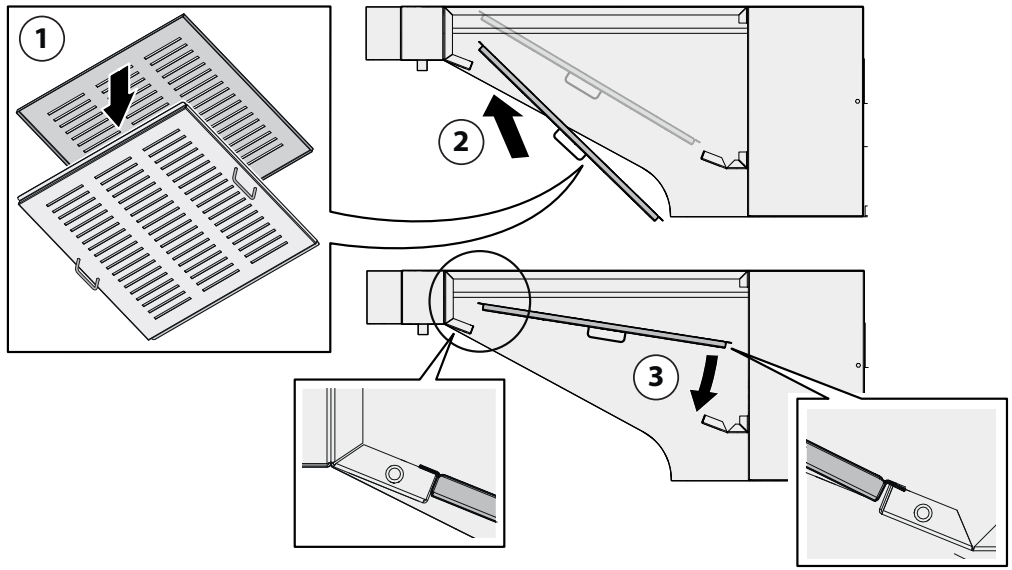

Fig.10.

Вытяжка с двигателем

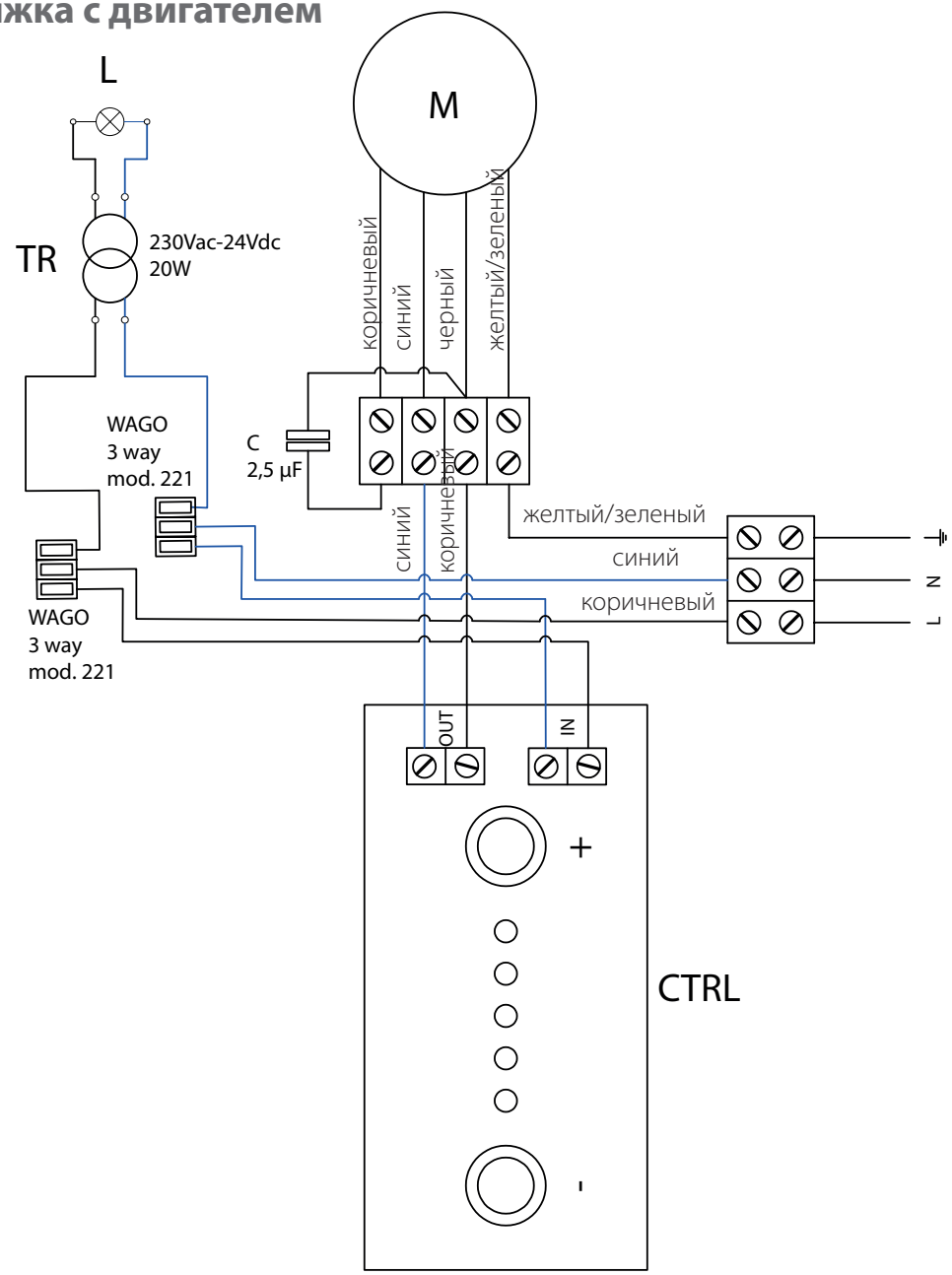

Код	Описание
M	Двигатель вытяжки
C	Пусковой конденсатор двигателя
CTRL	Плата регулирования скорости
L	Светодиодное освещение
TR	Трансформатор светодиодного освещения

Тип монтируемого кабеля:
Силиконовый кабель 3x1 мм^2 - H07RN-F трехполюсный для однофазного подключения

Вытяжка без двигателя

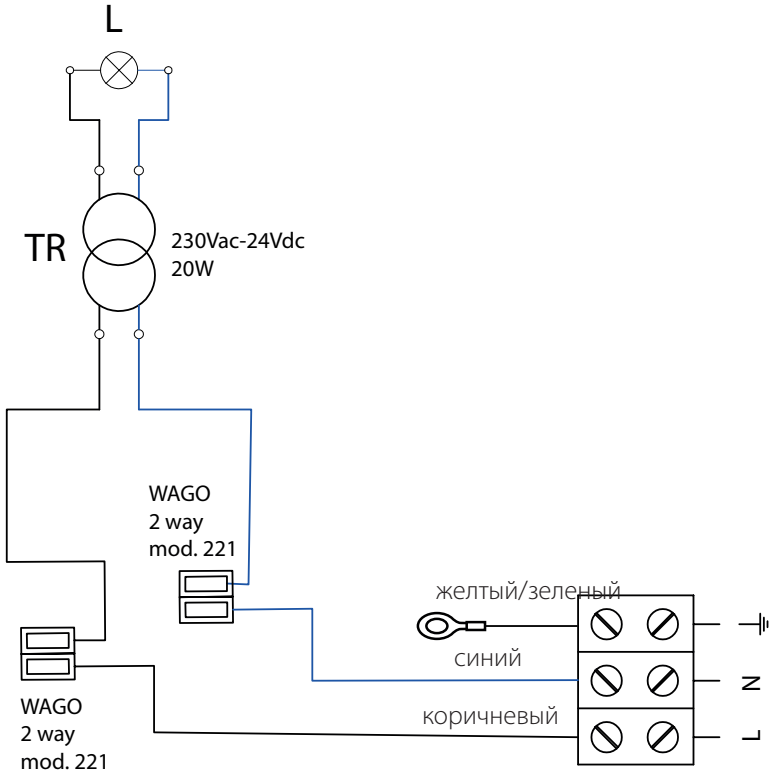

Вытяжка без двигателя

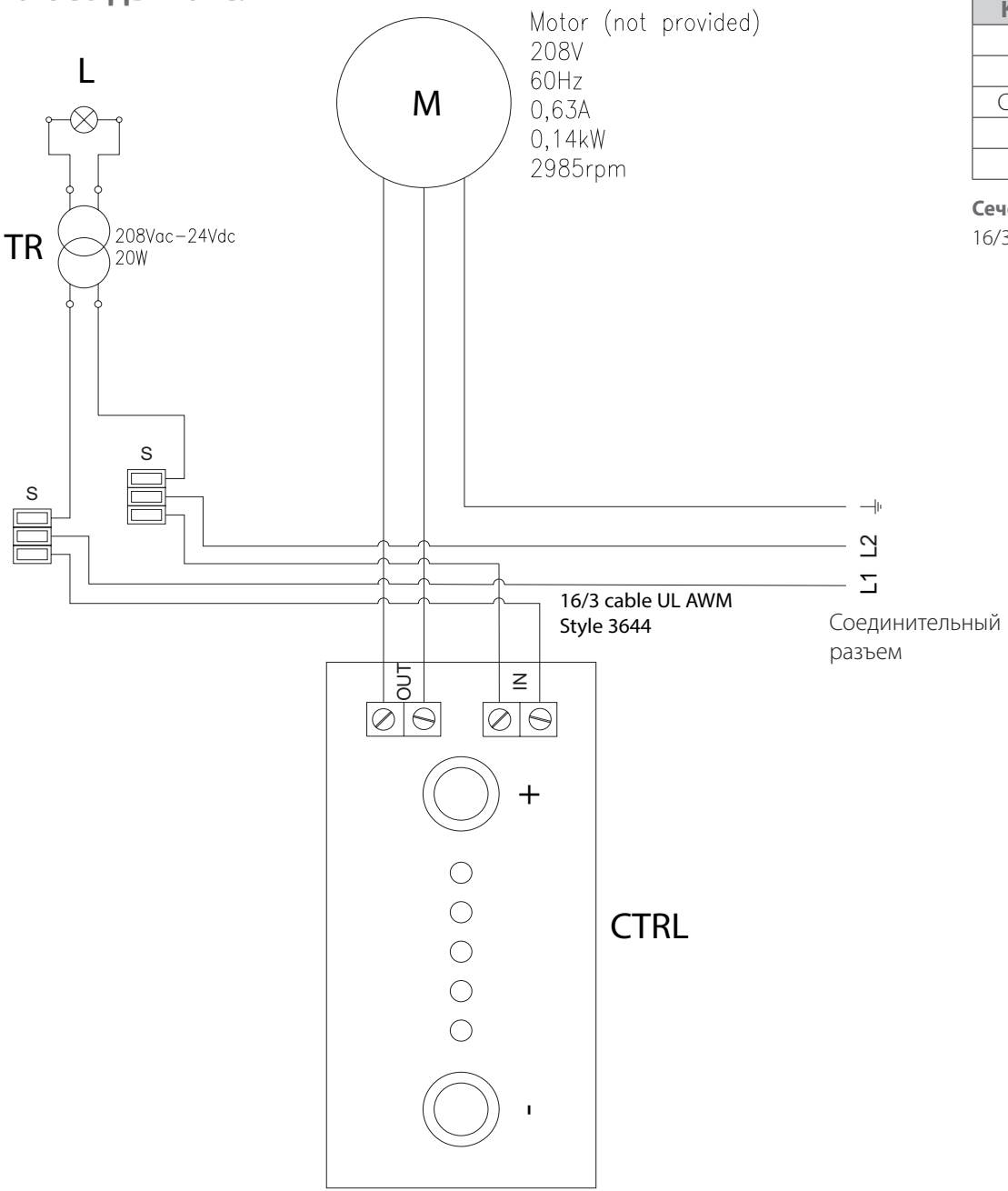

Код	Описание
M	Двигатель вытяжки (не поставляется)
S	Соединительный разъем
CTRL	Плата регулирования
L	Светодиодное освещение
TR	Трансформатор светодиодного освещения

Сечение монтируемого кабеля:
16/3 кабель UL AWM Style 3644

Эвакуация дыма

В верхней части печь снабжена регулируемым выпуском, предназначенным для эвакуации испарений из духовой камеры.
Такие испарения, а также испарения, которые, как правило, выходят из дверцы во время работы, **должны эвакуироваться наружу** с помощью вытяжки.

Вытяжки производятся в двух вариантах: в варианте **с двигателем** они уже имеют встроенный двигатель с 5 скоростями, а в варианте **без двигателя** можно установить специальное вытяжное оборудование силами пользователя.

Fig.11.
На этапе монтажа необходимо установить трубу (A) и патрубок (B) (и то, и другое поставляется Изготовителем).

Fig.12.
Затем необходимо установить дымоход, (D) закрепляя его металлическим хомутиком (C) (и то, и другое не поставляется Изготовителем).
Дымоход (D) должен:

- использоваться исключительно для данного оборудования;
- иметь диаметр **150 мм [Ø5.91 in.]** (чтобы гарантировать хорошую тягу максимум на 20 линейных метров [787.4 in.] , три колена и концевую часть на крыше);
- соответствовать действующим нормам.

Рекомендуется использовать нержавеющую сталь, стойкую к воздействию высоких температур.

Предусмотреть слив конденсата (не входит в комплект поставки), чтобы обеспечить выполнение операций проверки и дренажа.

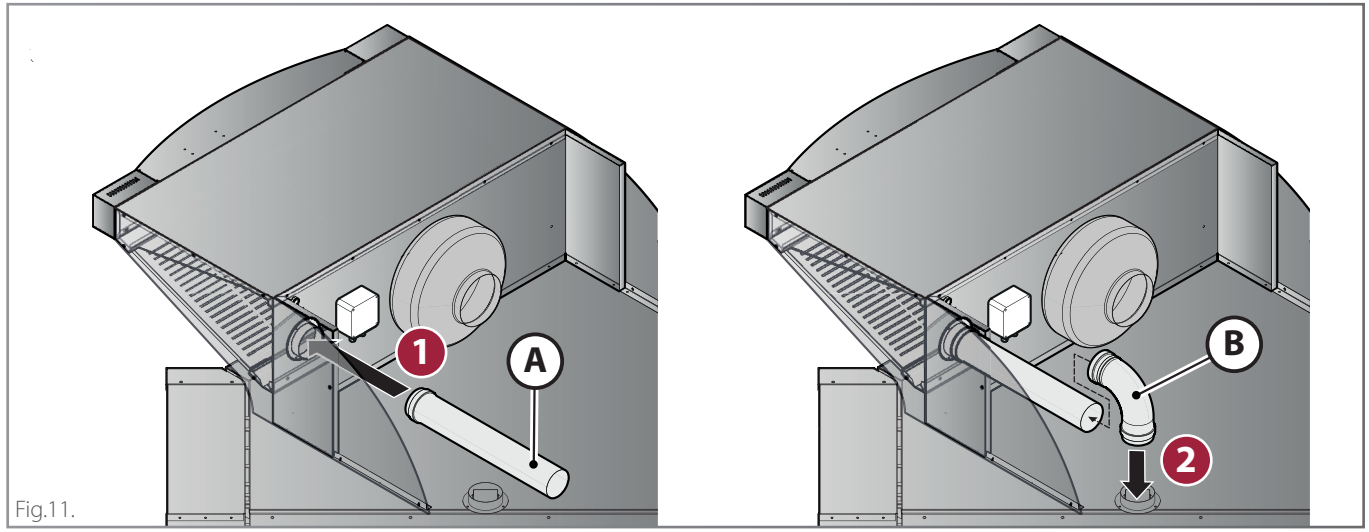

Fig.11.

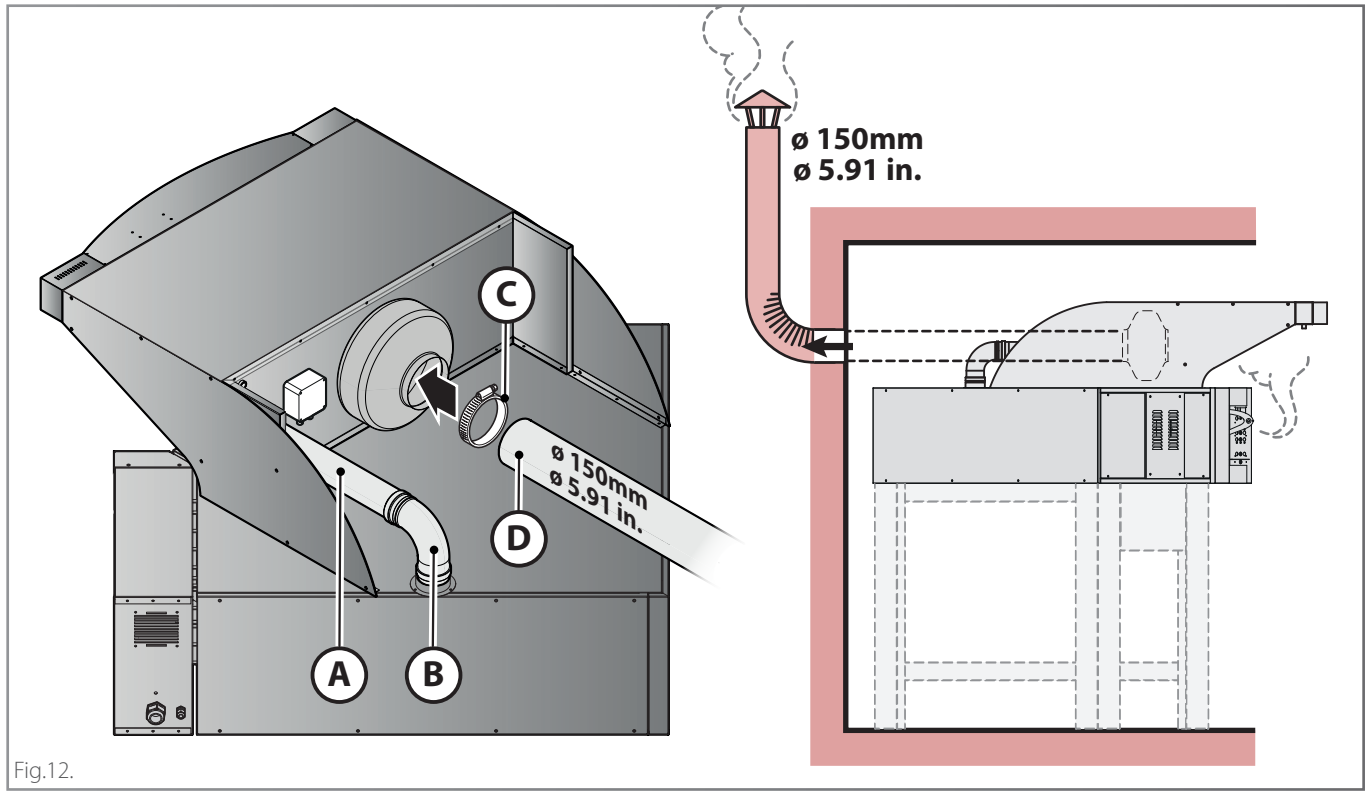

Fig.12.

Предварительные проверки и пусконаладочные испытания

Перед поставкой заказчику вытяжка прошла проверку и пусконаладочные испытания в цехах Изготовителя.
«Листок испытания производственного процесса» прилагается к изделию и гарантирует, что **каждый** этап производственного процесса - от сборки до упаковки - тщательно проверен, как в отношении функциональности, так и в отношении безопасности.
После установки оборудования проверить и отметить знаком «√» все пункты таблицы, приведенной сбоку: это обеспечит уверенность в том, что установка выполнена полностью и правильно.

Проверка функционирования

Включить оборудование, следуя указаниям, приведенным в «Руководстве по эксплуатации и техническому обслуживанию»: руководствоваться им на протяжении всех испытаний и проверить правильность функционирования всех электрических компонентов.
Завершить, объяснив пользователю оптимальный и безопасный порядок эксплуатации оборудования, а также выполнение операций планового техобслуживания и чистки.

√	Проверка размещения	Справочная глава на странице...
	Была удалена защитная пленка со всех поверхностей?	**Предварительные работы** на стр. **14**
	Оборудование правильно закреплено на расположенной ниже печи?	**Позиционирование и подсоединение к расположенной ниже печи** на стр. **15**
	Дымоход подходит к оборудованию и соответствует действующим нормам?	**Эвакуация дыма** на стр. **19**
√	**Проверка электрического оборудования (только для вытяжек с двигателем)**	**Справочная глава**
	Разъем вытяжки правильно вставлен в розетку, предусмотренную в электрическом щитке печи?	**Позиционирование и подсоединение к расположенной ниже печи** на стр. **15**
√	**Разное**	**Справочная глава**
	У пользователя имеется полный комплект документации для вытяжки?	-
	Пользователь проинструктирован по правильной эксплуатации и техобслуживанию вытяжки?	-

Компания отказывается от какой бы то ни было ответственности в отношении возможных опечаток или ошибок набора, оставляя за собой право на внесение любых необходимых изменений без уведомления.
Частичное воспроизведение без разрешения Изготовителя запрещено. Указанные размеры являются ориентировочными и необязательными.
Исходным языком документа является итальянский: Изготовитель не несет ответственности за возможные ошибки перевода/интерпретации и опечатки.

CUPPONE 1963

Cuppone F.lli S.r.l.
Via Sile, 36
31057 Silea (TV) - ITALY
T +39 0422 361143
F +39 0422 360993
info@cuppone.com - www.cuppone.com