Tiepolo
HAUBE

Vorinstallations- und Installationshandbuch

KTP 435
KTP 635
KTP 635L
KTP 935

Vorbemerkung

Diese Haube wurde mit der größtmöglichen Sorgfalt entwickelt und realisiert und strengen Abnahmetests in unseren Werkstätten unterzogen; aus diesem Grund garantieren wir die uneingeschränkte Sicherheit und Funktionstauglichkeit desselben.

Die Installation muss von qualifiziertem **Fachpersonal** vorgenommen werden, das in der Lage ist, die Verantwortung für den Eingriff zu übernehmen und die bestmöglichen Funktions- und Sicherheitsbedingungen zu garantieren.

Vor der Installation **aufmerksam** den Inhalt des vorliegenden Handbuches lesen: Es enthält wichtige Informationen zur Montage des Produkts sowie zu den Sicherheitsbestimmungen.

Kundendienst

Der Händler ist in der Lage, alle technischen Probleme bei der Installation zu lösen.
Zögern Sie nicht, sich in Zweifelsfälle an ihn zu wenden.

CUPPONE 1963
Cuppone F.lli S.r.l.
Via Sile, 36
31057 Silea (TV) - ITALY
T +39 0422 361143
F +39 0422 360993
info@cuppone.com - www.cuppone.com

Inhalt

1 ÜBERPRÜFUNGEN VOR DEM KAUF 3

2 TECHNISCHE DATEN HAUBEN 5

Technische Daten Tiepolo KTP 435 | Haube + Ofen einzeln 8
Technische Daten Tiepolo KTP 435 | Haube + Ofen doppelt 9
Technische Daten Tiepolo KTP 435 | Haube + Ofen dreifach 10

Technische Daten Tiepolo KTP 635 | Haube + Ofen einzeln 11
Technische Daten Tiepolo KTP 635 | Haube + Ofen doppelt 12
Technische Daten Tiepolo KTP 635 | Haube + Ofen dreifach 13

Technische Daten Tiepolo KTP 635L | Haube + Ofen einzeln 14
Technische Daten Tiepolo KTP 635L | Haube + Ofen doppelt 15
Technische Daten Tiepolo KTP 635L | Haube + Ofen dreifach 16

Technische Daten Tiepolo KTP 935 | Haube + Ofen einzeln 17
Technische Daten Tiepolo KTP 935 | Haube + Ofen doppelt 18
Technische Daten Tiepolo KTP 935 | Haube + Ofen dreifach 19

3 INSTALLATION 20

Im Handbuch sowie auf den an der Maschine angebrachten Aufklebern verwendete Symbole 20
Transport 21
Einleitende Vorgänge 21
Lektüre der Seriennummer 21
Aufstellung und Anschließen an den darunter befindlichen Ofen 22
Schaltpläne: Absaughaube 25
Rauchevakuierung 26
Vorabnahme und Abnahmeprüfung 27
Überprüfung des Betriebs 27

Die Firma haftet nicht für eventuelle Druck- oder Übertragungsfehler und behält sich das Recht vor, ohne Vorankündigung Änderungen vorzunehmen, die für angemessen erachtet werden.
Die auszugsweise Wiedergabe ist ohne Zustimmung des Herstellers untersagt. Die angegebenen Abmessungen sind unverbindlich.
Die Original-Sprache dieses Handbuches ist Italienisch: Der Hersteller ist nicht verantwortlich für eventuelle Übersetzungs- oder Druckfehler.

1 ÜBERPRÜFUNGEN VOR DEM KAUF

Vor dem Erwerb der Haube und vor ihrer Installation die folgenden Bedingungen überprüfen, die für die korrekte Installation, den Betrieb und die Wartung der Haube erforderlich sind.

A	**Transport (Überprüfung durch den Eigentümer)**
√	Sicherstellen, dass am Tag des Empfangs der Haube und seiner Installation:
	• eine Hebevorrichtung verfügbar ist, die geeignet sich, das Gerät sicher zu heben (die Gewichte und die Abmessungen auf den folgenden Seiten überprüfen), sowie Personal, das für die Durchführung dieser Arbeiten qualifiziert ist;
	• persönliche Schutzausstattung (zum Beispiel Sicherheitsschuhe, Handschuhe usw.) verfügbar sind

B	**Installationslokale (Überprüfung durch den Eigentümer)**
√	Sicherstellen, dass:
	• der Boden des Installationslokals feuerfest, vollkommen eben und in der Lage ist, das Gewicht der Haube und des darunter befindlichen Ofens zu tragen.

	• das Installationslokal:
	  • für das Garen von Gerichten geeignet ist;
	  • einen angemessenen Luftaustausch aufweist;
	  • den geltenden Bestimmungen hinsichtlich Sicherheit am Arbeitsplatz und Anlagensicherheit entspricht;
	  • gegen Witterungseinwirkungen geschützt ist;
	  • eine Temperatur zwischen +5 °C (41 °F) und + 35 °C (95 °F) aufweist;
	  • eine Feuchtigkeit von unter 70 % aufweist.

	• ein Abstand von ca. **600 mm [24 in.]** von der decke vorhanden ist (kleinere Abstände könnten zu Beschädigungen von Decken aus besonders hitzeempfindlichen Materialien wie zum Beispiel Holz führen);
	• eine angemessene Belüftung gemäß den im Land der Installation geltenden Bestimmungen vorhanden ist. Falls diese nicht vorhanden ist, muss eine Belüftungsöffnung Ø14 cm [Ø5.51in.] vorhanden sein, die mit dem Außenbereich oder einem belüfteten Lokal verbunden ist (z. B. Lager, Dachgeschoss, Garage, Treppenhaus).

⚠ Bei der Wahl des Aufstellorts muss berücksichtigt werden, dass das Gerät für eventuelle außerordentliche Wartungsarbeiten **einfach zu bewegen** sein muss: Achten Sie darauf, dass eventuelle Maurerarbeiten nach der Installation(z. B. die Errichtung von Wänden, das Ersetzen von Türen durch schmalere, Renovierungen, usw.) die Bewegungen nicht behindern.

C	**Stromanschluss (Überprüfung durch eine qualifizierten Elektriker)**
	Die Geräte werden mit bereits montiertem Stromversorgungskabel geliefert, das an die Schalttafel des Ofens Tiepolo werden muss.

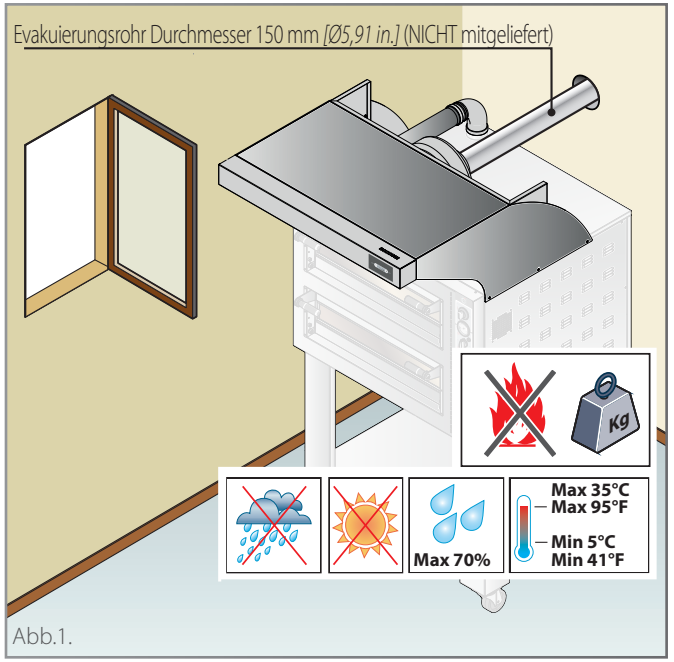

Abb.1.

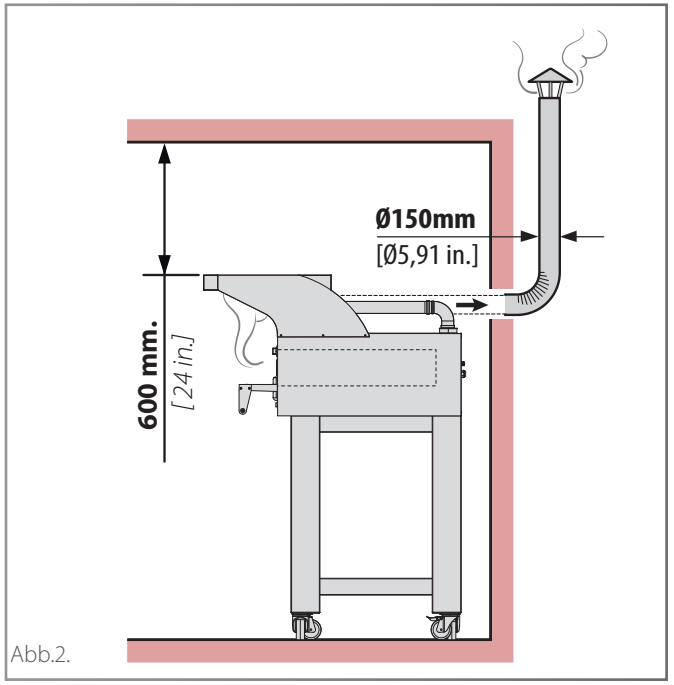

Abb.2.

D	**Rauchevakuierung (Überprüfung durch den Eigentümer)**

Der Ofen weist am oberen Teil einen Auslass für die Evakuierung der Dämpfe aus der Backkammer auf.
Diese Dämpfe und die, die während der Arbeitsphasen aus der Tür austreten, **müssen mit der Haube nach außen evakuiert werden**.
Die Hauben werden in zwei Varianten angeboten: die **absaugenden** Versionen weisen bereits einen Absaugmotor mit 5 Geschwindigkeiten auf, während die **neutralen** Versionen in einer Absauganlage des Benutzers installiert werden können.

▶ **Abb.3.**

In der Phase der Installation müssen installiert werden:
- das Rohr (A) (geliefert vom Hersteller)
- der Anschluss (B) (geliefert vom Hersteller)
- ein Rauchabzug (D), zu blockieren mit einer Metallmanschette (C) (beiden NICHT vom Hersteller geliefert).

Der Rauchabzug muss:
- ausschließlich vom Gerät genutzt werden,
- einen Durchmesser von **150 mm [5.91 in.]** aufweisen (zur Gewährleistung eines korrekten Zugs bis zu max. 20 lineare Meter [787.4 in.], drei Kurven und ein Endstück am Dach),
- den geltenden Normen entsprechen.

Das empfohlene Material ist Edelstahl, der hohen Temperaturen widersteht.

Vor Kondenswasserauslass vorsehen (nicht geliefert), um Kontroll- und Dränageoperationen vornehmen zu können.

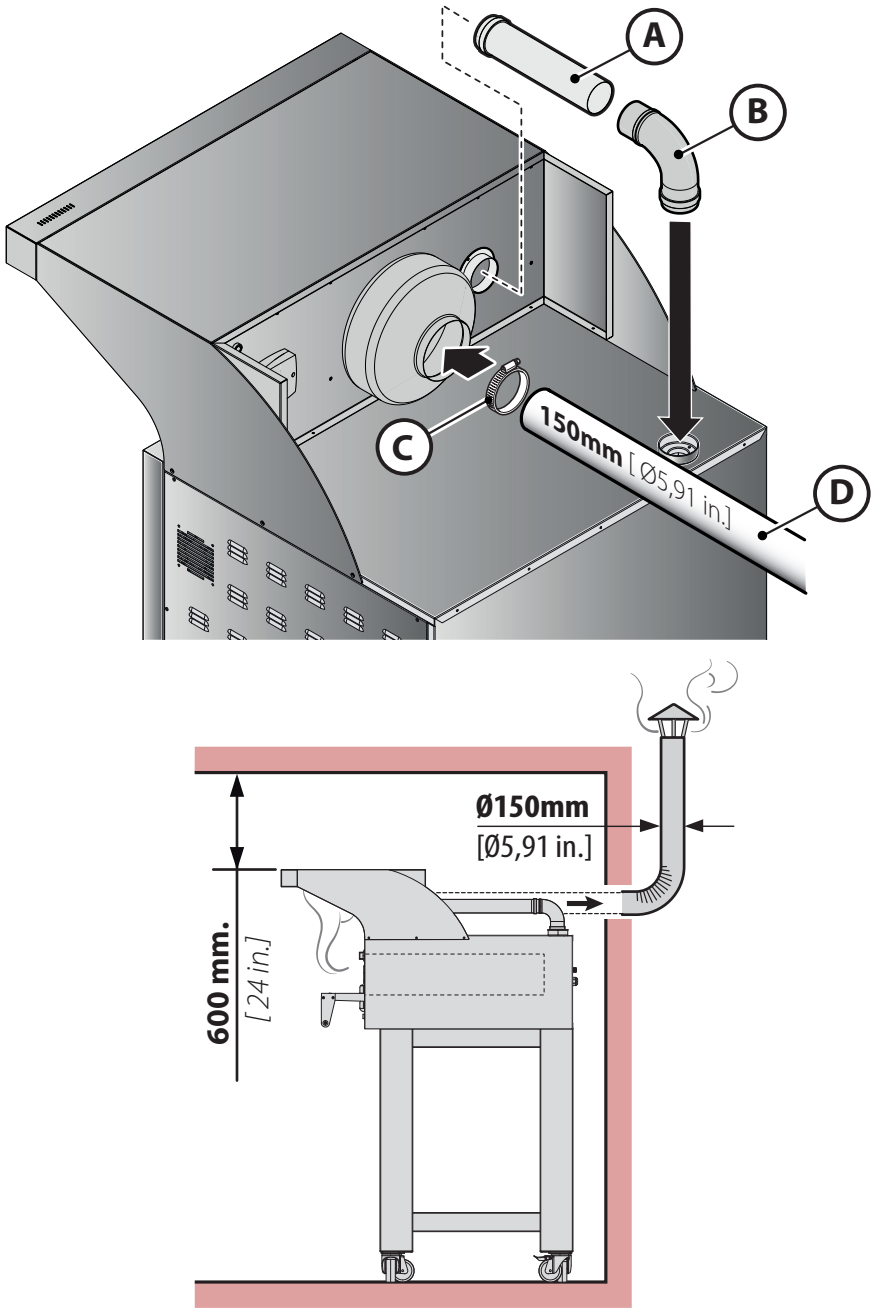

Abb.3.

2 TECHNISCHE DATEN HAUBEN

KTP 435	Maßeinheit	KTP435NT (neutral)	KTP435AS (Absaugung)
Stromversorgung (50/60 Hz)	Volt	-	AC 230
max. Stromaufnahme	kW max.	-	0,13
Anschlusskabel (n x mm²)	**Montierter Kabeltyp (Version EU):** Kabel in Silikon 3x1 mm² H07RN-F dreipolig für einpolige Verkabelung **montierter Kabelquerschnitt (Version UL/CSA):** 16/3 Kabel UL AWM Style 3644		
max. Durchsatz	m³/h	-	700

Modell	neutral	Absaugung
KTP 435	*35 kg [77,1 lb]*	*40 kg [88,1 lb]*
KTP 435	*1200x1400x580 [47.24x 55.12x 22.83 in.] 57 kg [125,6 lb]*	*1200x1400x580 / 47.24x 55.12x 22.83 in.] 62 kg [136,6 lb]*

KTP 635L	Maßeinheit	KTP635LNT (neutral)	KTP635LAS (Absaugung)
Stromversorgung (50/60 Hz)	Volt	-	AC 230
max. Stromaufnahme	kW max.	-	0,13
Anschlusskabel (n x mm²)	**Montierter Kabeltyp (Version EU):** Kabel in Silikon 3x1 mm² H07RN-F dreipolig für einpolige Verkabelung **montierter Kabelquerschnitt (Version UL/CSA):** 16/3 Kabel UL AWM Style 3644		
max. Durchsatz	m³/h	-	700

Modell	neutral	Absaugung
KTP 635L	*43 kg [94,7 lb]*	*48 kg [105,8 lb]*
KTP 635L	*1560x1400x580 [61.42x 55.12x 22.83 in. 75 kg [165,3 lb]*	*1560x1400x580 [61.42x 55.12x 22.83 in.] 80 kg [176,3 lb]*

KTP 635	Maßeinheit	KTP635NT (neutral)	KTP635AS (Absaugung)
Stromversorgung (50/60 Hz)	Volt	-	AC 230
max. Stromaufnahme	kW max.	-	0,13
Anschlusskabel (n x mm²)	**Montierter Kabeltyp (Version EU):** Kabel in Silikon 3x1 mm² H07RN-F dreipolig für einpolige Verkabelung **montierter Kabelquerschnitt (Version UL/CSA):** 16/3 Kabel UL AWM Style 3644		
max. Durchsatz	m³/h	-	700

Modell	neutral	Absaugung
KTP 635	*35 kg [77,1 lb]*	*40 kg [88,1 lb]*
KTP 635	*1200x1400x580 [47.24x 55.12x 22.83 in.] 57 kg [125,6 lb]*	*1200x1400x580 [47.24x 55.12x 22.83 in.] 62 kg [136,6 lb]*

KTP 935	Maßeinheit	KTP935NT (neutral)	KTP935AS (Absaugung)
Stromversorgung (50/60 Hz)	Volt	-	AC 230
max. Stromaufnahme	kW max.	-	0,13
Anschlusskabel (n x mm²)	**Montierter Kabeltyp (Version EU):** Kabel in Silikon 3x1 mm² H07RN-F dreipolig für einpolige Verkabelung **montierter Kabelquerschnitt (Version UL/CSA):** 16/3 Kabel UL AWM Style 3644		
max. Durchsatz	m³/h	-	700

Modell	neutral	Absaugung
KTP 935	*43 kg [94,7 lb]*	*48 kg [105,8 lb]*
KTP 935	*1560x1400x580 [61.42x 55.12x 22.83 in. 75 kg [165,3 lb]*	*1560x1400x580 [61.42x 55.12x 22.83 in.] 80 kg [176,3 lb]*

Legende

- (A) Eingang Stromversorgung Ofen
- (B) Trennschalter (nur für den amerikanischen Markt)
- (C) äquipotenzial
- (D) Eingang Stromversorgung Haube
- (E) Rauchabzug Ofen
- (F) Eingangsleitung Dämpfe Haube
- (G) Absaugung

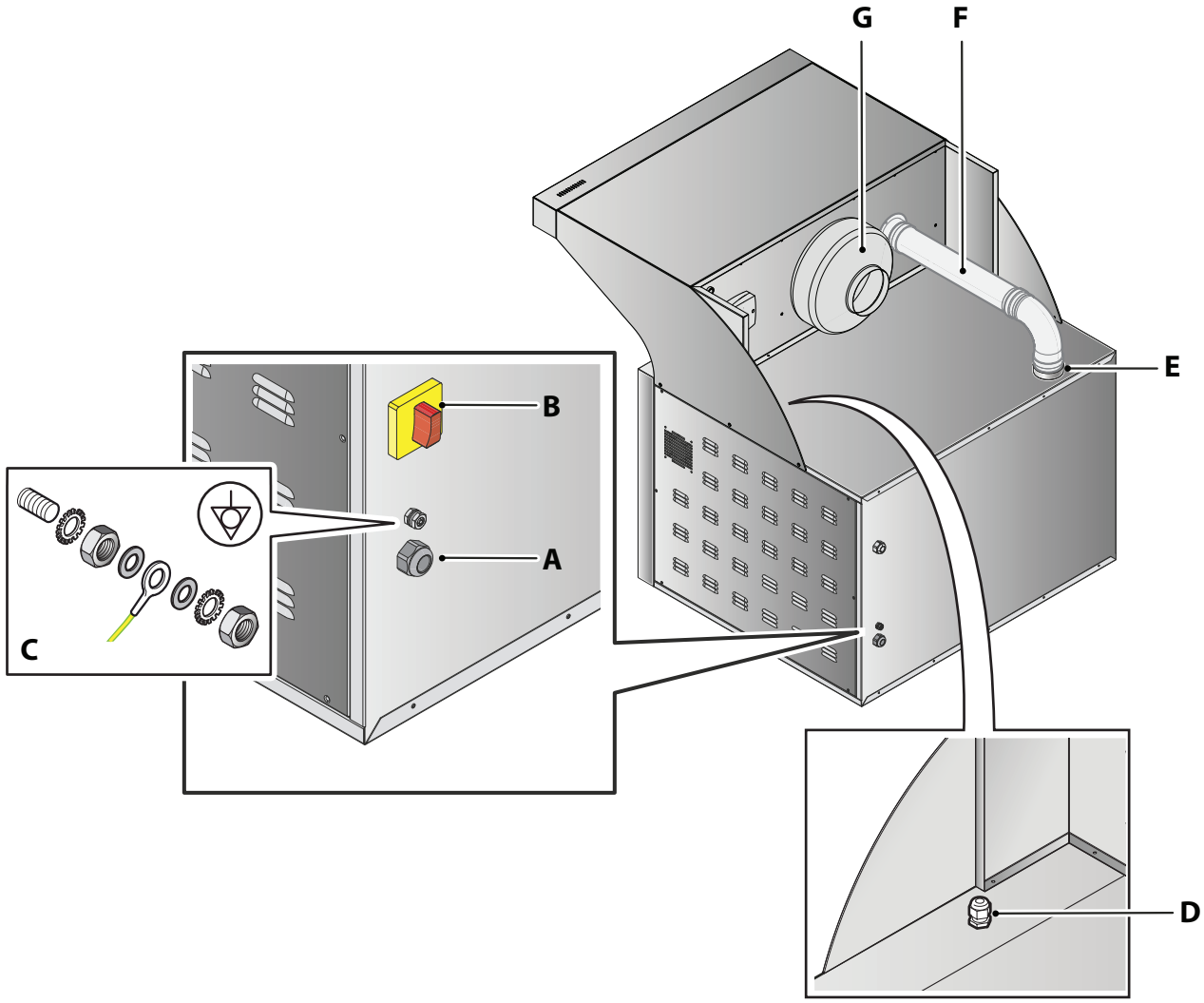

Technische Daten des Gebläses

Charakteristische Kurven - akustische Eigenschaften

- q_v: Durchsatz in m^3/h
- p_{sf}: statischer Druck in mmcda und Pa
- P: Leistung Eingang in W
- SFP: spezifischer Leistungsfaktor in $W/m^3/s$ (blaue Kurve)

Die Daten entsprechen ISO 5810.

Schalldruckpegel* (dB(A))		
Absaugung	**Auswurf**	**abgestrahlt**
59	56	42

* Mit Freifeldmessung im Abstand von 1,5 m bei max. Luftvolumen ermittelter Schalldruckpegel.

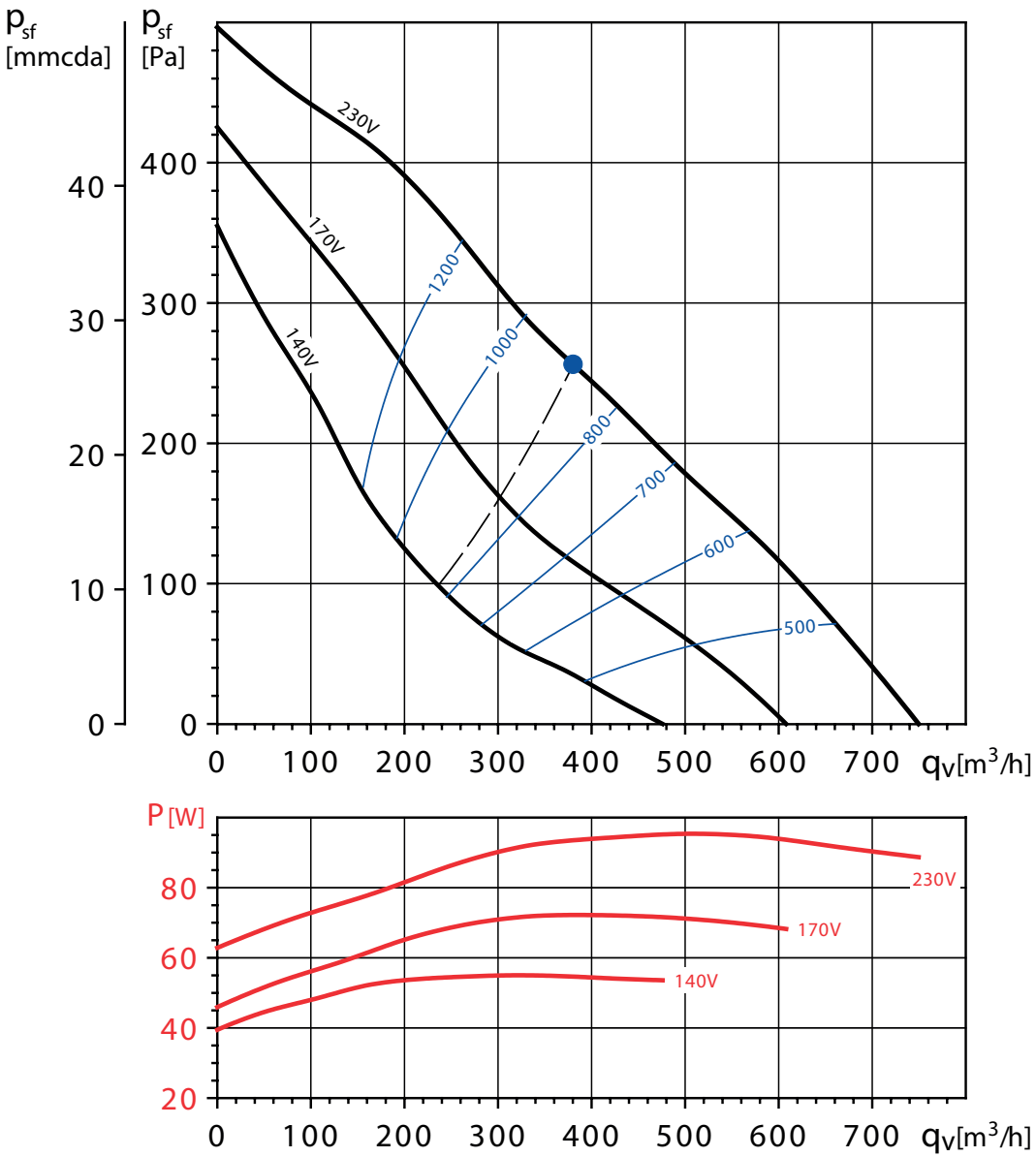

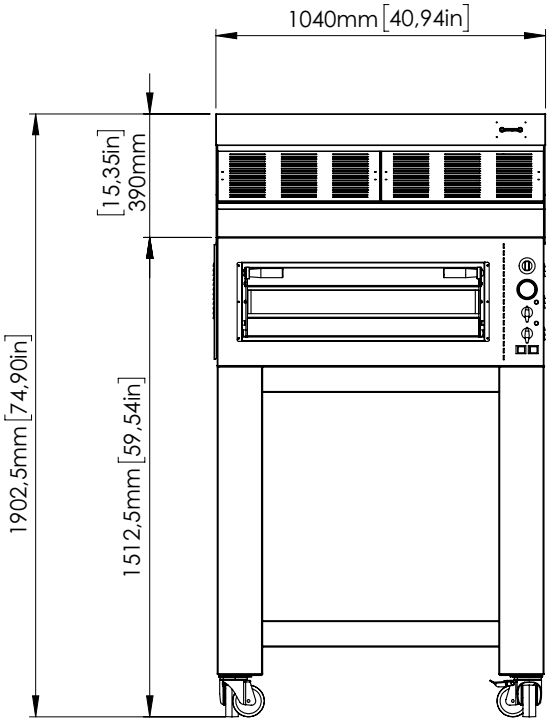
1040mm [40,94in]
[15,35in] 390mm
1902,5mm [74,90in]
1512,5mm [59,54in]

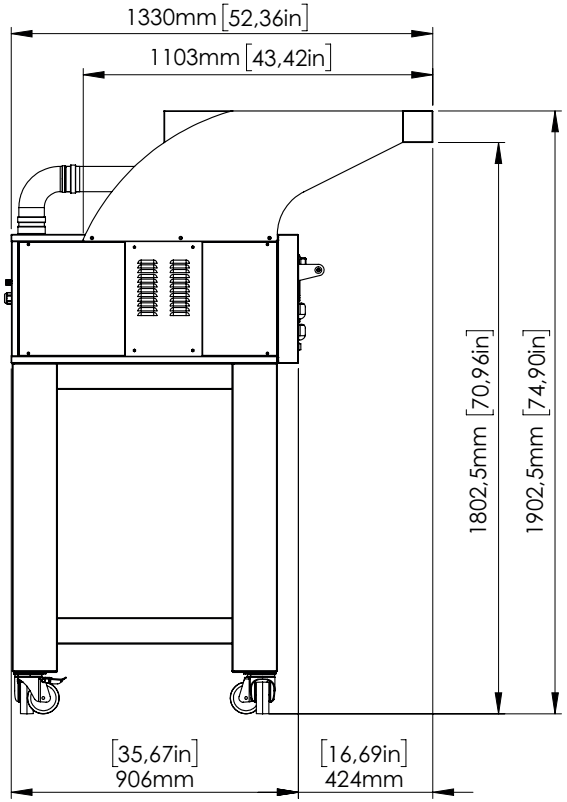
1330mm [52,36in]
1103mm [43,42in]
1802,5mm [70,96in]
1902,5mm [74,90in]
[35,67in] 906mm
[16,69in] 424mm

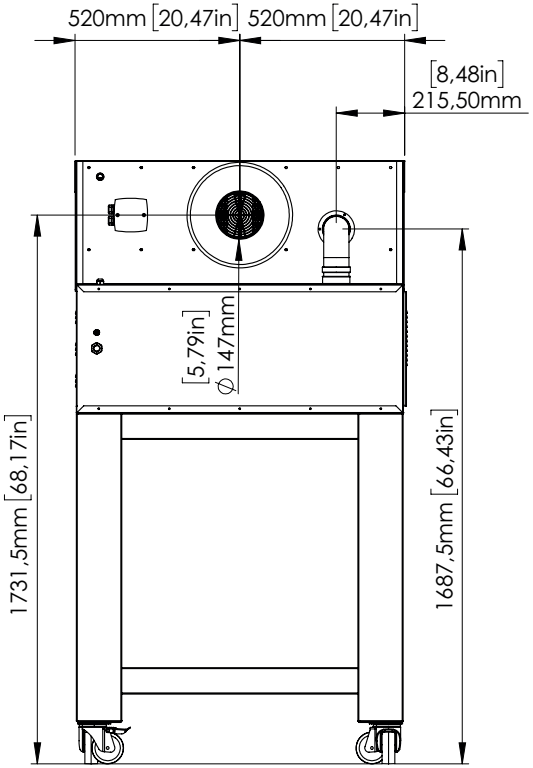
520mm [20,47in]
520mm [20,47in]
[8,48in] 215,50mm
[5,79in] ∅147mm
1731,5mm [68,17in]
1687,5mm [66,43in]

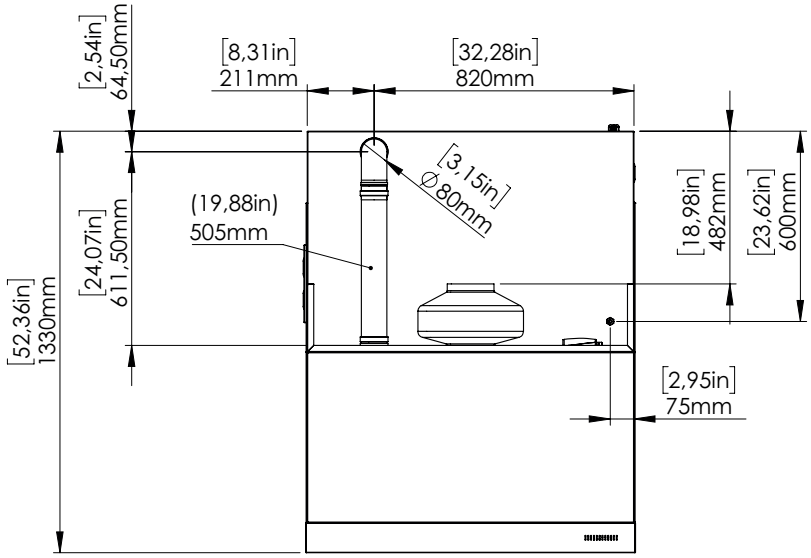
[2,54in] 64,50mm
[8,31in] 211mm
[32,28in] 820mm
[3,15in] ∅80mm
(19,88in) 505mm
[24,07in] 611,50mm
[52,36in] 1330mm
[18,98in] 482mm
[23,62in] 600mm
[2,95in] 75mm

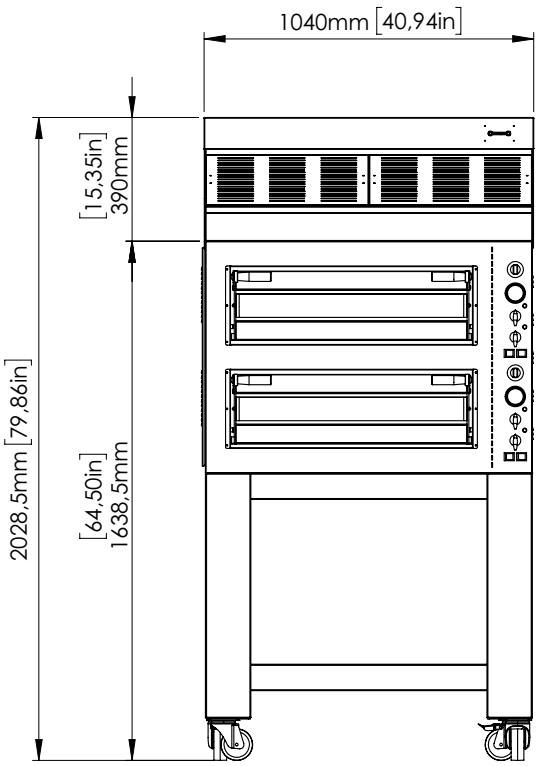
1040mm [40,94in]
[15,35in] 390mm
2028,5mm [79,86in]
[64,50in] 1638,5mm

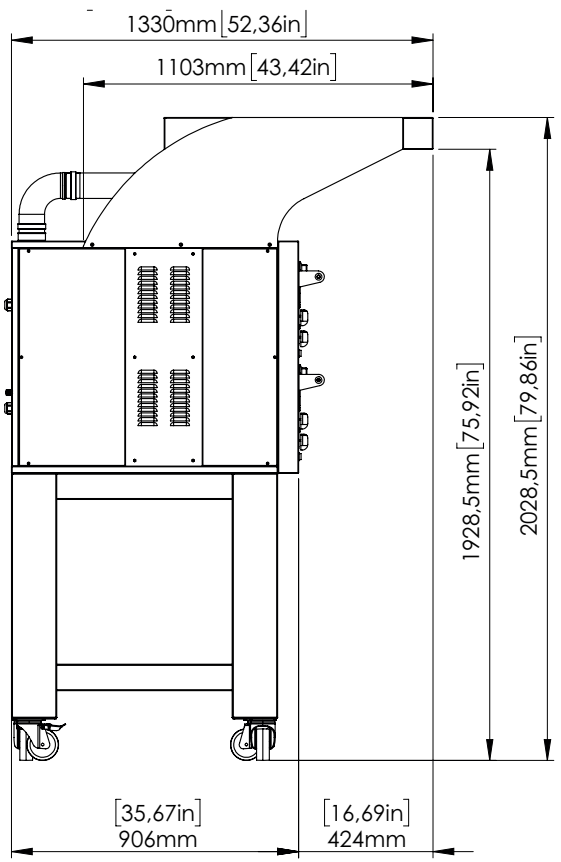
1330mm [52,36in]
1103mm [43,42in]
1928,5mm [75,92in]
2028,5mm [79,86in]
[35,67in] 906mm
[16,69in] 424mm

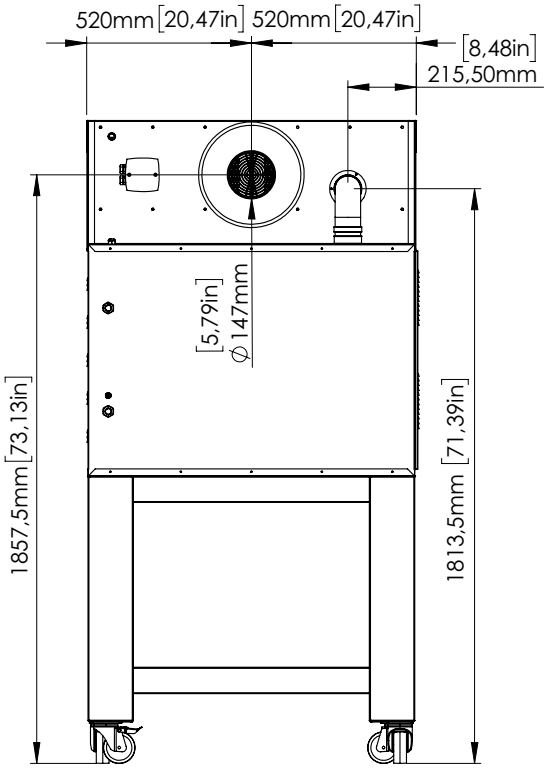
520mm [20,47in]
520mm [20,47in]
[8,48in] 215,50mm
[5,79in] ⌀147mm
1857,5mm [73,13in]
1813,5mm [71,39in]

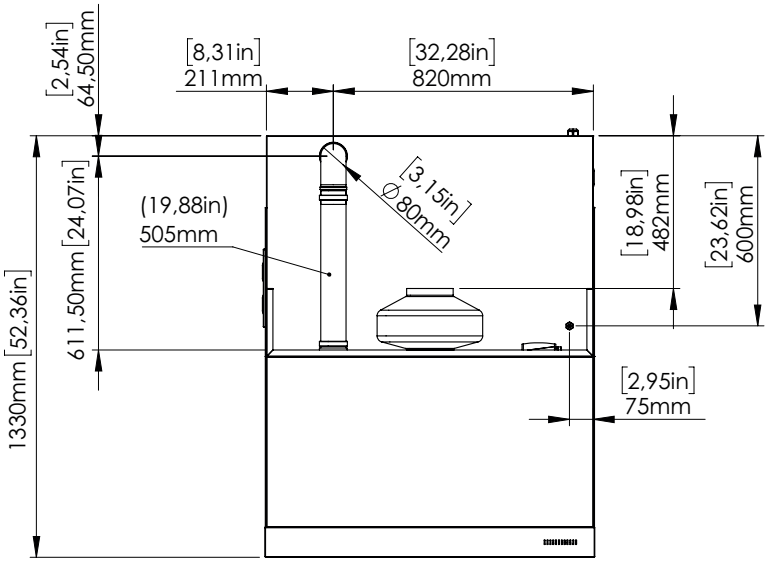
[2,54in] 64,50mm
[8,31in] 211mm
[32,28in] 820mm
[3,15in] ⌀80mm
(19,88in) 505mm
[24,07in] 611,50mm
1330mm [52,36in]
[18,98in] 482mm
[23,62in] 600mm
[2,95in] 75mm

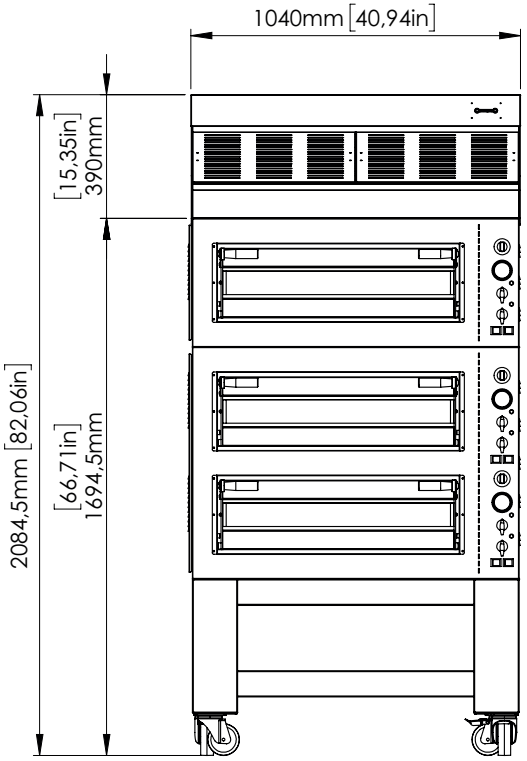
1040mm [40,94in]
[15,35in] 390mm
2084,5mm [82,06in]
[66,71in] 1694,5mm

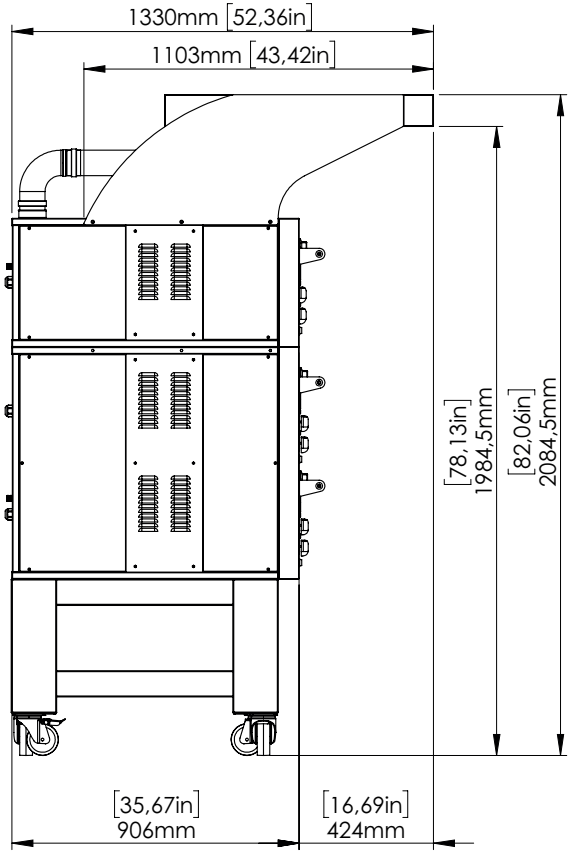
1330mm [52,36in]
1103mm [43,42in]
[78,13in] 1984,5mm
[82,06in] 2084,5mm
[35,67in] 906mm
[16,69in] 424mm

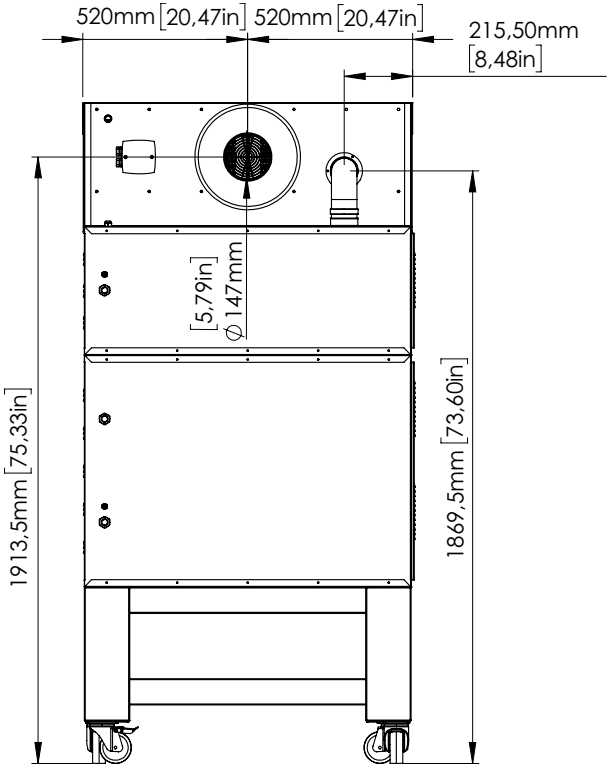
520mm [20,47in]
520mm [20,47in]
215,50mm [8,48in]
[5,79in] Ø147mm
1913,5mm [75,33in]
1869,5mm [73,60in]

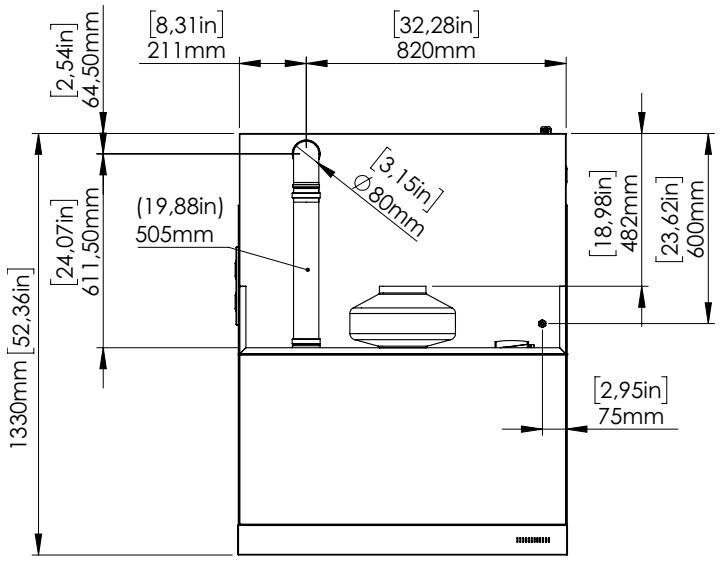
[2,54in] 64,50mm
[8,31in] 211mm
[32,28in] 820mm
[3,15in] Ø80mm
(19,88in) 505mm
[24,07in] 611,50mm
1330mm [52,36in]
[18,98in] 482mm
[23,62in] 600mm
[2,95in] 75mm

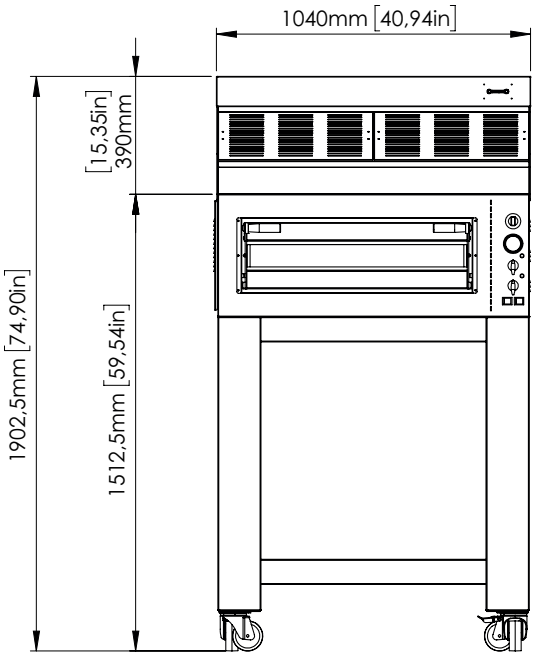
1040mm [40,94in]
[15,35in]
390mm
1902,5mm [74,90in]
1512,5mm [59,54in]

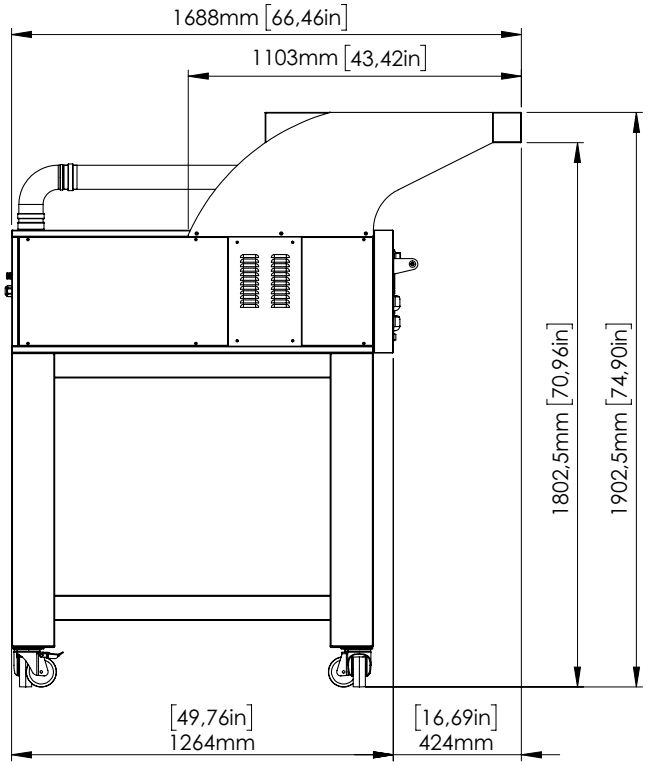
1688mm [66,46in]
1103mm [43,42in]
1802,5mm [70,96in]
1902,5mm [74,90in]
[49,76in]
1264mm
[16,69in]
424mm

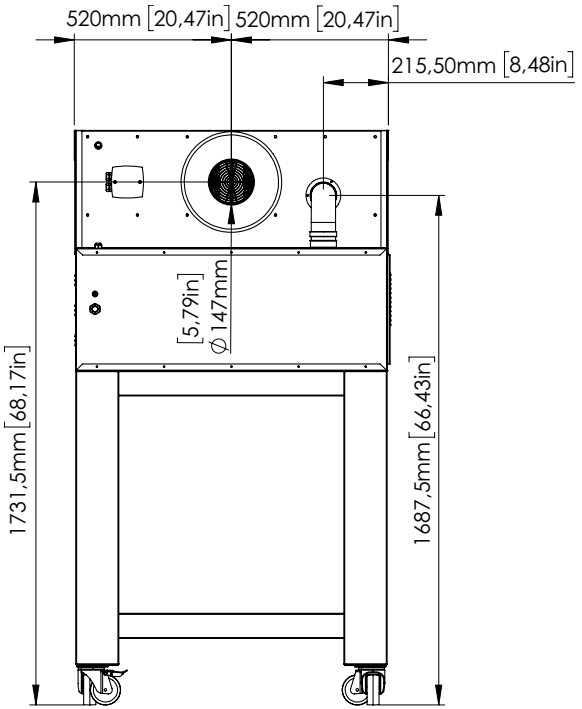
520mm [20,47in]
520mm [20,47in]
215,50mm [8,48in]
[5,79in]
⌀147mm
1731,5mm [68,17in]
1687,5mm [66,43in]

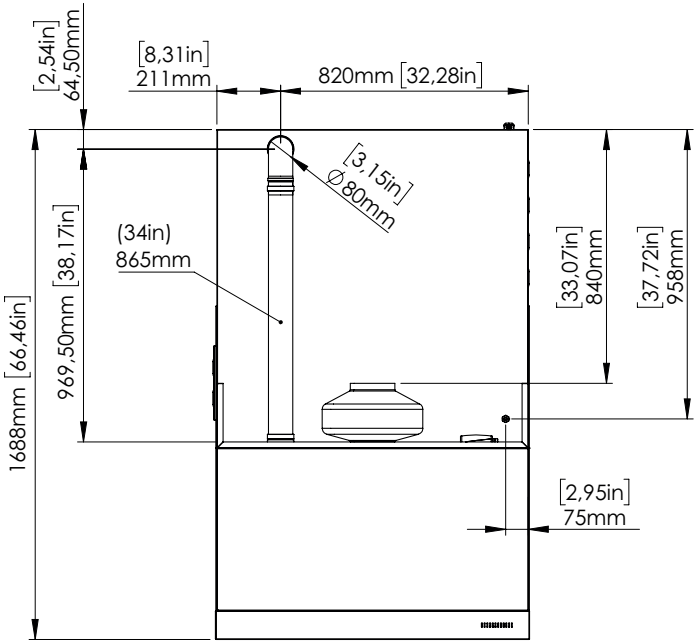
[2,54in]
64,50mm
[8,31in]
211mm
820mm [32,28in]
[3,15in]
⌀80mm
(34in)
865mm
[38,17in]
969,50mm
1688mm [66,46in]
[33,07in]
840mm
[37,72in]
958mm
[2,95in]
75mm

Technische Daten Haube **Tiepolo KTP 635** | Haube + Ofen doppelt

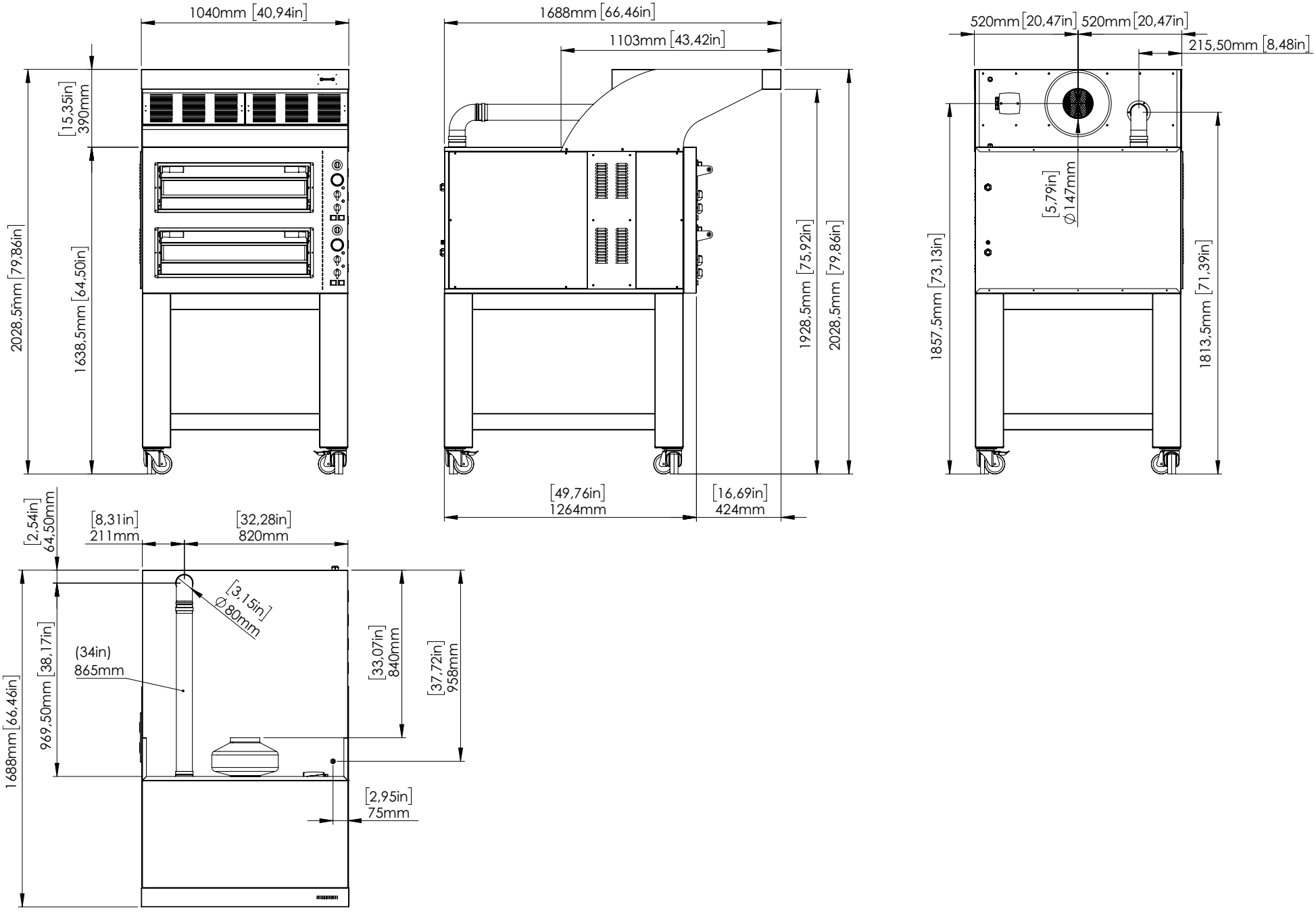

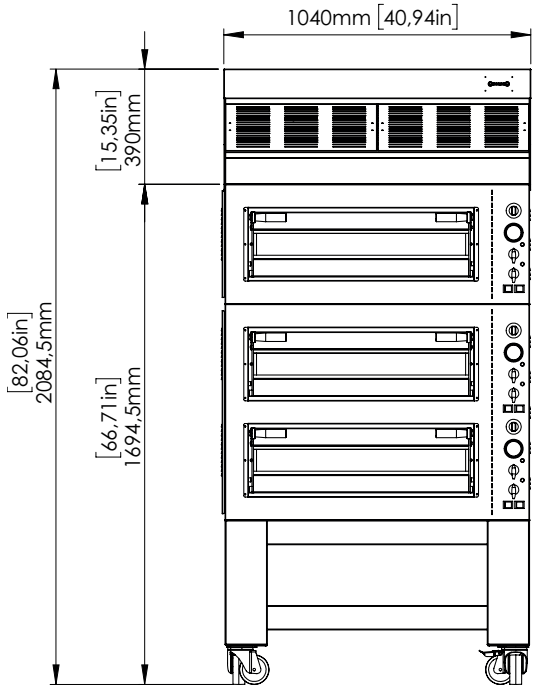
1040mm [40,94in]
[15,35in]
390mm
[82,06in]
2084,5mm
[66,71in]
1694,5mm

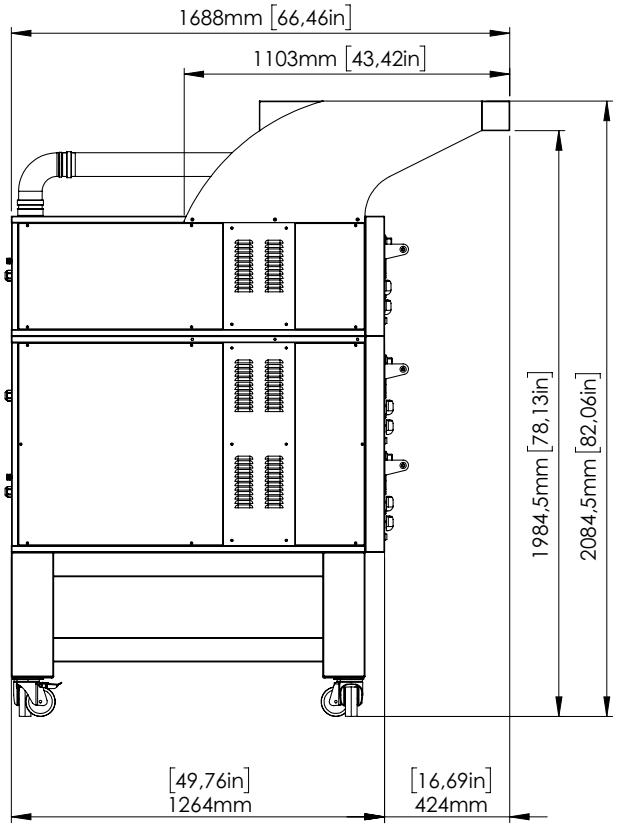
1688mm [66,46in]
1103mm [43,42in]
1984,5mm [78,13in]
2084,5mm [82,06in]
[49,76in]
1264mm
[16,69in]
424mm

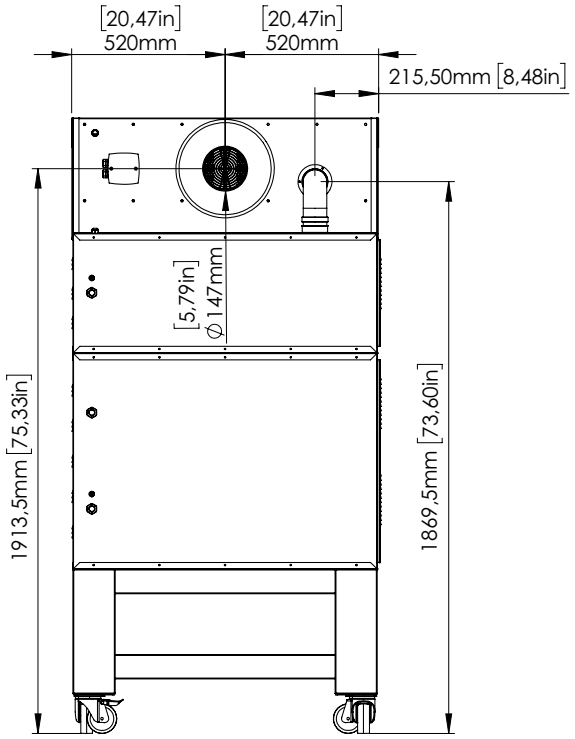
[20,47in]
520mm
[20,47in]
520mm
215,50mm [8,48in]
[5,79in]
⌀147mm
1913,5mm [75,33in]
1869,5mm [73,60in]

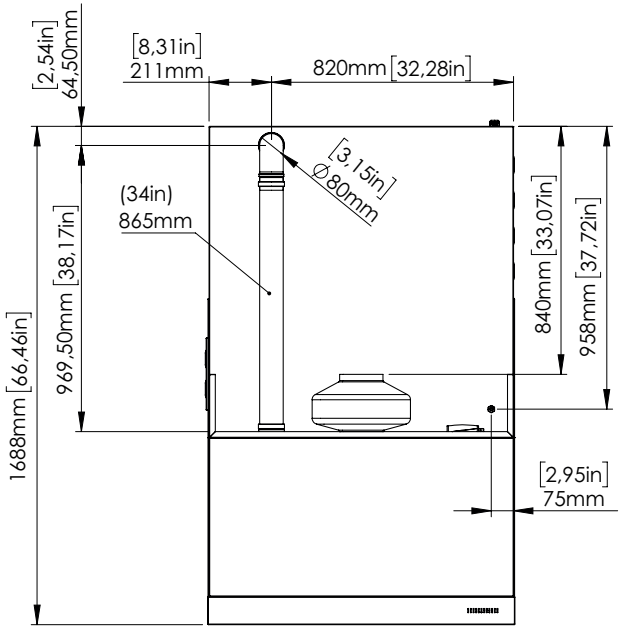
[2,54in]
64,50mm
[8,31in]
211mm
820mm [32,28in]
[3,15in]
⌀80mm
(34in)
865mm
1688mm [66,46in]
969,50mm [38,17in]
840mm [33,07in]
958mm [37,72in]
[2,95in]
75mm

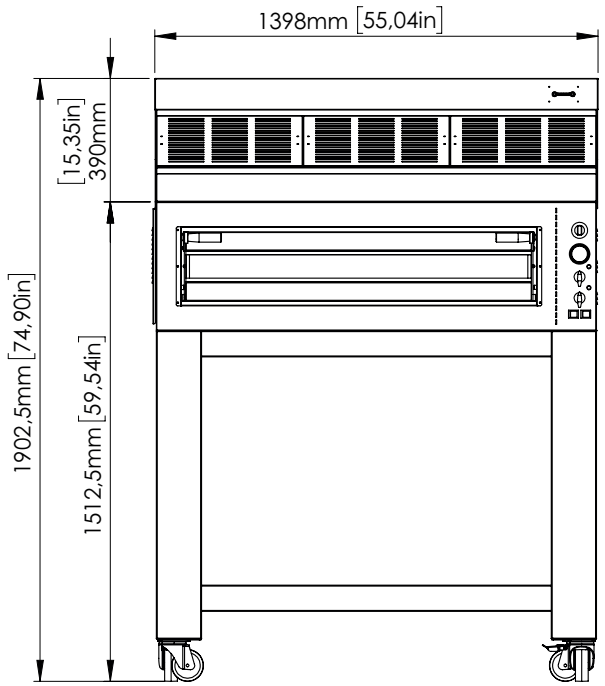
1398mm [55,04in]
[15,35in]
390mm
1902,5mm [74,90in]
1512,5mm [59,54in]

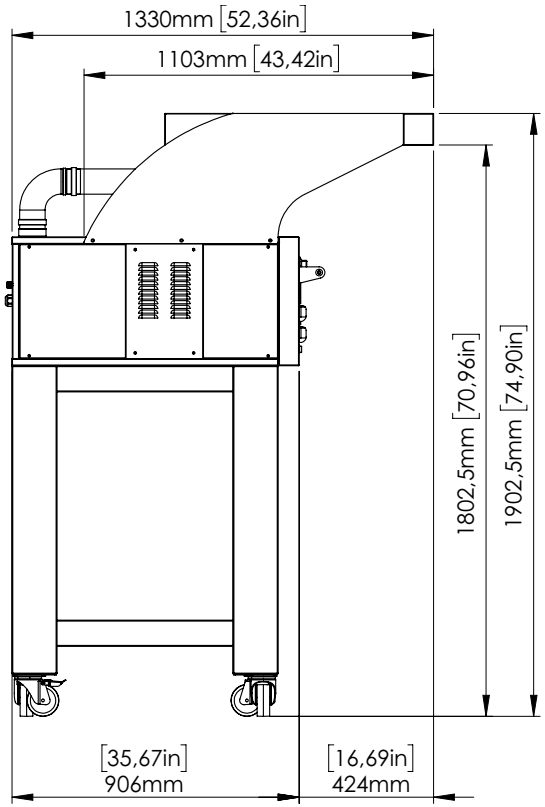
1330mm [52,36in]
1103mm [43,42in]
1802,5mm [70,96in]
1902,5mm [74,90in]
[35,67in]
906mm
[16,69in]
424mm

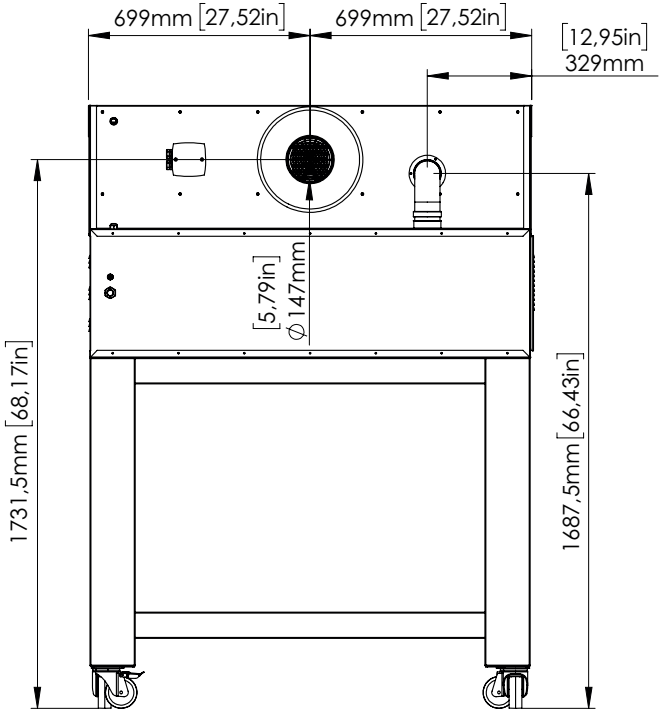
699mm [27,52in]
699mm [27,52in]
[12,95in]
329mm
[5,79in]
Ø147mm
1731,5mm [68,17in]
1687,5mm [66,43in]

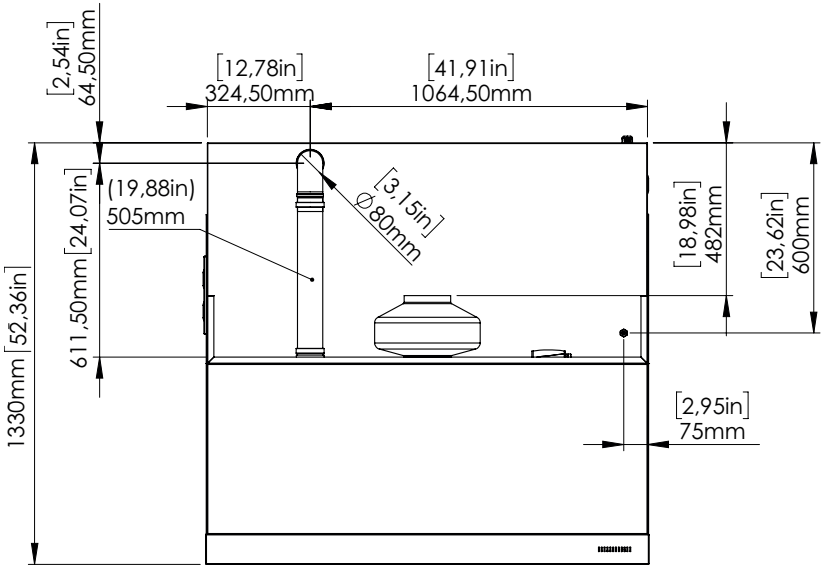
[2,54in]
64,50mm
[12,78in]
324,50mm
[41,91in]
1064,50mm
(19,88in)
505mm
[3,15in]
Ø80mm
[18,98in]
482mm
[23,62in]
600mm
[24,07in]
611,50mm
1330mm [52,36in]
[2,95in]
75mm

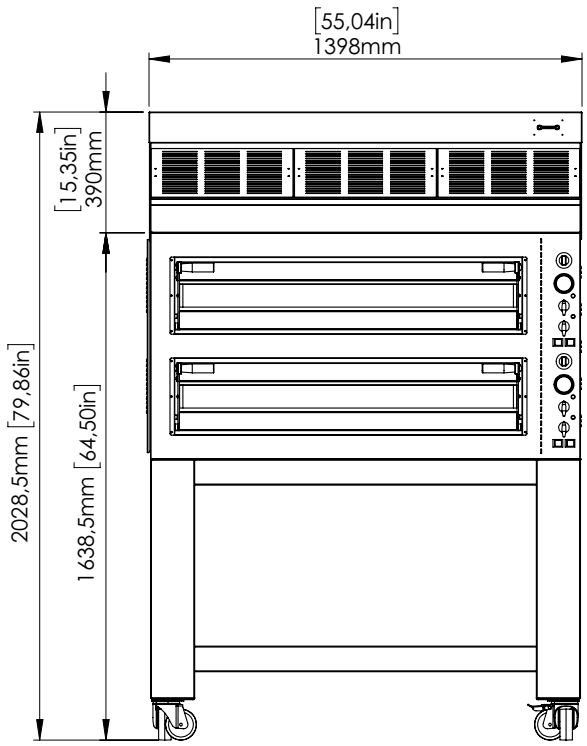
[55,04in]
1398mm
[15,35in]
390mm
2028,5mm [79,86in]
1638,5mm [64,50in]

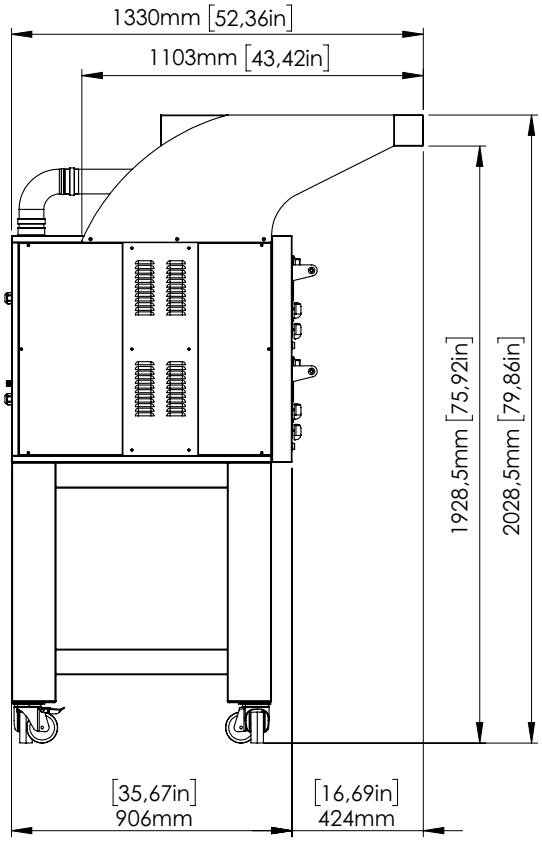
1330mm [52,36in]
1103mm [43,42in]
1928,5mm [75,92in]
2028,5mm [79,86in]
[35,67in]
906mm
[16,69in]
424mm

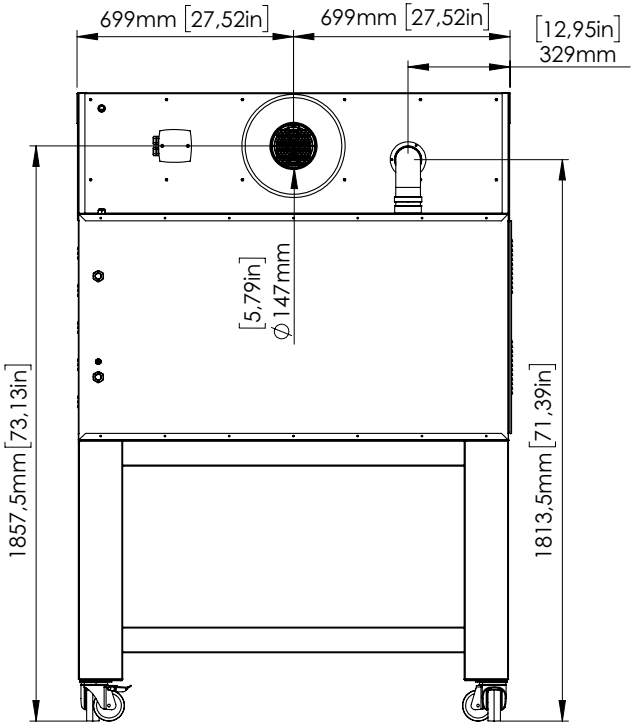
699mm [27,52in]
699mm [27,52in]
[12,95in]
329mm
[5,79in]
⌀147mm
1857,5mm [73,13in]
1813,5mm [71,39in]

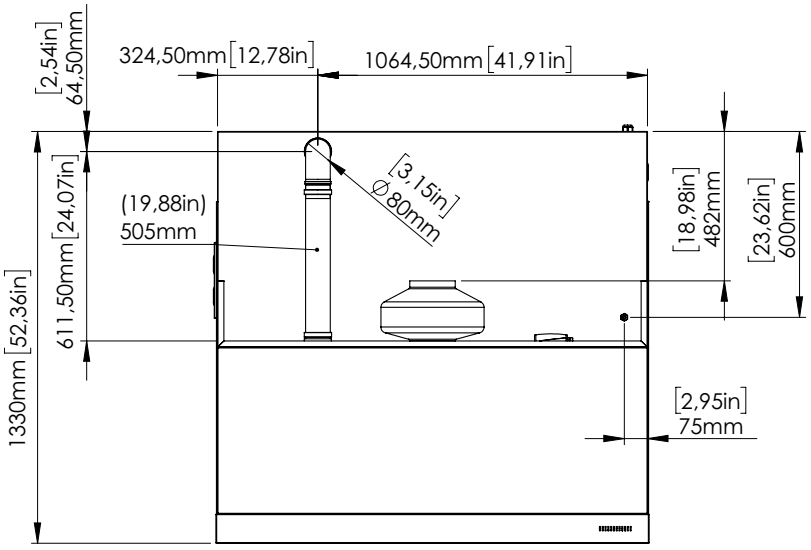
[2,54in]
64,50mm
324,50mm [12,78in]
1064,50mm [41,91in]
[3,15in]
⌀80mm
(19,88in)
505mm
[18,98in]
482mm
[23,62in]
600mm
611,50mm [24,07in]
1330mm [52,36in]
[2,95in]
75mm

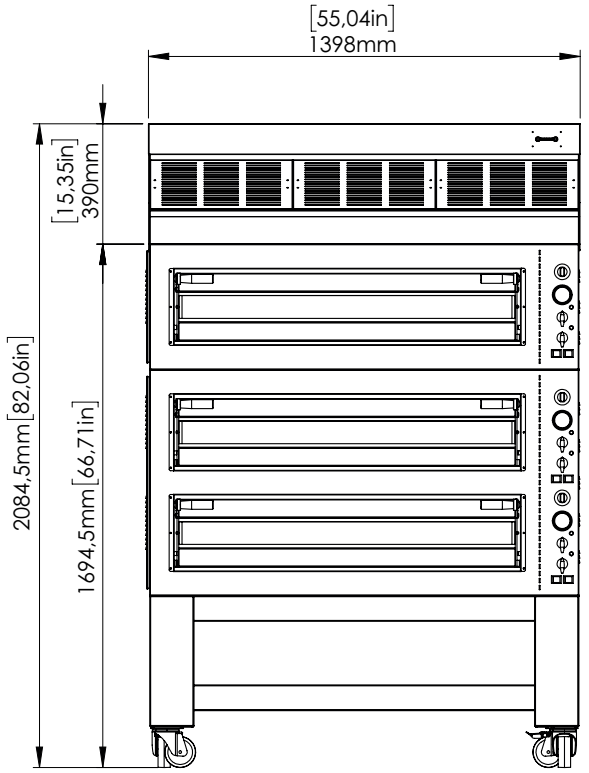
[55,04in]
1398mm
[15,35in]
390mm
2084,5mm [82,06in]
1694,5mm [66,71in]

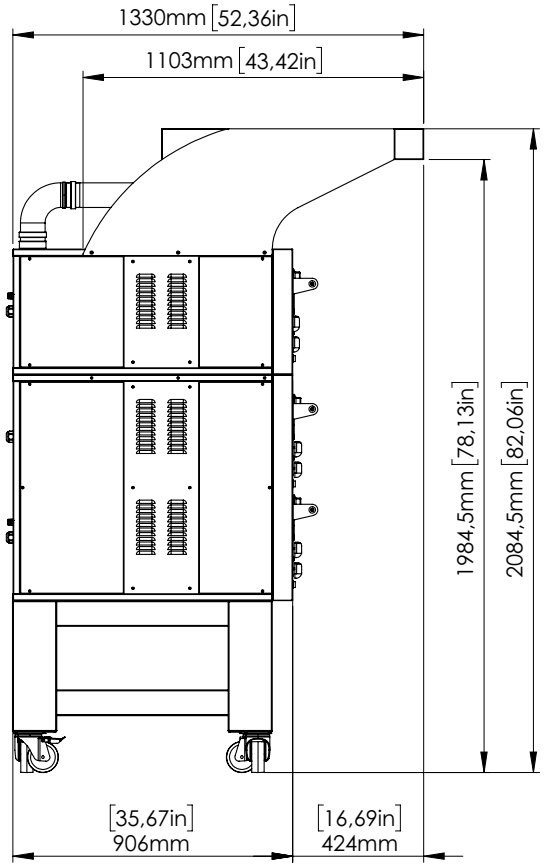
1330mm [52,36in]
1103mm [43,42in]
1984,5mm [78,13in]
2084,5mm [82,06in]
[35,67in]
906mm
[16,69in]
424mm

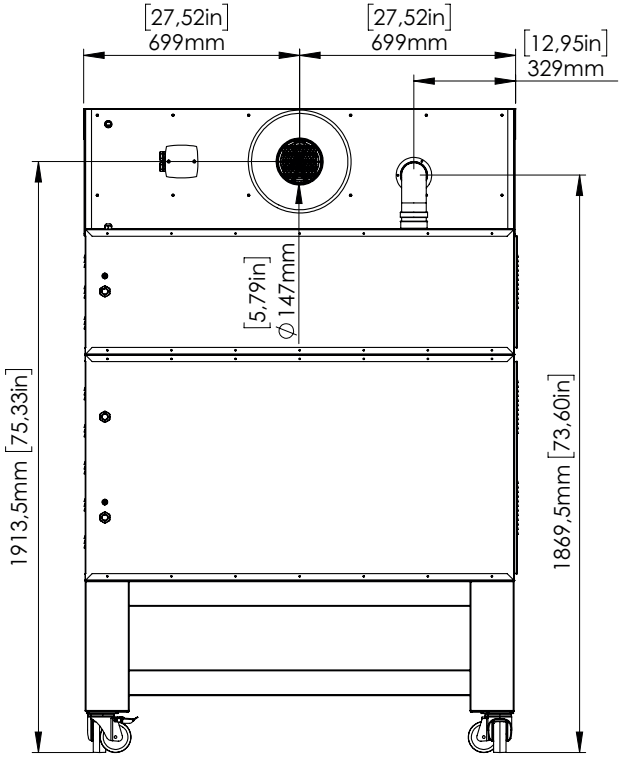
[27,52in]
699mm
[27,52in]
699mm
[12,95in]
329mm
[5,79in]
Ø147mm
1913,5mm [75,33in]
1869,5mm [73,60in]

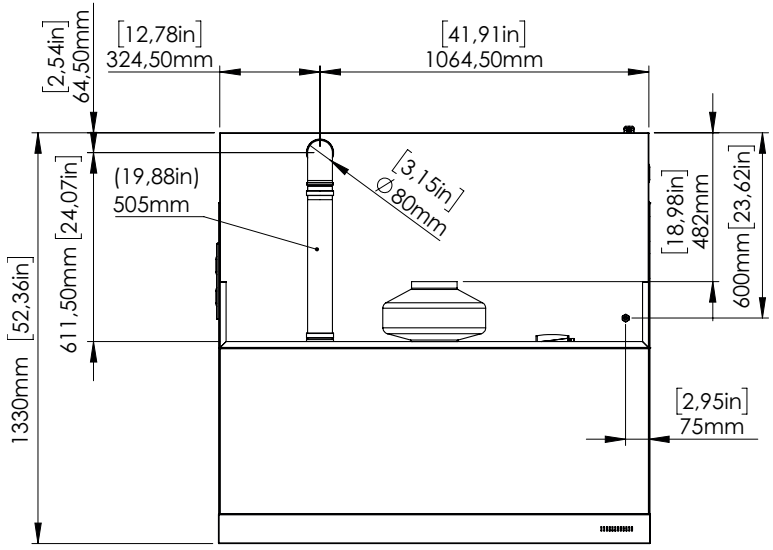
[2,54in]
64,50mm
[12,78in]
324,50mm
[41,91in]
1064,50mm
(19,88in)
505mm
[3,15in]
Ø80mm
[18,98in]
482mm
[23,62in]
600mm
[24,07in]
611,50mm
[52,36in]
1330mm
[2,95in]
75mm

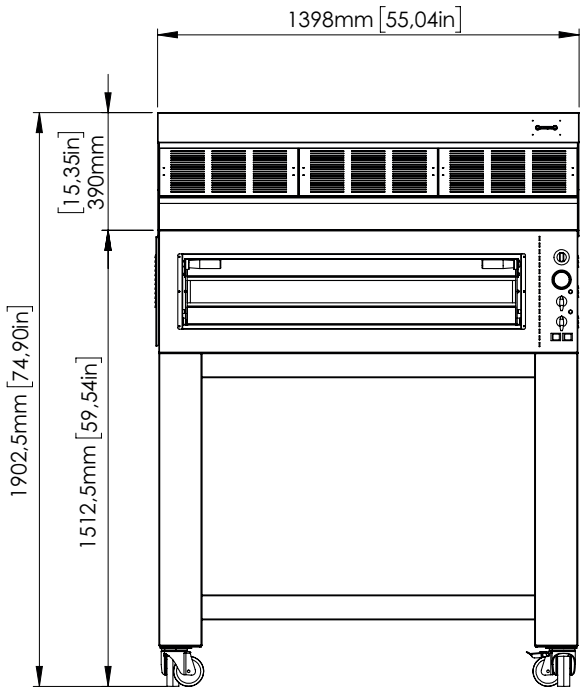
1398mm [55,04in]
[15,35in]
390mm
1902,5mm [74,90in]
1512,5mm [59,54in]

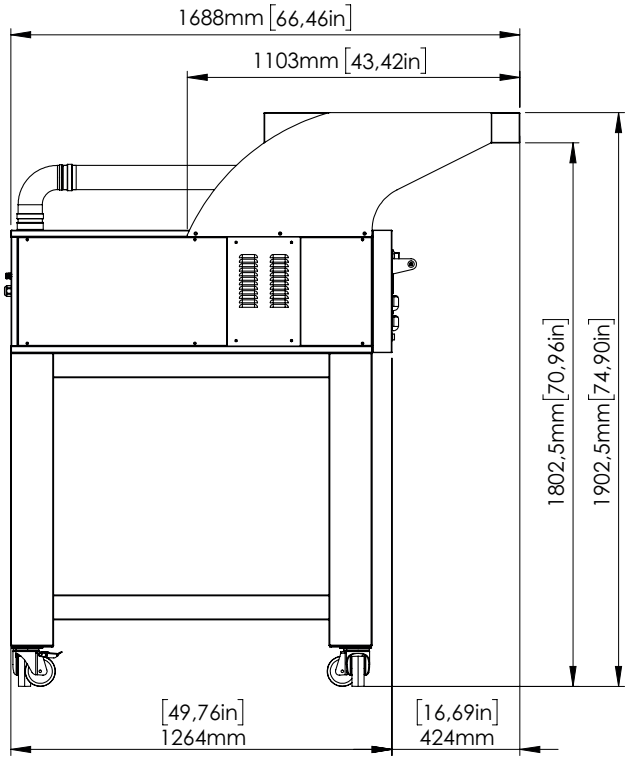
1688mm [66,46in]
1103mm [43,42in]
1802,5mm [70,96in]
1902,5mm [74,90in]
[49,76in]
1264mm
[16,69in]
424mm

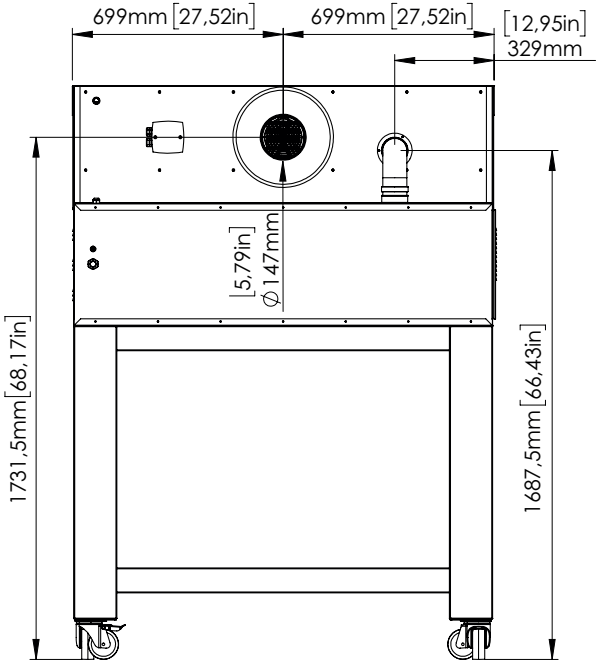
699mm [27,52in]
699mm [27,52in]
[12,95in]
329mm
[5,79in]
Ø147mm
1731,5mm [68,17in]
1687,5mm [66,43in]

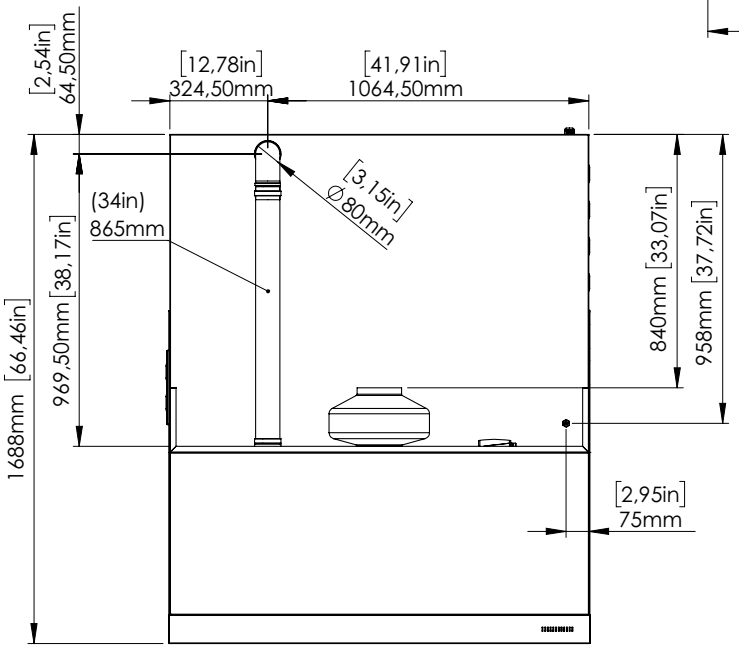
[2,54in]
64,50mm
[12,78in]
324,50mm
[41,91in]
1064,50mm
[3,15in]
Ø80mm
(34in)
865mm
1688mm [66,46in]
969,50mm [38,17in]
840mm [33,07in]
958mm [37,72in]
[2,95in]
75mm

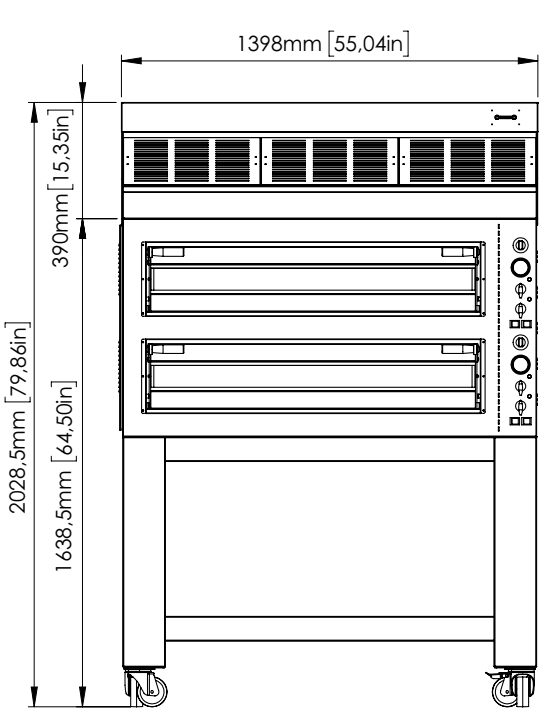
1398mm [55,04in]
390mm [15,35in]
2028,5mm [79,86in]
1638,5mm [64,50in]

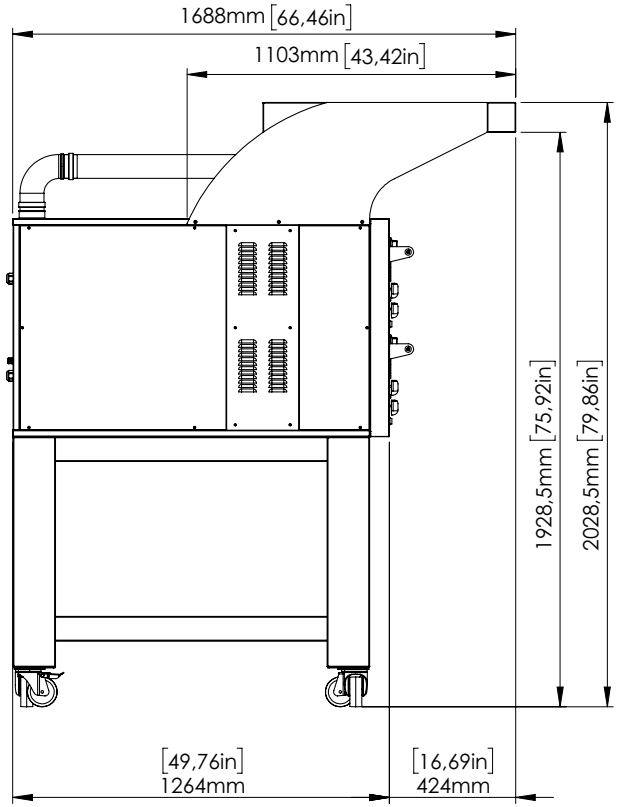
1688mm [66,46in]
1103mm [43,42in]
1928,5mm [75,92in]
2028,5mm [79,86in]
[49,76in]
1264mm
[16,69in]
424mm

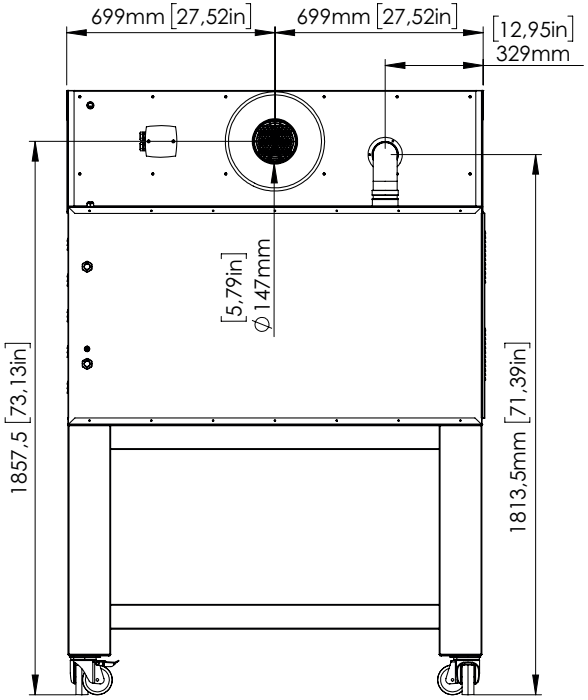
699mm [27,52in]
699mm [27,52in]
[12,95in]
329mm
[5,79in]
⌀147mm
1857,5 [73,13in]
1813,5mm [71,39in]

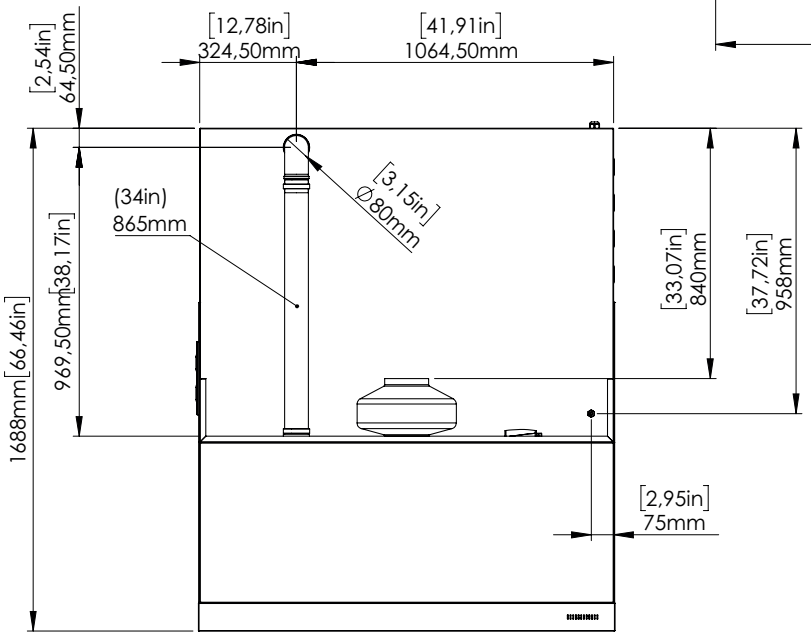
[2,54in]
64,50mm
[12,78in]
324,50mm
[41,91in]
1064,50mm
[3,15in]
⌀80mm
(34in)
865mm
1688mm [66,46in]
969,50mm [38,17in]
[33,07in]
840mm
[37,72in]
958mm
[2,95in]
75mm

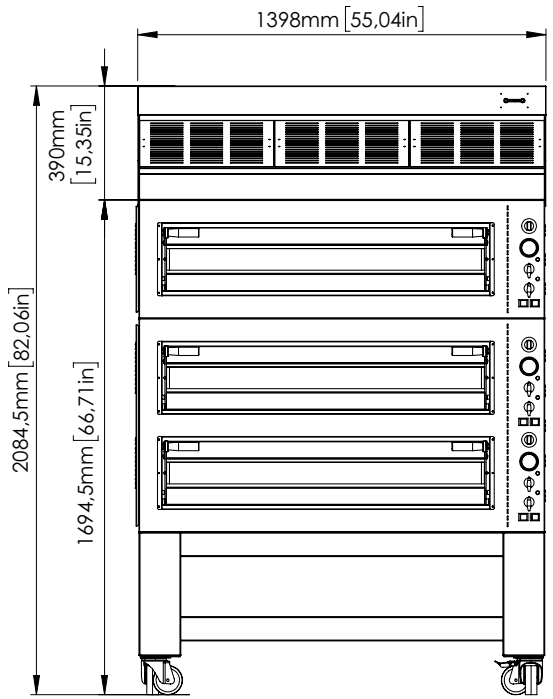
1398mm [55,04in]
390mm [15,35in]
2084,5mm [82,06in]
1694,5mm [66,71in]

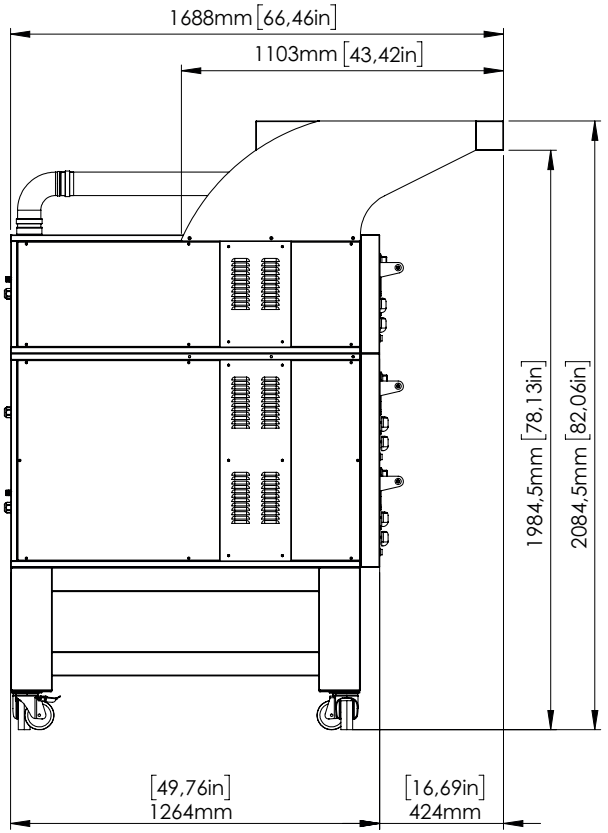
1688mm [66,46in]
1103mm [43,42in]
1984,5mm [78,13in]
2084,5mm [82,06in]
[49,76in]
1264mm
[16,69in]
424mm

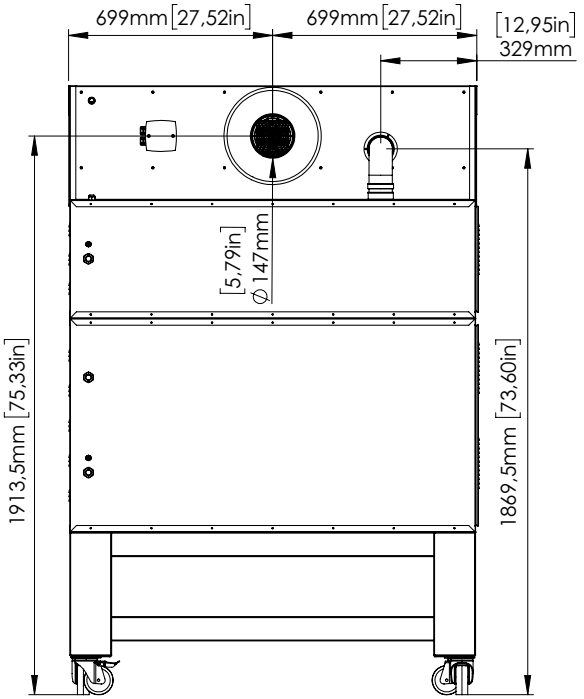
699mm [27,52in]
699mm [27,52in]
[12,95in]
329mm
[5,79in]
Ø147mm
1913,5mm [75,33in]
1869,5mm [73,60in]

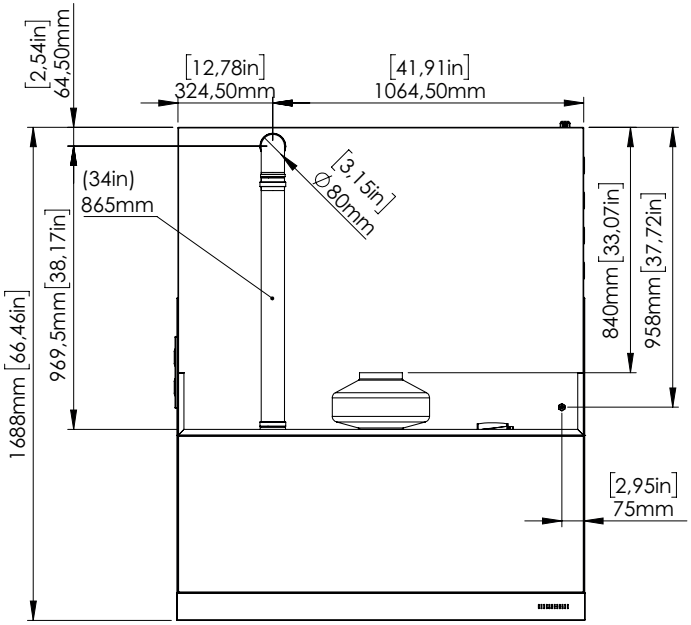
[2,54in]
64,50mm
[12,78in]
324,50mm
[41,91in]
1064,50mm
(34in)
865mm
[3,15in]
Ø80mm
1688mm [66,46in]
969,5mm [38,17in]
840mm [33,07in]
958mm [37,72in]
[2,95in]
75mm

Sicherheitshinweise

- Vor der Installation das vorliegende Handbuch aufmerksam lesen und es für die zukünftige Konsultation durch die verschiedenen Bediener an einem zugänglichen Ort aufbewahren.
- Das Handbuch muss außerdem das Produkt für dessen gesamte Lebenszeit begleiten, auch im Fall der Veräußerung.
- Vor allen Arbeiten zur Bewegung und Installation des Geräts sicherstellen, dass das Lokal überprüfen, das es aufnimmt, und sicherstellen, dass die Anlagen den geltenden Normen im Land der Benutzung und den Angaben auf dem Typenschild entsprechen.
- Alle Arbeiten zur Installation, Montage und Wartung dürfen nur von qualifiziertem und vom Händler befugtem Fachpersonal gemäß den im Lande geltenden Normen zur Anlage und Sicherheit am Arbeitsplatz durchgeführt werden.
- Vor jeglichen Installations- oder Wartungseingriffen muss das Gerät von der Stromversorgung getrennt werden.
- Eingriffe oder Abänderungen, die nicht ausdrücklich genehmigt werden und die den Angaben im vorliegenden Handbuch nicht entsprechen, können zu Schäden, Verletzungen oder tödlichen Unfällen sowie zum Verfall des Gewährleistungsanspruches führen.
- Es ist untersagt, die Haube in Umgebungen mit Explosionsgefahr zu installieren.
- Eine nicht in diesem Handbuch genannte Montage oder Wartung kann zu Verletzungen oder Todesfällen führen.
- Während der Montage des Geräts ist der Durchgang oder der Aufenthalt von nicht qualifiziertem Personal in der Arbeitszone verboten.
- Auf dem Typenschild sind wichtige technische Daten enthalten. Diese sind grundlegend bei einer Anfrage hinsichtlich eines Wartungs- oder Reparatureingriffs des Geräts. Das Schild daher nicht entfernen, beschädigen oder verändern.
- Wenn diese Normen nicht beachtet werden, kann es zu Schäden, Verletzungen oder auch zu Todesfällen kommen. Die Garantie entfällt in diesem Fall und entbindet den Hersteller von jeglicher Verantwortung.

Im Handbuch sowie auf den an der Maschine angebrachten Aufklebern verwendete Symbole

Zeigt an, dass Vorsicht erforderlich ist, wenn einen Operation ausgeführt wird, die in einem Abschnitt mit diesem Symbol beschrieben wird. Das Symbol zeigt außerdem an, dass vom Bediener die größtmögliche Umsicht verlangt wird, um unerwünschte oder gefährliche Folgen zu vermeiden

Dazu verweisen wir auf ein anderes Kapitel, in dem das Thema detaillierter behandelt wird.

Empfehlung des Herstellers

Weist darauf hin, dass die mit diesem Symbol gekennzeichneten Oberflächen heiß sein können und daher mit Vorsicht berührt werden müssen

Gefährliche Spannung

Das Symbol kennzeichnet mit einander verbunden Kontakte, die die verschiedenen Bauteile eines Gerätes oder eines Systems auf das gleiche Potential bringen (nicht notwendigerweise das Erdungspotential)

Weist darauf hin, dass der mit diesem Symbol gekennzeichnete Abschnitt vor der Installation, Benutzung und Wartung des Gerätes sorgfältig gelesen werden muss.

Die Firma haftet nicht für eventuelle Druck- oder Übertragungsfehler und behält sich das Recht vor, ohne Vorankündigung Änderungen vorzunehmen, die für angemessen erachtet werden.
Die auszugsweise Wiedergabe ist ohne Zustimmung des Herstellers untersagt. Die angegebenen Abmessungen sind unverbindlich.
Die Original-Sprache dieses Handbuches ist Italienisch: Der Hersteller ist nicht verantwortlich für eventuelle Übersetzungs- oder Druckfehler.

Transport

Abb.4.

Mit persönlicher Schutzausstattung ausstatten und das Gerät zum Installationsort transportieren.

Vorrichtungen verwenden, die geeignet sind, das Gewicht derselben zu tragen: Während der Montage des Geräts ist der Durchgang oder der Aufenthalt von nicht qualifiziertem Personal in der Arbeitszone untersagt.

Während des Transport in besonderer Weise auf die Querung von Türen und/oder Öffnungen achten.

Einleitende Vorgänge

Abb.5.

Die Schutzfolie sorgfältig entfernen.

Rückstände von Kleber auf den Oberflächen mit Seifenlauge und nicht mit scheuernden oder korrosiven Produkten oder scharfen oder spitzen Werkzeuge entfernen.

Sicherstellen, dass alle Komponenten der Haube in einwandfreiem Zustand sind; anderenfalls zur Vorgehensweise an den Händler wenden.

Lektüre des Typenschilds

Abb.6.

Das Typenschild befindet sich auf der Rückseite des Geräts.

Das Typenschild weist wichtige technische Daten auf: Diese sind grundlegend bei einer Anfrage hinsichtlich eines Wartungs- oder Reparatureingriffs des Geräts. Das Schild daher nicht entfernen, beschädigen oder verändern.

Die Hauben werden in zwei Varianten angeboten:

- **neutral**: fangen nur den Dämpfe des Ofens auf, haben jedoch weder Absaugmotor noch Bedienpaneel; werden normalerweise an eine vorhandene Absauganlage angeschlossen.
- **absaugend**: saugen die vom Ofen kommenden Dämpfe mit einem Absaugmotor mit 5 verschiedenen Geschwindigkeiten, kontrolliert von einem frontalen Bedienpaneel, an und evakuieren sie.

Abb.4.

Achtung: Die Haube während des Transports nicht umdrehen!

Abb.5.

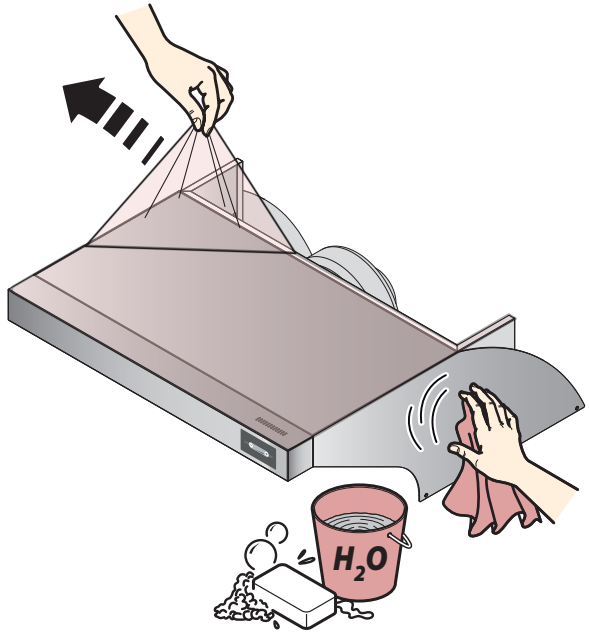

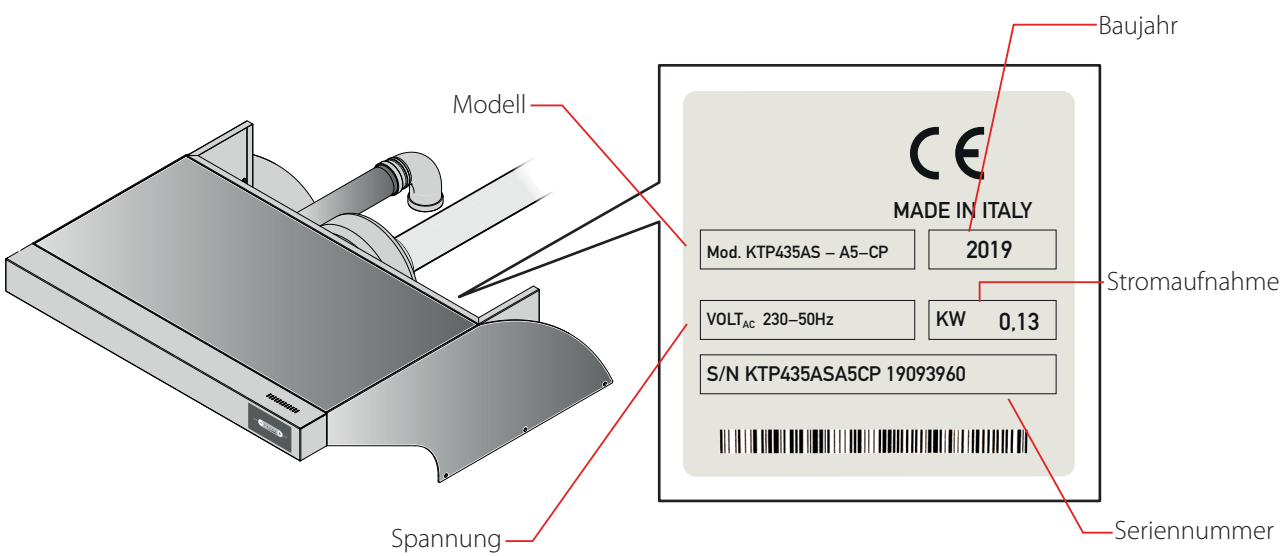

Abb.6.

Abb.7.

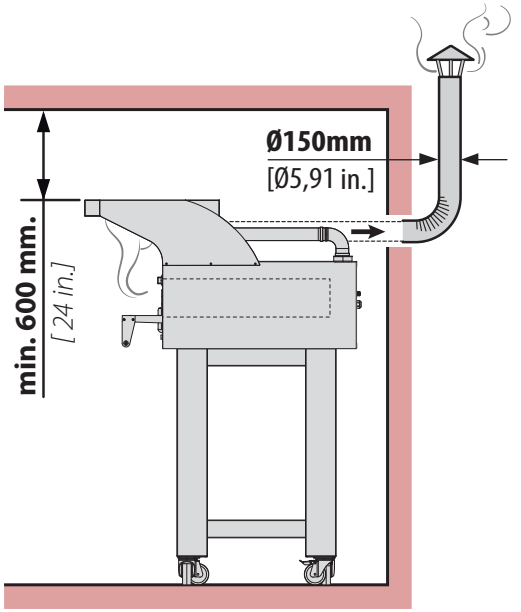

35 kg [77,1 lb] **KTP435NT** / 40 kg [88,1 lb] **KTP435AS**
35 kg [77,1 lb] **KTP635NT** / 40 kg [88,1 lb] **KTP635AS**
43 kg [94,7 lb] **KTP635LNT** / 48 kg [105,8 lb] **KTP635LAS**
43 kg [94,7 lb] **KTP935NT** / 48 kg [105,8 lb] **KTP935AS**

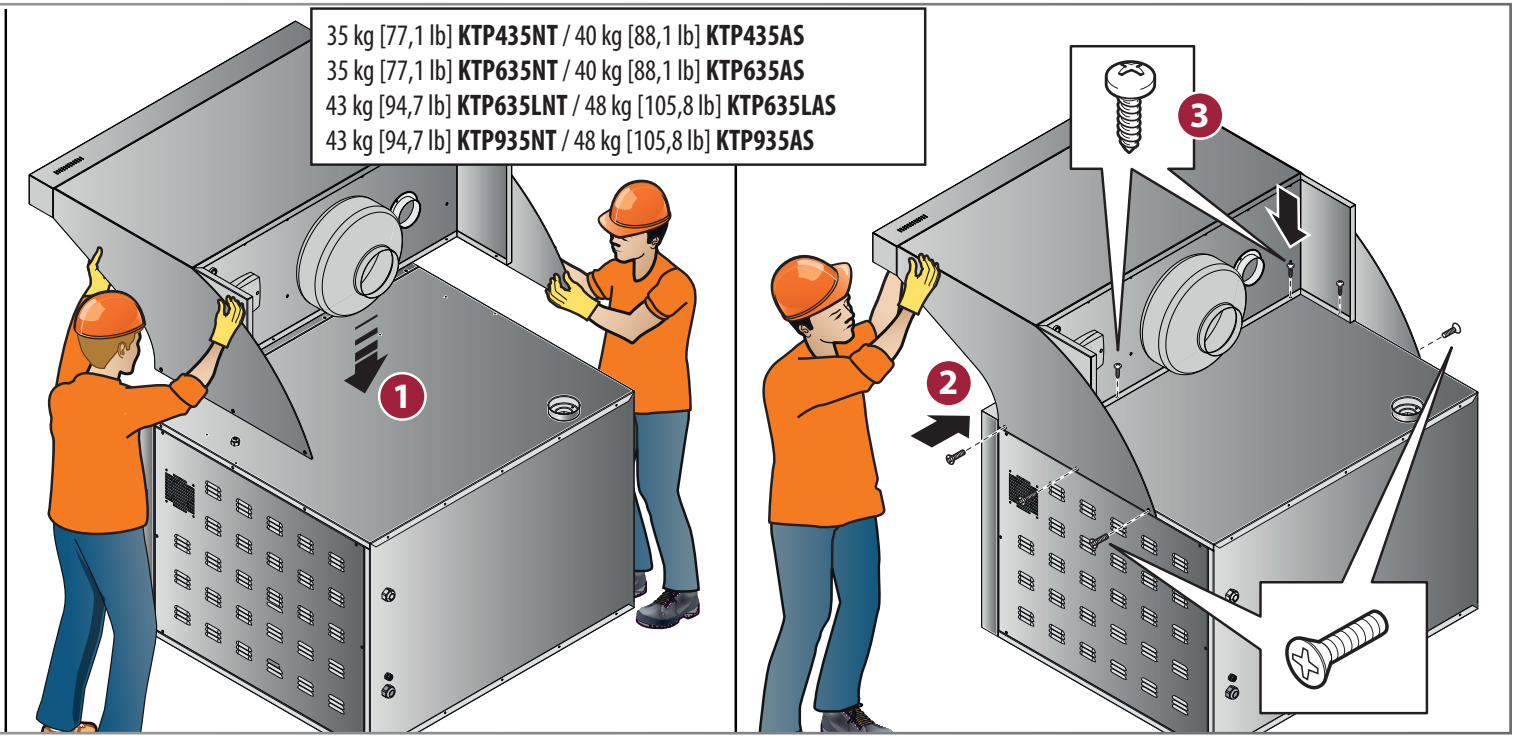

Aufstellung und Anschließen an den darunter befindlichen Ofen

Die Hauben können **ausschließlich** über einem Ofen Tiepolo werden.

Abb.7.

Die Stromversorgung des Ofens unterbrechen, an den die Haube angeschlossen wird.
Die Haube wie auf der Abbildung gezeigt an den darunter befindlichen Ofen anschließen. Sicherstellen, dass ein Abstand von ca. **600 mm [24 in.]** von der decke vorhanden ist (kleinere Abstände könnten zu Beschädigungen von Decken aus besonders hitzeempfindlichen Materialien wie zum Beispiel Holz führen);

Abb.8.

Die Schrauben entfernen, die das seitliche Paneel des Ofens halten.

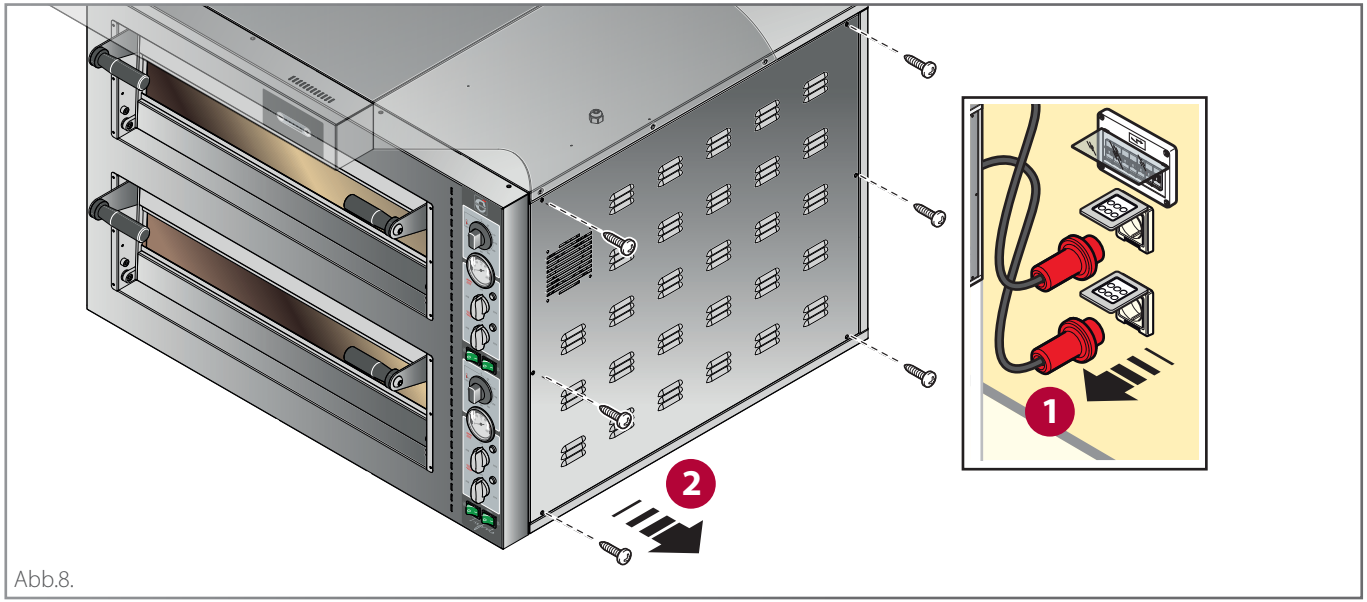

Abb.8.

Abb.9.

Das seitliche Paneel des Ofens leicht verschieben und die Steckverbindung zwischen Gebläse und Schalttafel des Ofens trennen.

Abb.10.

Der elektrische Anschluss **muss** von qualifiziertem Personal vorgenommen werden, das die auf den ersten Seiten enthaltenen Sicherheitshinweise gelesen hat.

Vor dem Anschließen der Haube **sicherstellen, dass die Anlagen, an die der Ofen angeschlossen ist, den geltenden Normen** im Land der Benutzung entsprechen.

Die Kappe entfernen, (T) die sich oben am Ofen Tiepolo befindet, und die Kontermutter aufbewahren (D).

Das Kabel mit Steckverbindung (K) der Haube in die Öffnung einführen, von der zuvor die Kappe entfernt wurde (T).

Das Kabel mit der Kontermutter blockieren (D).

Den Stecker (K) der haube in die Steckkupplung (P) auf der Schalttafel des Ofens einstecken.

Falls erforderlich kann des Kabel vom Händler, von seinem Kundendienst oder von einer Person mit vergleichbarer Qualifikation ausgewechselt werden, um alle Risiken zu vermeiden.

Montierter Kabeltyp (Version EU):
Kabel in Silikon 3x1 mm² H07RN-F dreipolig für einpolige Verkabelung
montierter Kabelquerschnitt (Version UL/CSA):
16/3 Kabel UL AWM Style 3644

Abb.9.

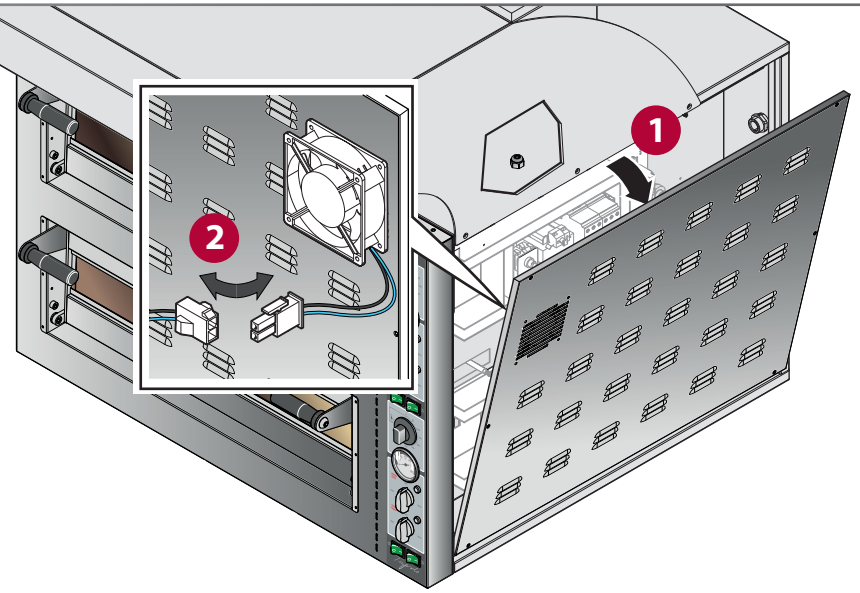

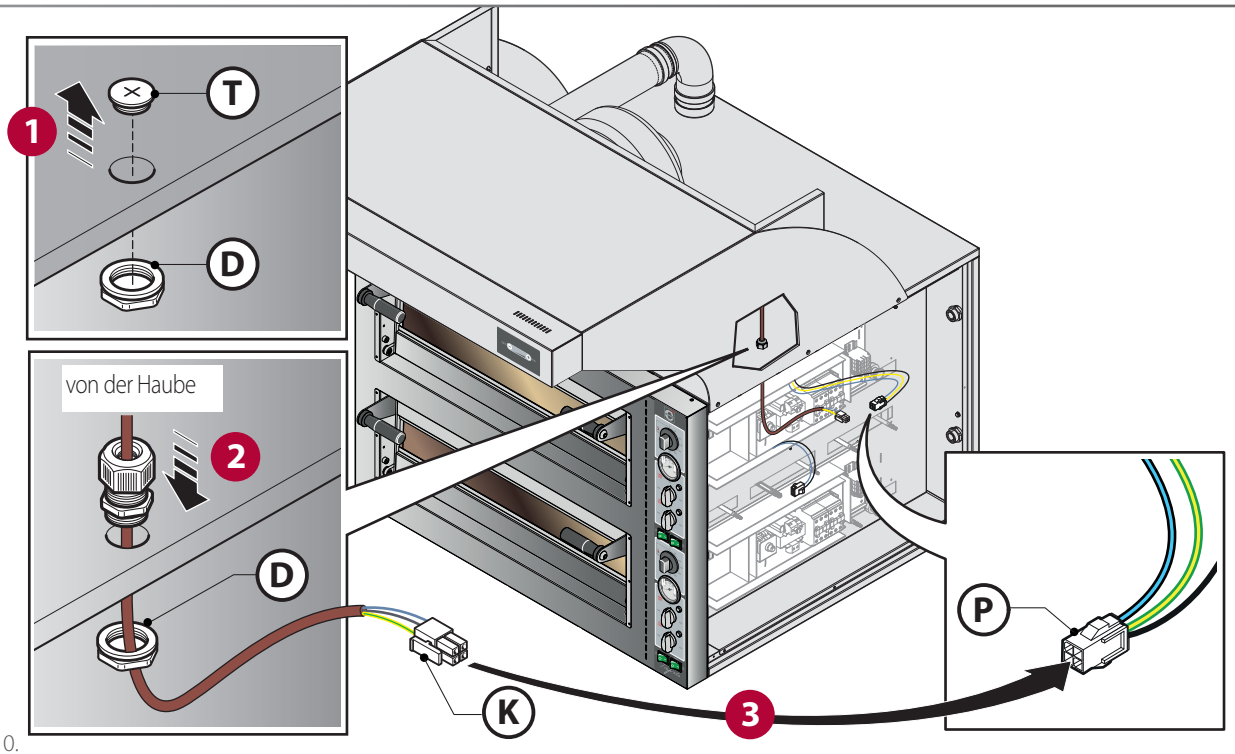

Abb.10.

Einsetzen der Filter

Die Filter wie auf der Abbildung gezeigt einsetzen.

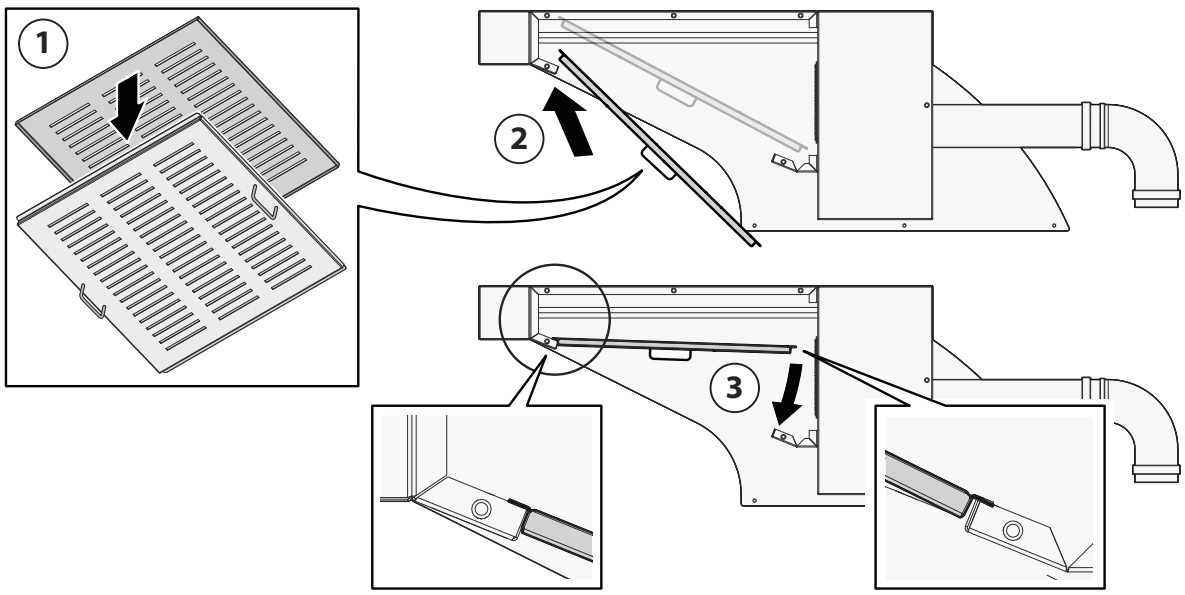

Abb.11.

Schaltpläne (Version EU)

Absaughaube

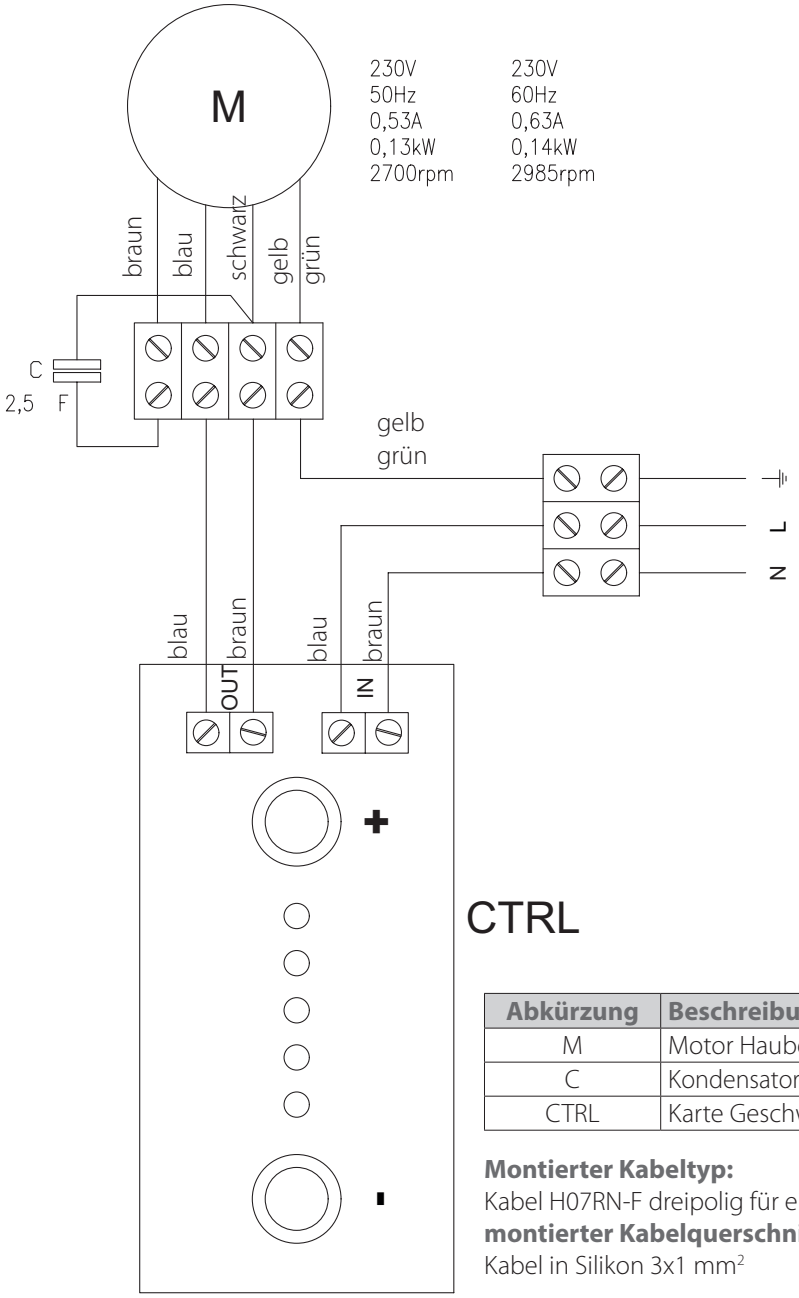

Abkürzung	Beschreibung
M	Motor Haube
C	Kondensator Start Motor
CTRL	Karte Geschwindigkeitsvariation

Montierter Kabeltyp:
Kabel H07RN-F dreipolig für einpolige Verkabelung
montierter Kabelquerschnitt:
Kabel in Silikon 3x1 mm^2

Schaltpläne (Version UL/CSA)

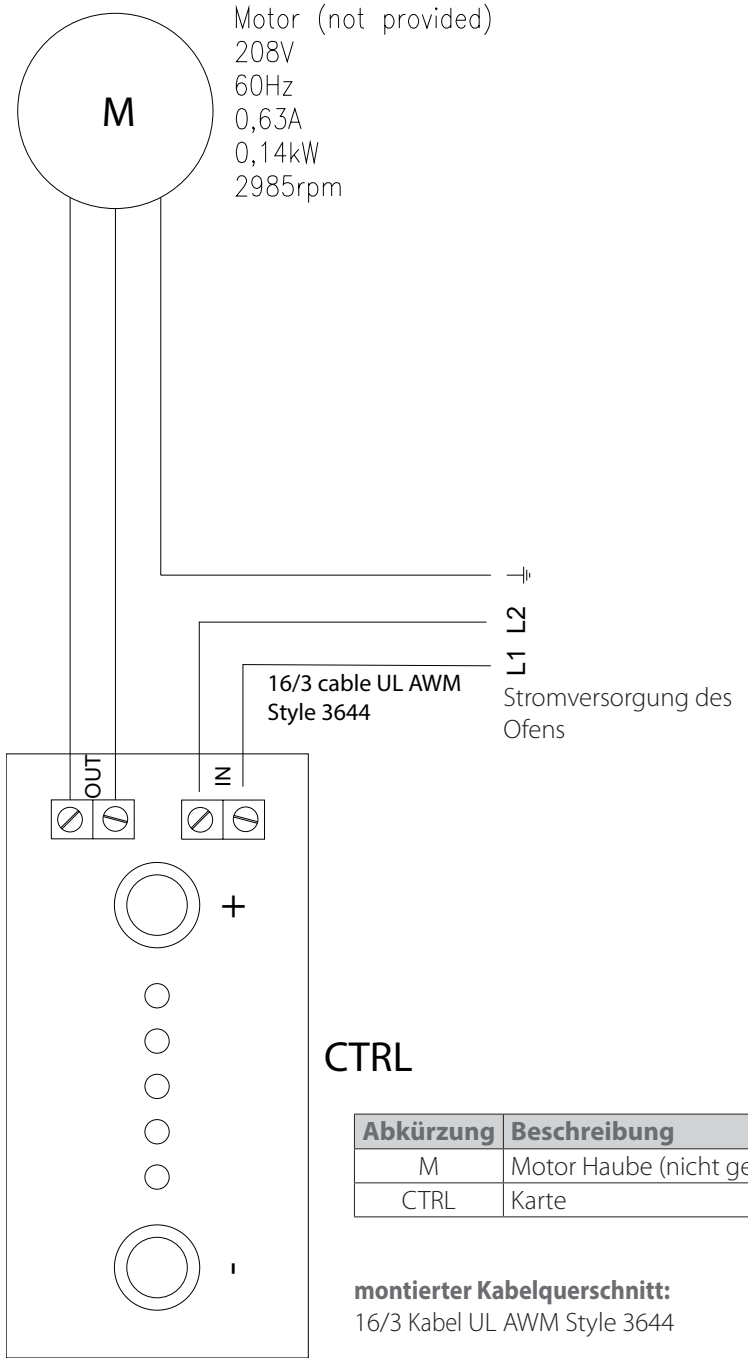

Abkürzung	Beschreibung
M	Motor Haube (nicht geliefert)
CTRL	Karte

montierter Kabelquerschnitt:
16/3 Kabel UL AWM Style 3644

Rauchevakuierung

Der Ofen weist am oberen Teil einen Auslass für die Evakuierung der Dämpfe aus der Backkammer auf.
Diese Dämpfe und die, die während der Arbeitsphasen aus der Tür austreten, **müssen mit der Haube nach außen evakuiert werden**.

Die Hauben werden in zwei Varianten angeboten: die **absaugenden** Versionen weisen bereits einen Absaugmotor mit 5 Geschwindigkeiten auf, während die **neutralen** Versionen in einer Absauganlage des Benutzers installiert werden können.

Abb.12.
In der Phase der Installation müssen das Rohr (A) und der Anschluss installiert werden (B) (beide nicht vom Hersteller geliefert).

Abb.13.
Anschließend ist die Installation eines Rauchabzugs erforderlich, (D) der mit einer Metallmanschette blockiert werden muss (C) (beide nicht vom Hersteller geliefert).
Der Rauchabzug (D) muss:
- ausschließlich vom Gerät genutzt werden,
- einen Durchmesser von **150 mm [5.91 in.]** aufweisen (zur Gewährleistung eines korrekten Zugs bis zu max. 20 lineare Meter [787.4 in.], drei Kurven und ein Endstück am Dach),
- den geltenden Normen entsprechen.

Das empfohlene Material ist Edelstahl, der hohen Temperaturen widersteht.

Vor Kondenswasserauslass vorsehen (nicht geliefert), um Kontroll- und Dränageoperationen vornehmen zu können.

Abb.12.

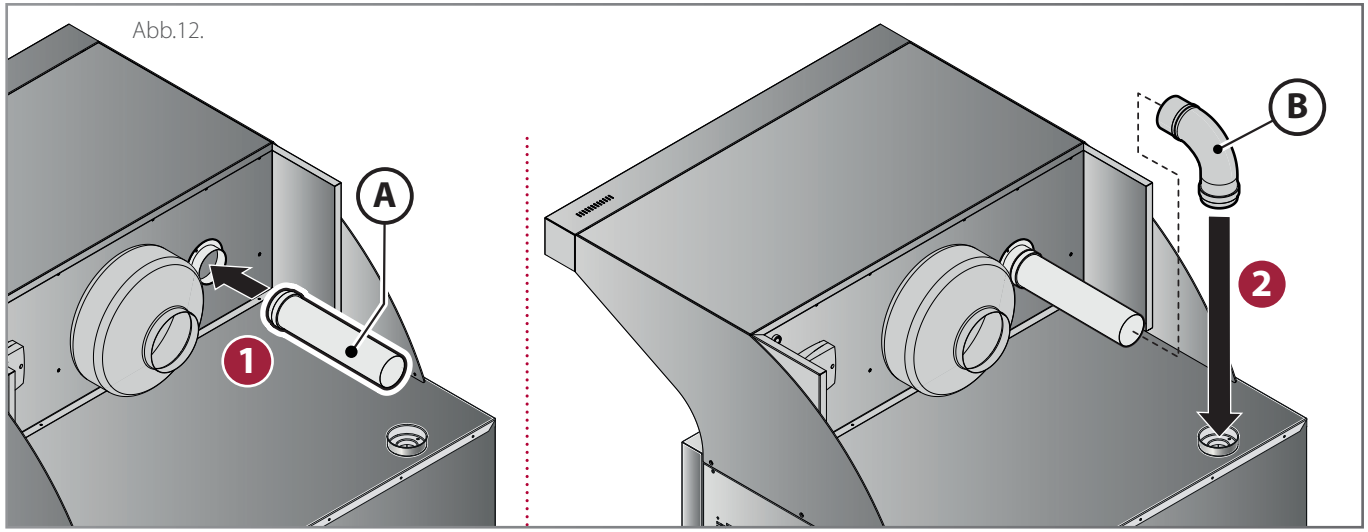

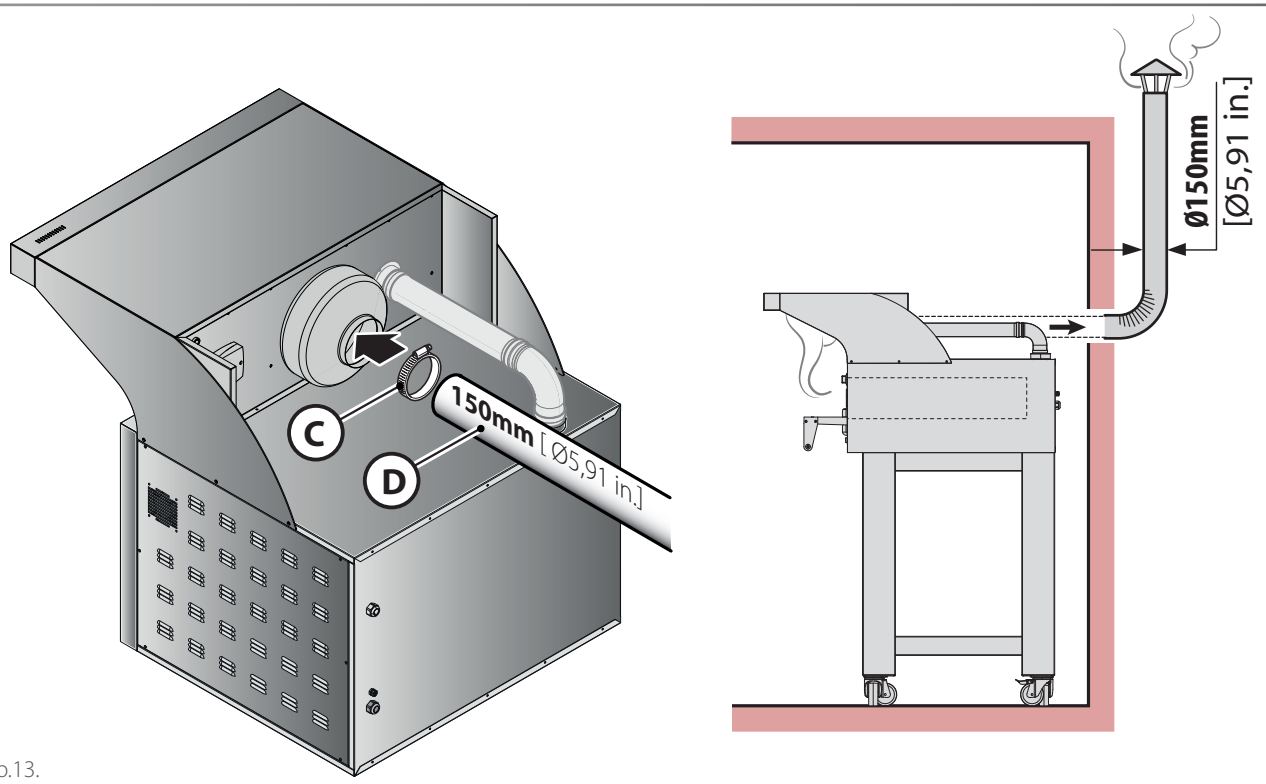

Abb.13.

Vorabnahme und Abnahmeprüfung

Vor der Auslieferung an den Kunden wird die Haube in den Werkstätten des Herstellers kontrolliert und einer Abnahmeprüfung unterzogen.
Das beiliegende „Prüfblatt Produktionsprozess" garantiert, dass **alle** Schritte des Produktionsprozesses von der Montage bis zur Verpackung sowohl hinsichtlich der Funktionalität, als auch hinsichtlich der Sicherheit sorgfältig überprüft worden sind.
Nach der Installation des Geräts alle Punkte der nebenstehenden Tabelle überprüfen und mit „√" kennzeichnen: Dies gibt die Gewissheit, dass eine vollständige und gewissenhafte Installation ausgeführt wurde.

Überprüfung des Betriebs

Bei der Inbetriebnahme des Geräts die Angaben des Handbuches „Benutzung und Wartung" befolgen: Das Gerät während des gesamten Tests überwachen und den ordnungsgemäßen Betrieb der elektrischen Komponenten überprüfen.
Zum Abschluss dem Benutzer erklären, wie das Gerät auf optimale und sichere Weise benutzt wird und wie die ordentlichen Wartungs- und Reinigungsarbeiten durchgeführt werden.

√	Kontrollen der Aufstellung	entsprechendes Kapitel auf Seite...
	Wurde die Schutzfolie von allen Oberflächen entfernt?	**Einleitende Vorgänge** auf Seite **21**
	Ist das Gerät perfekt am darunter befindlichen Ofen befestigt?	**Aufstellung und Anschließen an den darunter befindlichen Ofen** auf Seite **22**
	Ist der Rauchabzug vorhanden und entspricht er den geltenden Normen?	**Rauchevakuierung** auf Seite **26**
√	**Elektrische Überprüfungen (mit Hauben mit Absaugung)**	**Entsprechendes Kapitel**
	Wurde die Steckverbindung der Haube korrekt in den Anschluss der Schalttafel des Ofens eingesteckt?	**Aufstellung und Anschließen an den darunter befindlichen Ofen** auf Seite **22**
√	**Verschiedenes**	**Entsprechendes Kapitel**
	Ist der Benutzer in Besitz der vollständigen Dokumentation der Haube?	-
	Wurde der Benutzer korrekt zur Benutzung und zur Wartung der Haube geschult?	-

Die Firma haftet nicht für eventuelle Druck- oder Übertragungsfehler und behält sich das Recht vor, ohne Vorankündigung Änderungen vorzunehmen, die für angemessen erachtet werden.
Die auszugsweise Wiedergabe ist ohne Zustimmung des Herstellers untersagt. Die angegebenen Abmessungen sind unverbindlich.
Die Original-Sprache dieses Handbuches ist Italienisch: Der Hersteller ist nicht verantwortlich für eventuelle Übersetzungs- oder Druckfehler.

CUPPONE 1963

Cuppone F.lli S.r.l.
Via Sile, 36
31057 Silea (TV) - ITALY
T +39 0422 361143
F +39 0422 360993
info@cuppone.com - www.cuppone.com