Giorgione

CAPPA

Manuale di uso e manutenzione

KGR4
KGR6
KGR6L
KGR9

Premessa

Ci complimentiamo con Lei per aver scelto un prodotto progettato e realizzato con tecnologie all'avanguardia.

Prima della consegna al cliente, la cappa viene controllata e collaudata nelle officine del Fabbricante.
Il "foglio verifica processo produttivo" allegato alla stessa, garantisce che **ogni** passaggio del processo produttivo, dall'assemblaggio all'imballo, è stato accuratamente verificato, sia sotto il profilo della funzionalità che della sicurezza.

Prima dell'utilizzo, leggere **attentamente** il contenuto del presente manuale: esso contiene importanti informazioni riguardanti l'uso del prodotto e le norme di sicurezza.

La fondazione

La nostra azienda è nata nel 1963 per volontà dei fratelli Lorenzo, Luigi e Paolo Cuppone. Si è subito specializzata nella produzione di forni e attrezzature per la preparazione e la cottura della pizza.
La continua ricerca e sperimentazione di nuove apparecchiature, che sono tutt'ora il punto di forza della nostra azienda, ci ha portati a inventare e a brevettare le macchine e i forni che hanno rivoluzionato il modo di fare la pizza.

Assistenza tecnica

Il Rivenditore è in grado di risolvere qualunque problema tecnico riguardante l'uso e la manutenzione.
Non esitare a contattarlo in caso di dubbio.

CUPPONE 1963
Cuppone F.lli S.r.l.
Via Sile, 36
31057 Silea (TV) - ITALY
T +39 0422 361143
F +39 0422 360993
info@cuppone.com - www.cuppone.com

Indice

Premessa **2**
Assistenza tecnica 2
Avvertenze di sicurezza **3**
Avvertenze di sicurezza **4**
Simbologia 4
Nozioni preliminari **5**
Conoscere la cappa 5
Preparare la cappa all'utilizzo 5
Utilizzo cappa **6**
Manutenzione e pulizia **7**
Avvertenze 7
Pulizia della cappa 7
Inutilizzo della cappa per lunghi periodi 7
Sostituzione componenti 7
Garanzia **8**
Condizioni di garanzia 8
Qualcosa non funziona.... ..... **9**
Cosa fare in caso di malfunzionamenti 9

- Prima dell'uso e manutenzione dell'apparecchiatura leggere attentamente il presente libretto e conservarlo con cura in un luogo accessibile per ogni ulteriore futura consultazione da parte dei vari operatori.
- Il manuale deve inoltre sempre accompagnare il prodotto nell'arco della sua vita, anche in caso di cessione.
- Interventi, manomissioni o modifiche non espressamente autorizzati che non rispettino quanto riportato nel presente manuale possono provocare danni, lesioni o incidenti mortali e faranno decadere la garanzia.
- Un uso o una manutenzione diverse da quelle indicate nel libretto possono provocare danni, lesioni o incidenti mortali.
- La targhetta matricola fornisce importanti informazioni tecniche. Esse risultano indispensabili in caso di richiesta di intervento per una manutenzione o una riparazione dell'apparecchiatura: si raccomanda pertanto di non asportarla, danneggiarla o modificarla.
- Alcune parti dell'apparecchiatura possono raggiungere temperature elevate. Si consiglia di fare attenzione a non toccare le superfici e non avvicinare materiali che possono essere infiammabili o sensibili al calore.
- Non appoggiare alcun oggetto, soprattutto se costruito in materiale sensibile al calore, sopra alla cappa.
- L'apparecchiatura è un prodotto utilizzabile unicamente per l'evacuazione dei vapori provenienti dalla camera di cottura e dall'apertura della portina del forno sottostante. Un uso diverso da quello indicato è considerato improprio, potenzialmente pericoloso per persone e animali e potrebbe danneggiare irrimediabilmente l'apparecchiatura. L'uso improprio dell'apparecchiatura fa decadere la garanzia.
- L'apparecchio può essere utilizzato da bambini di età non inferiore a 8 anni e da persone con ridotte capacità fisiche , sensoriali o mentali, o prive di esperienza o della necessaria conoscenza, purchè sotto sorveglianza e dopo che le stesse abbiano ricevuto istruzioni relative all'uso sicuro dell'apparecchio e alla comprensione dei pericoli ad esso inerenti. I bambini non devono giocare con l'apparecchio. La pulizia e la manutenzione destinata ad essere effettuata dall'utilizzatore non deve essere effettuata da bambini senza sorveglianza.
- Il personale che utilizza l'apparecchiatura deve essere professionalmente preparato e va periodicamente addestrato sul suo utilizzo e sulle norme di sicurezza e prevenzione degli incidenti.
- I bambini devono essere sorvegliati per assicurarsi che non giochino con l'apparecchiatura o con parti di essa.
- Controllare periodicamente l'efficienza dei condotti di scarico fumi. Non ostruire il condotto per nessuna ragione.
- PERICOLO DI INCENDIO: lasciare l'area intorno all'apparecchiatura libera e pulita da combustibili. Non tenere materiali infiammabili in prossimità di questa apparecchiatura.
- ATTENZIONE: PERICOLO DI ESPLOSIONE! É vietato impiegare la cappa in ambienti a rischio di esplosione.
- Non usare la cappa come ancoraggio o appoggio di altre apparecchiature o di oggetti.
- ATTENZIONE: spegnere sempre l'interruttore elettrico principale alla fine dell'utilizzo dell'apparecchiatura, soprattutto durante le operazioni di pulizia o in caso di lunga inattività.
- Se si nota una qualsiasi anomalia, cattivo funzionamento o guasto, non utilizzare l'apparecchiatura e contattare il Rivenditore. Esigere parti di ricambio originali pena il decadimento della Garanzia.
- Posizionare in un posto visibile i numeri telefonici di emergenza.
- La non osservanza di queste norme può provocare danni e lesioni anche mortali, fa decadere la garanzia e solleva il Fabbricante da qualsiasi responsabilità.

La ditta declina ogni responsabilità per eventuali errori di stampa o trascrizione, riservandosi di apportare senza preavviso le modifiche che riterrà più opportune.
Vietata la riproduzione parziale senza il consenso del Fabbricante. Le misure fornite sono indicative e non vincolanti.
La lingua di stesura originale è l' italiano: il Fabbricante non si ritiene responsabile per eventuali errori di traduzione/interpretazione o stampa.

Simbologia usata nel manuale e sulle etichette applicate alla macchina

Indica che è necessaria cautela quando si effettua un'operazione descritta da un paragrafo che riporta tale simbolo. Il simbolo inoltre indica che è richiesta la massima consapevolezza dell'operatore al fine di evitare conseguenze indesiderate o pericolose

Rimando ad un altro capitolo dove l'argomento viene affrontato in modo più dettagliato.

Consiglio del Fabbricante

Indica che le superfici contrassegnate da questo simbolo potrebbero essere calde e devono quindi essere toccate con attenzione

Tensione pericolosa

Il simbolo identifica i terminali che, collegati tra di loro, portano le varie parti di un'apparecchiatura o di un sistema allo stesso potenziale (non necessariamente il potenziale di terra)

Indica che è necessario leggere attentamente il paragrafo contrassegnato da questo simbolo prima dell'installazione, uso e manutenzione dell'apparecchiatura

Conoscere la cappa

▶ **Fig.1.**

La vostra cappa è utilizzabile unicamente per l'evacuazione dei vapori provenienti dalla camera di cottura e dall'apertura della portina del forno sottostante.

Le parti principali della cappa sono:

1 Tubo di evacuazione esterna (non fornito dal Fabbricante)

Preparare la cappa all'utilizzo

Pulire accuratamente la cappa, seguendo scrupolosamente quanto riportato nel capitolo dedicato.

Manutenzione e pulizia - *pag* **7**.

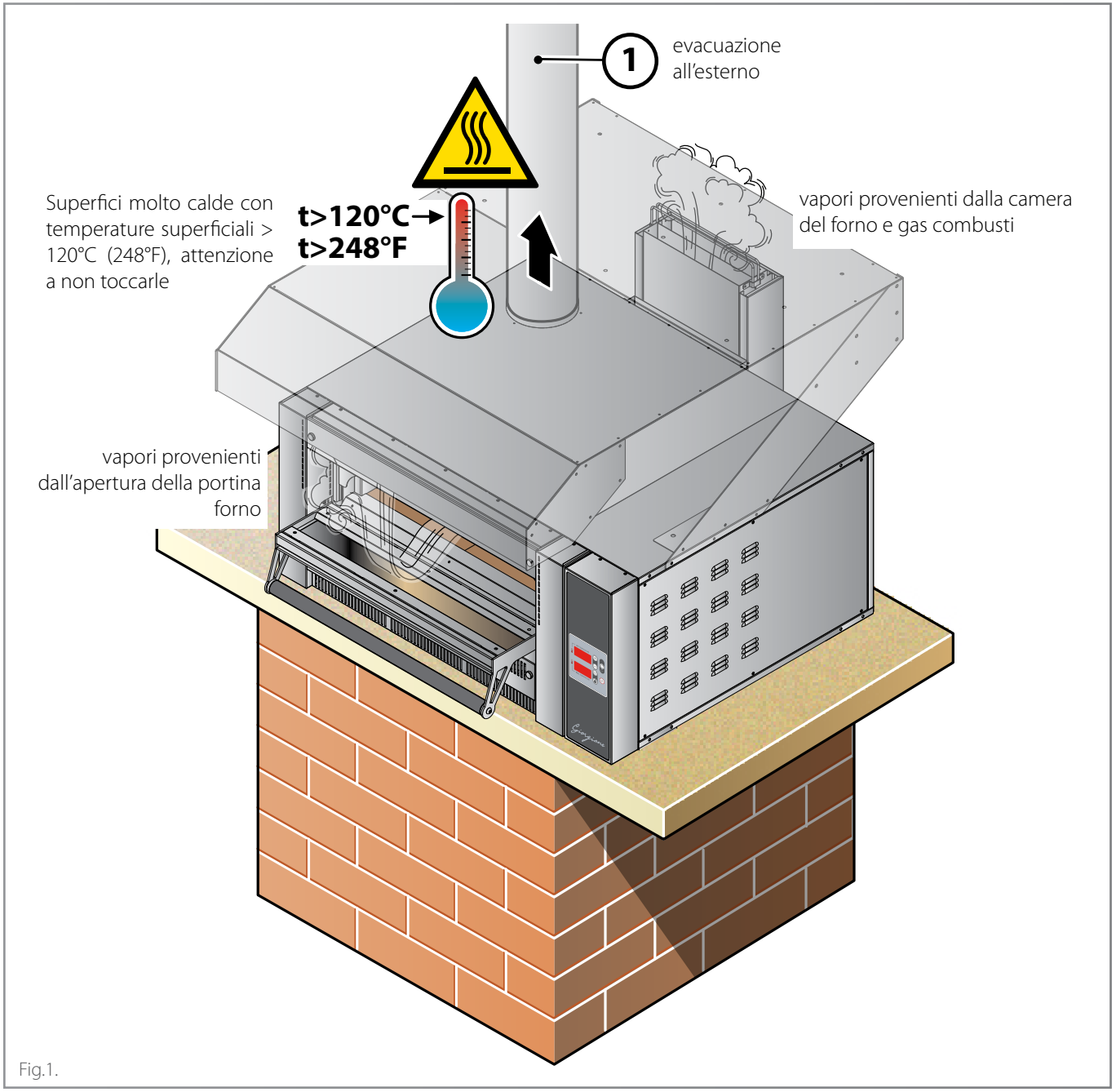

Fig.1.

Alcune parti dell'apparecchiatura possono raggiungere temperature elevate (es. il tubo di evacuazione). Si consiglia di fare attenzione a non toccare le superfici e non avvicinare materiali che possono essere infiammabili o sensibili al calore.
Non appoggiare alcun oggetto, soprattutto se costruito in materiale sensibile al calore, sopra alla cappa.

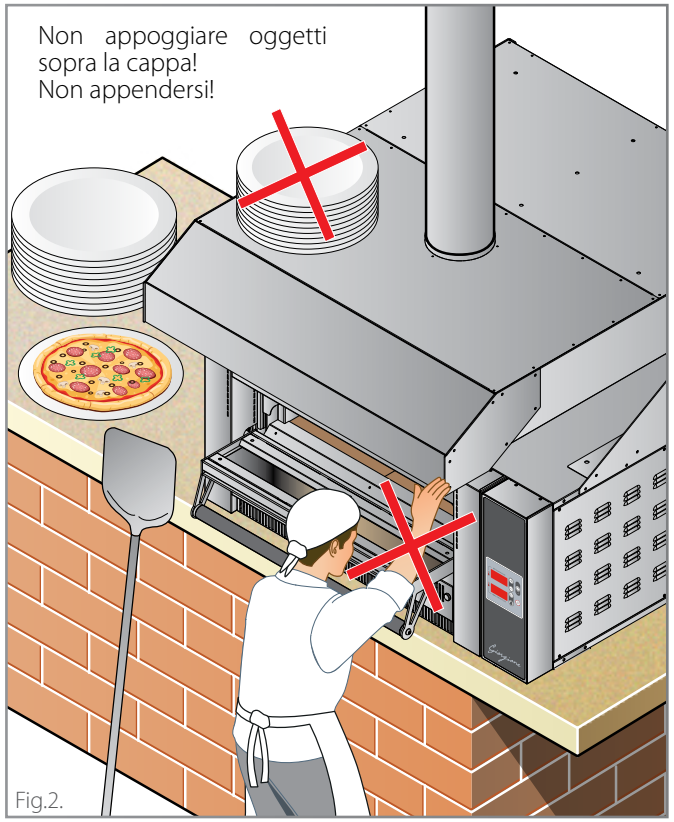

Fig.2.

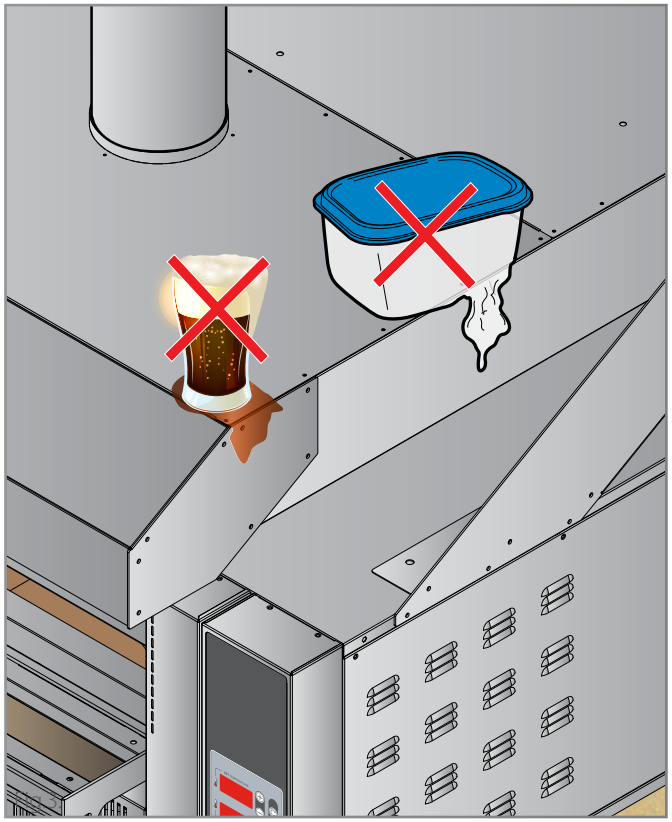

Avvertenze

Prima di effettuare qualsiasi intervento di pulizia, è necessario indossare adeguati strumenti di protezione personale (es. guanti, ecc...). L'utilizzatore deve effettuare le sole operazioni di manutenzione ordinaria, per la manutenzione straordinaria contattare il Rivenditore richiedendo l'intervento di un tecnico autorizzato. Il Fabbricante non riconosce in garanzia i danni derivanti da una mancata manutenzione o da una pulizia errata (es. utilizzo di detergenti non adatti).

La pulizia di qualsiasi componente va effettuata a cappa e forno sottostante completamente freddi e indossando dispositivi di protezione personale (es. guanti, ecc...).

Per la pulizia di qualsiasi componente o accessorio NON utilizzare:

- detergenti abrasivi o in polvere;
- detergenti aggressivi o corrosivi (es. acido cloridrico/muriatico o solforico, soda caustica, ecc...).
- utensili abrasivi o appuntiti (es. spugne abrasive, raschietti, spazzole in acciaio, ecc...);
- getti d'acqua a vapore o a pressione.

Pulizia della cappa

Pulizia parti esterne in acciaio

▶ Fig.4.

Utilizzare un panno imbevuto di acqua calda saponata e terminare con un accurato risciacquo e un'asciugatura.

Inutilizzo della cappa per lunghi periodi

Durante i periodi di inattività, proteggere le parti esterne in acciaio dell'apparecchiatura passandole con un panno morbido appena imbevuto con olio di vaselina.

Al ripristino, prima dell'utilizzo:

- effettuare un'accurata pulizia dell'apparecchiatura;
- sottoporre l'apparecchiatura a controllo prima di riutilizzarla.

Sostituzione componenti

Per la sostituzione dei componenti contattare il Rivenditore richiedendo l'intervento di un tecnico autorizzato.

Per le sostituzioni utilizzare sempre ricambi originali; usare ricambi non originali potrebbe causare prestazioni non ottimali dell'apparecchiatura e gravi danni a persone e all'apparecchiatura stessa non riconosciuti in garanzia.

Fig.4.

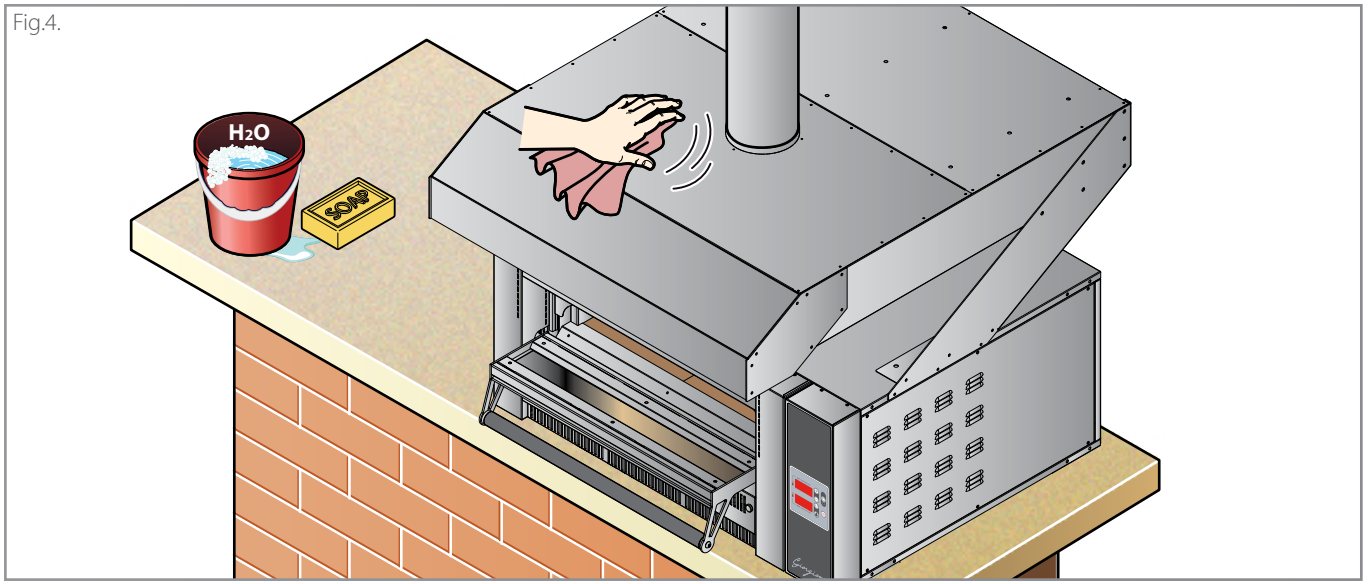

Condizioni di garanzia

- 8.1 Ogni prodotto venduto è da ritenersi conforme quando viene consegnato nella quantità, qualità e tipo indicati nella Conferma scritta, si rimanda a quanto previsto all'art. 1.2.
- 8.2 Il Venditore garantisce:
  - (a) che i Prodotti sono privi di difetti di materiali o di lavorazione, e
  - (b) che (escluso il caso di difetti conosciuti o che dovevano essere conosciuti dal Compratore) i Prodotti sono di qualità commerciabile.
- 8.3 Eventuali vizi occulti dei Prodotti dovranno essere denunziati per iscritto dal Compratore entro il termine di 8 giorni dalla scoperta, a pena di decadenza. Sono esclusi vizi relativi all'imballaggio – anche qualora abbiano determinato vizi o danni sul Prodotto interno – che dovevano essere denunziati al momento della consegna, ai sensi dell'art. 5.8.
- La denunzia dei vizi dovrà contenere l'indicazione specifica dei Prodotti viziati, una descrizione dettagliata del tipo di vizio che il Prodotto presenta, nonché la data di consegna e quella della scoperta.
- È esclusa la garanzia qualora il vizio derivi da fatto del Compratore quale, a titolo esemplificativo, errata installazione del Prodotto, utilizzo del Prodotto in modo non conforme alla normale modalità di utilizzo, mancato rispetto delle istruzioni contenute nel manuale d'uso e di installazione, manomissione del Prodotto. La garanzia non copre la normale usura del Prodotto dovuta all'uso.
- Il Venditore è responsabile dei vizi che si manifestino entro un anno dalla attivazione della garanzia come previsto nel punto 8.12.
- 8.4 il Venditore avrà diritto di esaminare, o di fare esaminare da un delegato, il Prodotto e, qualora accerti l'esistenza del vizio, il Compratore avrà diritto alla riparazione o alla sostituzione, a decisione insindacabile del Venditore.
- Resta inteso che, una volta effettuata la denunzia del vizio, il Compratore non dovrà utilizzare il Prodotto finché lo stesso non verrà visionato dal Venditore o da un suo delegato. Nell'ipotesi in cui il Venditore si accorga che il Prodotto, dopo la denunzia, è stato utilizzato, il Compratore perde il diritto di ottenere la sostituzione o riparazione.
- 8.5 La sostituzione o la riparazione avverranno secondo i seguenti termini:
  - a) Il Venditore potrà riparare i Prodotti viziati, recandosi – o inviando un delegato – nel luogo in cui tali Prodotti si trovano;
  - b) In alternativa il Venditore potrà riparare il Prodotto viziato presso un proprio stabilimento, o altro luogo a scelta del Venditore,
  - c) In alternativa il Venditore potrà optare per la sostituzione dei Prodotti viziati;
- Nell'ipotesi in cui la riparazione / sostituzione non sia possibile, il Venditore corrisponderà al Compratore un rimborso da quantificare, rimborso che però non dovrà essere superiore al prezzo pagato. È escluso il risarcimento del danno.
- 8.6. In caso di riparazione del Prodotto presso un luogo scelto dal Venditore o in caso di sostituzione del Prodotto viziato, la spedizione del Prodotto sarà a carico del Compratore il quale dovrà spedirlo, a proprie spese e rischio, nel luogo indicato dal Venditore.
- 8.7 In nessun caso il Venditore sarà responsabile per danni indiretti o conseguenziali e/o per perdite di profitti che il Compratore possa subire in conseguenza di difetti nei prodotti quali (ma non limitati a) cancellazione di ordini da parte di clienti, penali per ritardate consegne, penalità o rimborsi di qualsiasi natura.
- 8.8 Il Venditore terrà indenne il Compratore da qualsiasi responsabilità o danno derivante da Prodotti difettosi, salvo che tale responsabilità derivi da atti od omissioni colposi del Compratore ovvero dall'inadempimento da parte di quest'ultimo delle proprie obbligazioni.
- 8.9 Il Venditore non risponde per danni a persone e/o a cose che dovessero derivare da un utilizzo improprio dei Prodotti e/o da qualsiasi utilizzo, lavorazione o trasformazione dei Prodotti non conforme alla destinazione d'uso degli stessi e/o alle istruzioni fornite dal Venditore. Salva l'ipotesi di colpa grave o dolo del Venditore.
- Il Venditore non sarà altresì responsabile nel caso di danni a persone o a cose o nel caso di malfunzionamento o avaria o deterioramento del Prodotto derivante dal fatto che il Prodotto è stato collegato ad un impianto elettrico non a norma.
- 8.10 Il Compratore non potrà sollevare alcuna pretesa per infortuni alle persone o per danni alle cose diverse da quelle che sono oggetto del contratto, o per lucro cessante, a meno che non risulti dalle circostanze del caso che il Venditore abbia commesso una "colpa grave".
- 8.11 La "colpa grave" non comprende ogni e qualsiasi mancanza di adeguata cura e perizia, ma sta a significare un atto od una omissione del Venditore che implichi o una mancata presa in considerazione di quelle serie conseguenze che un fornitore coscienzioso avrebbe normalmente previsto come probabilmente verificantisi, oppure una deliberata noncuranza di qualsiasi conseguenza derivante da tale atto od omissione.
- 8.12 L'operatività della garanzia di cui al presente articolo è subordinata alla attivazione della stessa da effettuarsi tramite il sito internet www.cuppone.com entro le 48 ore successive al momento in cui il Prodotto viene installato.

Ricambi

- 9.1 Per 10 anni dalla consegna del Prodotto, il Venditore si impegna, su richiesta del Compratore, ad assisterlo nell'individuazione dei ricambi per la manutenzione del Prodotto. In ogni caso, il Venditore non è in alcun modo responsabile per la mancata individuazione di tali fonti.

Diritto applicabile e clausola multi-step

- 11.1 Il diritto italiano, quale diritto del Venditore, disciplinerà le vendite effettuate in base alle presenti Condizioni Generali.
- 11.2 Le Parti escludono l'applicazione della Convenzione di Vienna.
- 11.3 Le parti sottoporranno le controversie derivanti dalle vendite effettuate in base alle presenti Condizioni Generali al tentativo di conciliazione previsto dal Servizio di conciliazione della Camera Arbitrale di Milano. Nel caso in cui il tentativo fallisca, le controversie, anche di natura non contrattuale, derivanti dalle vendite effettuate in base alle presenti Condizioni Generali, saranno risolte mediante arbitrato secondo il Regolamento della Camera Arbitrale di Milano, da un arbitro unico/tre arbitri, nominato/i in conformità a tale Regolamento. Il Tribunale Arbitrale giudicherà secondo la legge italiana. La sede dell'arbitrato sarà a Milano (Italia). La lingua dell'arbitrato sarà l'italiano.

Cosa fare in caso di malfunzionamenti

- Rilevare i dati della cappa (targhetta matricola) e la data e il numero della fattura di acquisto dell'apparecchiatura.

  Matricola (S/N).....

  Mod.....

  Data fattura.....

  Numero fattura .....

- Leggere attentamente il capitolo della garanzia.

Garanzia - *pag.* **8**.

- Chiamare il Rivenditore comunicando i dati della cappa.

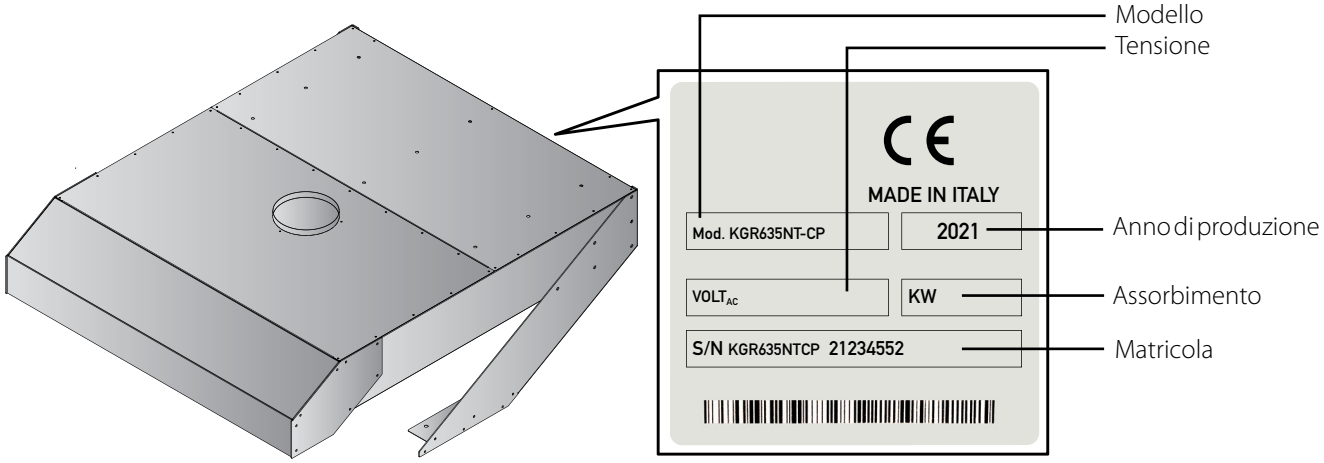

Fig.5.

CUPPONE 1963
Cuppone F.lli S.r.l.
Via Sile, 36
31057 Silea (TV) - ITALY
T +39 0422 361143
F +39 0422 360993
info@cuppone.com - www.cuppone.com

CUPPONE 1963
Cuppone F.lli S.r.l.
Via Sile, 36
31057 Silea (TV) - ITALY
T +39 0422 361143
F +39 0422 360993
info@cuppone.com - www.cuppone.com